Schiebetorantrieb
Benutzerhandbuch

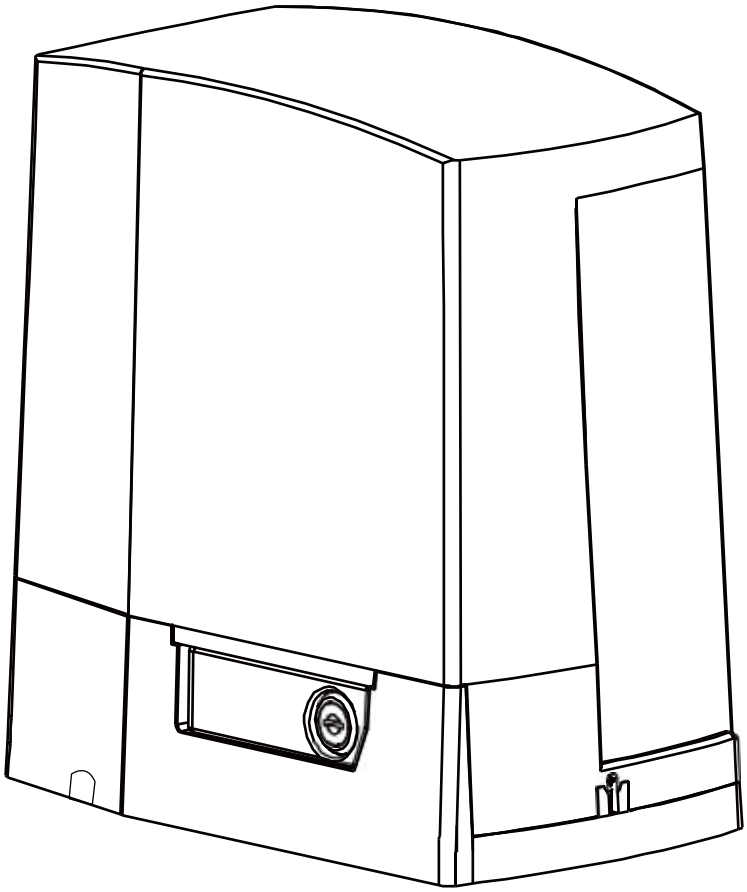

Email: smart03@x-house.net

- ★ Vielen Dank für den Kauf dieses Produkts
- ★ Bitte lesen und befolgen Sie alle Warnungen, Vorsichtsmaßnahmen und Anweisungen vor der Installation und Verwendung
- ★ Regelmäßige Überprüfungen des Türöffners sind erforderlich, um einen sicheren Betrieb zu gewährleisten
- ★ Bewahren Sie das Handbuch zum späteren Nachschlagen auf

Product Name	Slding Gate Operator
Manufacturer	Giant Alarm System Co.,Ltd
Address	CN-No. 37,Yangguang Road,Optoelectronic InformationIndustry Base, Quanzhou City, Fujian Province, China.
E-mail	smart03@x-house.net
EC REP	Name：Y & H S.R.L.
	Address：Via Gravina 21 MT matera,Trani,Puglia
	E-mail：itlyhsrl@gmail.com
WARNING: Read the manual before installation. Keep children and pets away. Disconnect power before maintenance.	
CE	Made in China

WARNING (EN)
Read the manual before installation. Keep children and pets away.
Disconnect power before maintenance.

WARNUNG (DE)
Vor Installation Anleitung lesen. Kinder & Haustiere fernhalten.
Vor Wartung Netz trennen.

ADVERTENCIA (ES)
Lea el manual antes de instalar. Mantenga niños y mascotas alejados.
Desconecte la corriente antes del mantenimiento.

AVERTISSEMENT (FR)
Lire le manuel avant l'installation. Tenir les enfants et les animaux à l'écart.
Couper l'alimentation avant l'entretien.

WAARSCHUWING (IT))
Leggere il manuale prima dell'installazione. Tenere lontani bambini e animali domestici.
Scollegare l'alimentazione prima della manutenzione.

WAARSCHUWING (NL)
Lees de handleiding vóór installatie. Houd kinderen en huisdieren uit de buurt.
Schakel de stroom uit vóór onderhoud.



Feedback & Bewertung

Ihre Kommentare und Vorschläge sind uns wichtig,
um Ihnen den bestmöglichen Service zu bieten.

Bei Fragen zur Installation oder Bedienung kontaktieren Sie uns bitte.

Bitte geben Sie bei Ihrer Kontaktaufnahme das Produktmodell,
das Kaufdatum, die Bestellnummer und Ihre Kontaktdaten an.
Wir werden uns schnellstmöglich um Ihr Anliegen kümmern.

Email: smart03@x-house.net
WhatsApp: +86 13328529638

QR-Code scannen für Anleitung & Video

Inhaltsverzeichnis

Allgemeine Sicherheit ····· 1

Vorbereitung für die Installation ····· 2

Schiebetoröffner-Teileliste ····· 3

Technische Spezifikation ····· 5

Merkmal ····· 5

Installationsübersicht ····· 6

Steuerplatine ····· 10

Fernbedienung ····· 14

Wie man die Fernbedienung programmiert oder löscht ····· 14

Funktionsbeschreibung der Steuerplatine ····· 15

Parametereinstellung der Steuerplatine ····· 18

Wie man den Toröffner bedient ····· 20

Bedienungsanleitung für intelligenten Toröffner ····· 20

Fehlerbehebung ····· 28

Kontaktieren Sie uns ····· 29

Allgemeine Sicherheit

Warnung: Eine falsche oder unsachgemäße Verwendung dieses Produkts kann zu Schäden an Personen, Tieren oder Eigentum führen.

- Stellen Sie sicher, dass die verwendete Eingangsspannung mit der Versorgungsspannung des Toröffners übereinstimmt (AC220V±10%50Hz).
- Alle Änderungen an der Verkabelung oder Elektrik sowie alle Einstellungen oder Wartungsarbeiten an 220-V-Wechselstrom müssen von einem qualifizierten Elektriker durchgeführt werden.
- Um Schäden an Gas-, Strom- oder anderen unterirdischen Versorgungsleitungen zu vermeiden, wenden Sie sich VOR dem Graben an die zuständige Behörde.
- Alle potenziellen Gefahren und freiliegenden Quetschstellen des Tors müssen vor der Installation dieses Torantriebs beseitigt oder gesichert werden.
- Montieren Sie niemals ein Gerät, das den Torantrieb bedient, an einer Stelle, an der der Benutzer über, unter, um oder durch das Tor greifen kann, um die Steuerung zu bedienen. Diese müssen mindestens 1,8 m von allen beweglichen Teilen des beweglichen Tors entfernt angebracht werden.
- Stellen Sie sicher, dass der Netzstecker während der Installation oder Wartung von der Steckdose getrennt ist.
- Bewahren Sie die Fernbedienung und andere Steuergeräte außerhalb der Reichweite von Kindern auf, um eine unbeabsichtigte Aktivierung zu vermeiden.
- Erlauben Sie niemals, dass sich jemand während der Bewegung am Tor festhält.
- Um die Sicherheit zu gewährleisten, stellen Sie vor der Installation des Hauptmotors sicher, dass an jedem Ende der Schiene ein Toranschlag und ein Torstopper montiert sind, um zu verhindern, dass das Tor von der Schiene fährt.
- Bei Bedarf installieren Sie Fotozellensensoren, um Hindernisse zu erkennen und Verletzungen oder Schäden zu verhindern.
- Alle Benutzer über die vorhandenen Steuerungssysteme und die manuelle Öffnungsfunktion im Notfall unterweisen.
- Installieren Sie das Produkt nicht in einer explosionsgefährdeten Umgebung oder an Orten, an denen Überschwemmungsgefahr besteht.
- Dieses Produkt wurde ausschließlich für die in dieser Dokumentation angegebene Verwendung entwickelt undhergestellt. Jede andere, nicht in dieser Dokumentation angegebene Verwendung kann das Produkt beschädigen und gefährlich sein.
- Verwenden Sie für Wartungs- oder Reparaturarbeiten nur Originalteile. Wir lehnen jede Verantwortung in Bezug auf die Automatisierungssicherheit und den korrekten Betrieb ab, wenn Komponenten anderer Anbieter verwendet werden.
- Der Benutzer darf keine Arbeiten oder Reparaturen am Motor vornehmen und sollte stets die Hilfe von qualifiziertem Fachpersonal in Anspruch nehmen.
- Dieser Motor ist nur für die Verwendung an einem Schiebetor geeignet.
- Alles, was in diesen Anweisungen nicht ausdrücklich vorgesehen ist, ist nicht zulässig und führt zum Erlöschen der Garantie
- Entsorgen Sie alle Verpackungsmaterialien (Kunststoff, Pappe, Styropor usw.) gemäß den geltenden Vorschriften.
- Bewahren Sie dieses Handbuch auf.
- Bei Fragen wenden Sie sich bitte per E-Mail an uns: **smart03@x-house.net**
  Alle Ihre Anliegen werde beantwortet.

Vorbereitung für die Installation

Bevor Sie mit der Installation Ihres Torantriebs fortfahren, überprüfen Sie, ob Ihre Torstruktur den aktuellen Normen entspricht, insbesondere wie folgt:

Die Schiene des Schiebetors ist linear und horizontal, die Räder sind geeignet, das Tor sollte montiert sein und sichfrei bewegen lassen. Überprüfen Sie, ob die Konstruktion ausreichend stabil und fest ist. Stellen Sie sicher, dass das Tor lotrecht und waagerecht ist. Die Zaunpfosten müssen in Beton montiert sein.
Das Tor klemmt nicht und schleift nicht über den Boden. Die Anschläge zum Öffnen und Schließen des Tors sind positioniert.

WARNUNG:Denken Sie daran, dass Steuergeräte die Bedienung des Tors erleichtern sollen, aber keine Probleme aufgrund von Mängeln oder Unzulänglichkeiten lösen können, die auf einer fehlerhaften Installation oder Wartung beruhen. Nehmen Sie das Produkt aus der Verpackung und überprüfen Sie es auf Beschädigungen.Sollte es beschädigt werden, wenden Sie sich an Ihren Händler. Denken Sie daran, seine Komponenten (Karton, Polystyrol, Nylon usw.) gemäß den geltenden Vorschriften zu entsorgen.

Beachten Sie die folgenden Abbildungen für die Torinstallation.

Die Verwendung des Pfostens oder der Wand als Anschlag, entweder direkt oder indirekt, wird nicht empfohlen, um den Pfosten oder die Wand vor beschädigenden Stößen durch das Schiebetor zu schützen.

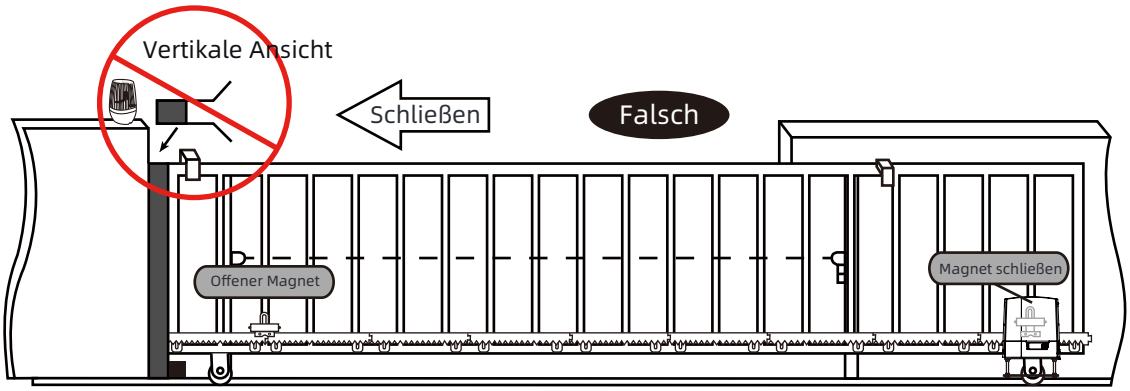

Aus Sicherheitsgründen muss ein positiver Anschlag an den beiden Toranschlägen der Bodenschiene montiert werden.

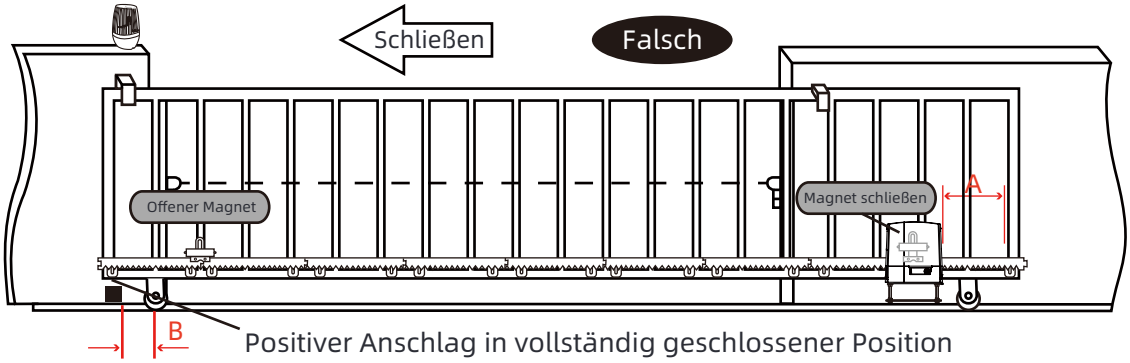

Halten Sie einen Abstand von mindestens 7,5 cm zwischen Bediener und Kettenhalterung ein, falls die Rolle bei einem Unfall auf den positiven Anschlag trifft.

A-B≥3”

Es wird empfohlen, dass zwischen der Torkante und der Torwand ein Abstand von mindestens 10 cm (4 Zoll) besteht, wenn das Tor vollständig geöffnet ist.

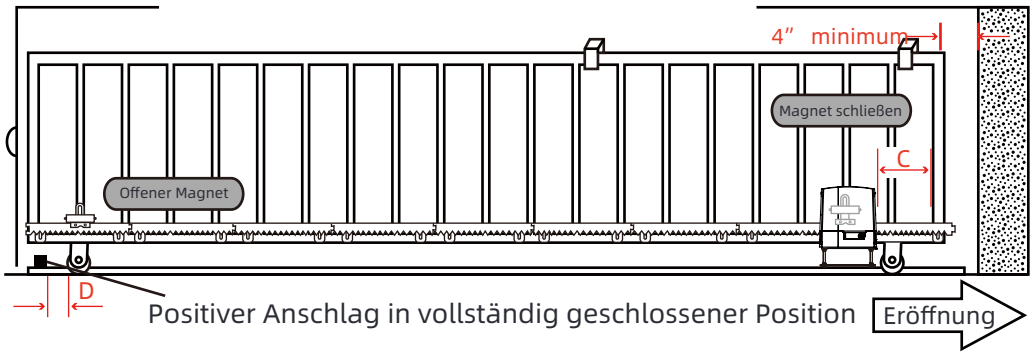

Halten Sie einen Abstand von mindestens 7,5 cm zwischen Bediener und Kettenhalterung ein, falls die Rolle bei einem Unfall auf den positiven Anschlag trifft.

C-D≥3"

Schiebetoröffner-Teileliste

Hauptkomponenten			
Artikel	Name	Menge.	Bild
1	Haupteinheit	1	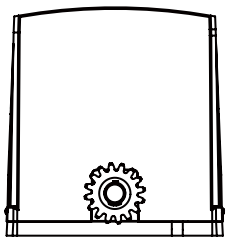
2	Motor zu Montageplatte Schrauben	4	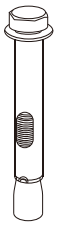
3	Kupplungskeile	2	
4	Fernbedienungen	2	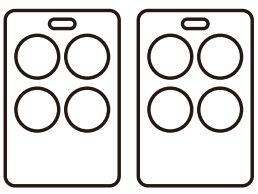

Hauptkomponenten			
Artikel	Name	Menge.	Bild
5	Nylon Zahnstange	12	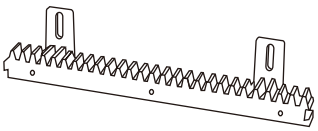
6	Verstellbare Motor-Höhenplatte	1	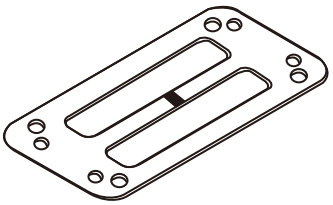
7	Flacher Abstandshalter für verstellbare Höhe	2	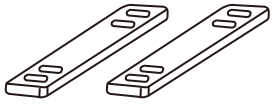
8	Sechskant-Stiftschrauben	4	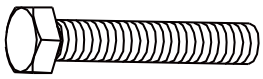
9	Schrauben	12	
10	Unterlegscheiben	4	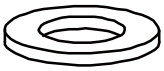
11	Federringe	4	

Magnetische Endschalterkomponenten		
Name	Menge.	Bild
Magnetbegrenzungseinheit	1	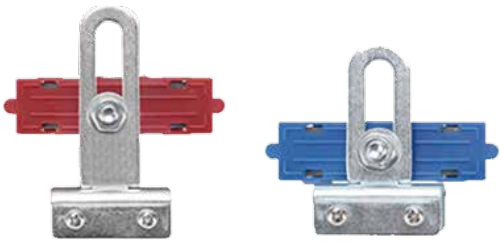

• Zubehörteile (In einigen Modellen enthalten, bezieht sich auf die tatsächliche Verpackung)

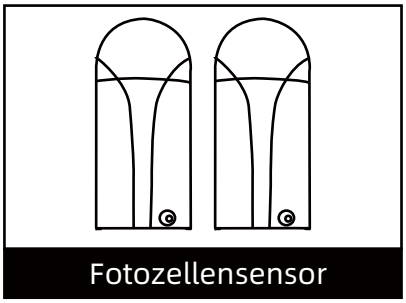

Fotozellensensor

• Optionale Zubehörteileliste

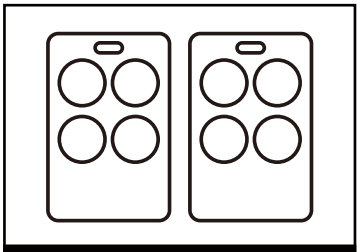

Fernbedienung

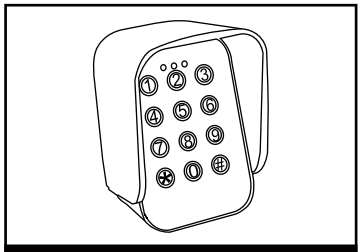

Drahtlose Tastatur

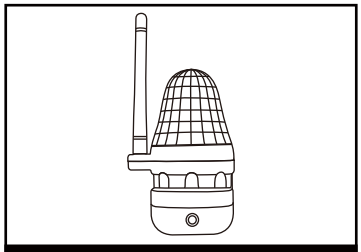

Blitzlampe

Technische Spezifikation

Modell	PYM-K1800	PYM-K2700
Max. Gewicht des Tors	600kg	1000kg
Motorleistung	370W	550W
Fotozellensensor	Inklusive (1 Paar)	
Stromversorgung	AC220V±10%50Hz	
Tor-Bewegungsgeschwindigkeit	40 ft/min	
Endschalter	Magnetischer Endschalter	
Arbeitszyklus	S2, 20 min	
Max. Anzahl gekoppelter Fernbedienungen	128	
Frequenz	433,92 MHz (Custom Rolling Code)	
Betriebstemperatur	-20°C ~ +70°C	

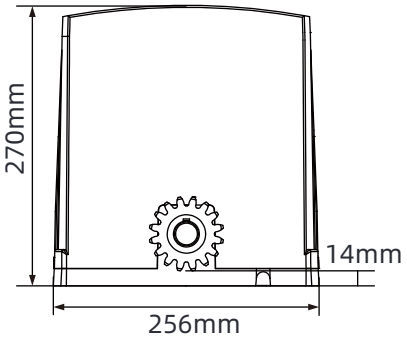

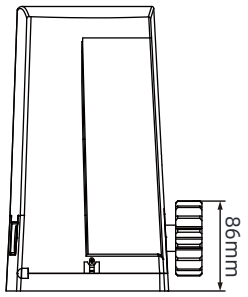

Merkmal

- Stilvolles Erscheinungsbild und integriertes Bedienfeld im Mechanismus, kein externer Controller oder Empfänger erforderlich.
- Eingebauter Endschalter, der den Motor abschaltet, sobald der Zyklus beendet ist.
- Eingebaute manuelle Übersteuerung mit 2 manuellen Entriegelungsschlüsseln im Notfall oder bei Stromausfall.
- Der Motor besteht aus Metallzahnrädern, die für robuste Haltbarkeit und eine lange Lebensdauer sorgen.
- Sanftanlauf und langsamer Stopp
- Einstellung der Parameter in der Smartphone-App, einschließlich Überstromerkennung, automatischer Schließzeit, Fernbedienungsfunktion usw.
- Stopp/Rückwärtslauf bei Hindernissen während des Öffnens und Schließens des Tors.
- Fußgängermodus.
- Einfache Installation, feste und solide Struktur, stabiles und zuverlässiges Fahren, dauerhaft geschmiert, geringer Wartungsaufwand.

Installationsübersicht

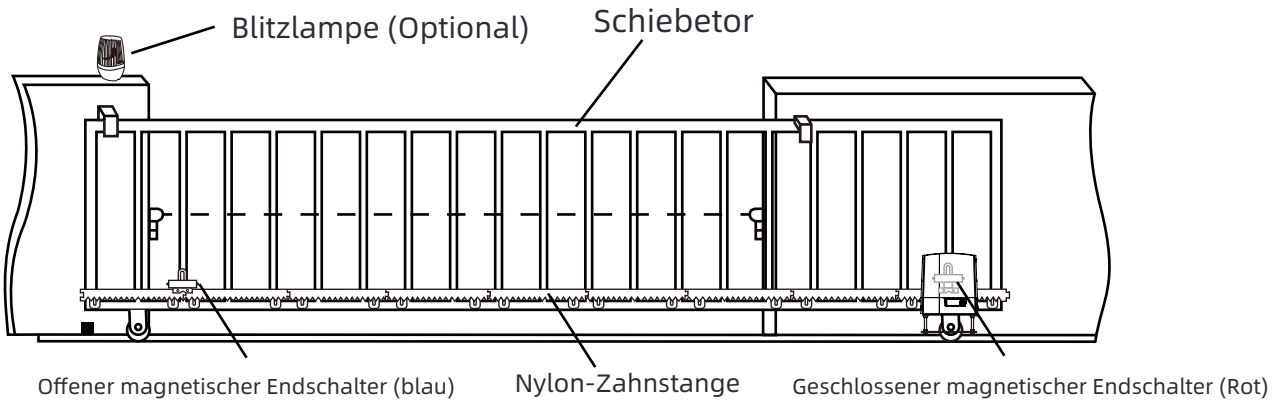

Diagramm 1

Alle Arbeiten am Motor müssen bei ausgeschalteter Stromversorgung und abgezogenem Motor durchgeführt werden.

• Diagramm der Motorbefestigungsposition

Werkseitig ist der Motor standardmäßig auf der rechten Seite des Tors montiert. Der Torantrieb öffnet das Tor von links nach rechts. (Siehe Abbildung 2)

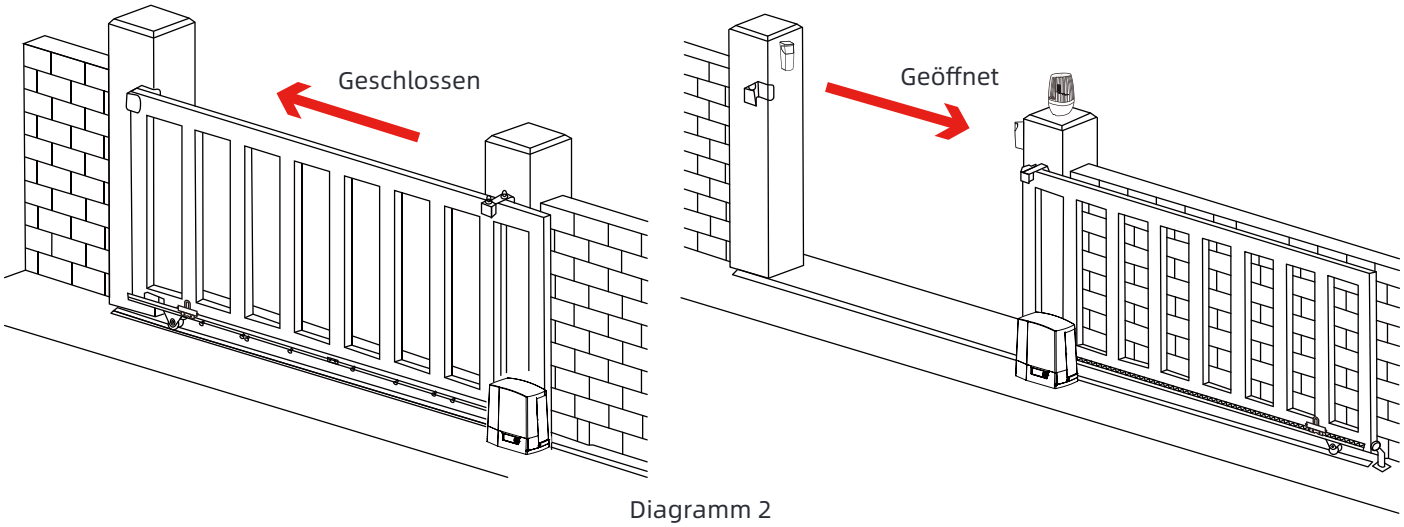

Diagramm 2

Wenn Sie das Tor von rechts nach links öffnen möchten (siehe Abbildung 3), montieren Sie den Motor wie abgebildet auf der linken Seite. Rufen Sie das Menü der Digitalanzeige auf und stellen Sie den Parameter J2 von 0 auf 1 und den Parameter F1 von 0 auf 1 ein. Dadurch wird die Drehrichtung des Motors umgekehrt.

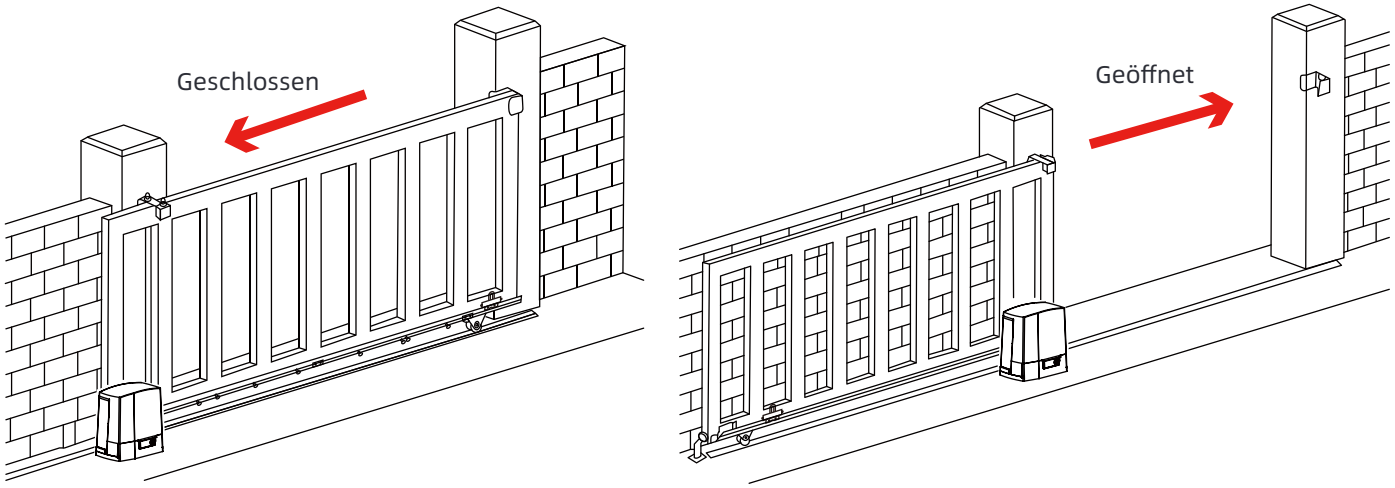

Diagramm 3

Schritt 1. Torvorbereitung

Stellen Sie sicher, dass das Schiebetor korrekt installiert ist.

Das Tor ist horizontal und eben, und das Tor kann beim manuellen Bewegen reibungslos hin und her gleiten, bevor der Toröffner installiert wird.

Räder und Führungsrollen sollten sich leicht drehen lassen und frei von Schmutz sein. Die Schiene sollte flach, eben und fest angebracht sein.

Jegliche Fehlausrichtung des Tors beeinträchtigt die Leistung des automatischen Toröffners.

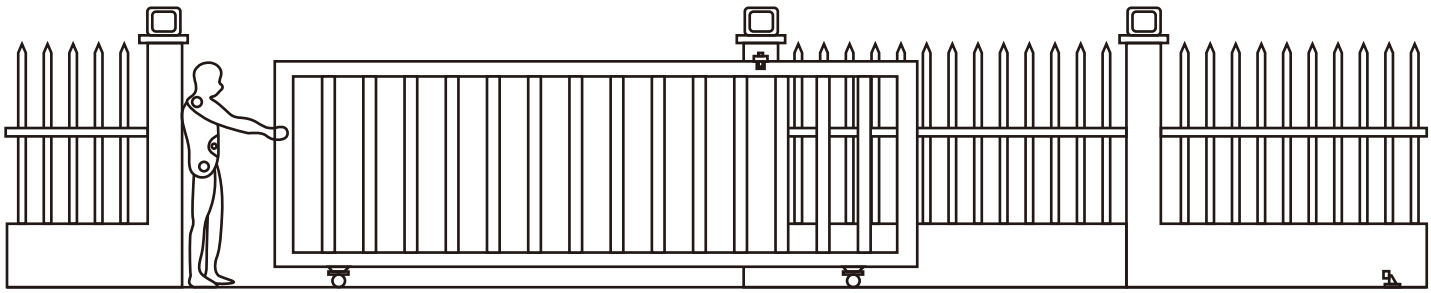

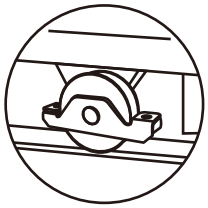

Torschiene und Schienenräder

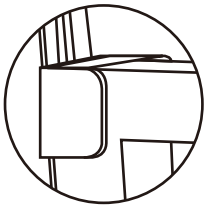

Tor Endanschlag

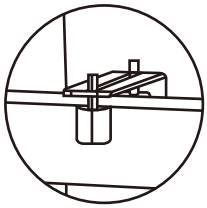

Torführungsrollen

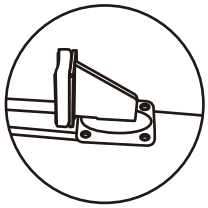

Toranschlag

Diagramm 4

Das Tor sollte von Hand leichtgängig gleiten, bevor versucht wird, den Toröffner zu installieren.

Schritt 2. Installation des Motors

1. Demontieren Sie vor der Installation das Kunststofgehäuse des Motors und bewahren Sie die entsprechenden Befestigungselemente ordnungsgemäß auf.

2. Bereiten Sie die Stromleitung für den Anschluss der Montageplatte und des Motors vor.

3. Stecken Sie den Schlüssel ein und öfnen Sie den manuellen Entriegelungshebel, indem Sie ihn um 90° drehen (Diagramm 5), um den Motor in den manuellen Modus zu versetzen. Überprüfen Sie, ob sich das Motorzahnrad von Hand frei drehen lässt

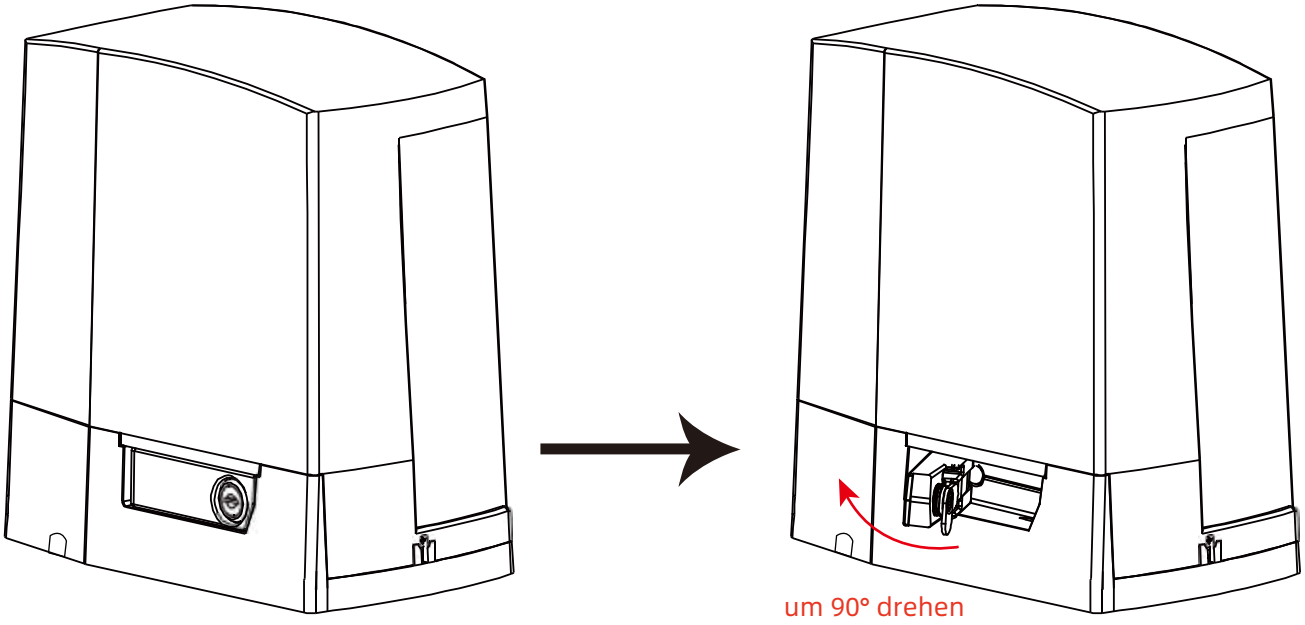

Schlüssel einstecken. 90 Grad drehen

Diagramm 5

Lösen des Arms in Torsion, 90 Grad wackeln
Der Torantrieb befndet sich im Lösezustand

4. Montieren Sie die verstellbare Plattenbasis, wenn Sie damit die Motorbefestigungshöhe an die Montagehöhe der Zahnstange anpassen müssen (siehe Diagramm 6).

5. Montieren Sie den Motor auf der höhenverstellbaren Platte und stellen Sie sicher, dass das Stromkabel in den Endschlitz der Platte in Richtung der Steckdose positioniert ist. Achten Sie darauf, dass keine Quetschstellen vorhanden sind.

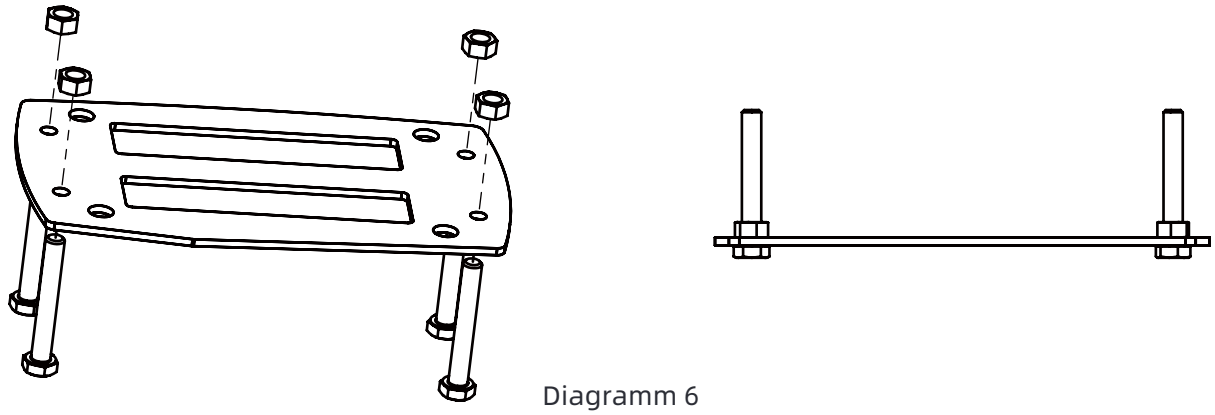

Diagramm 6

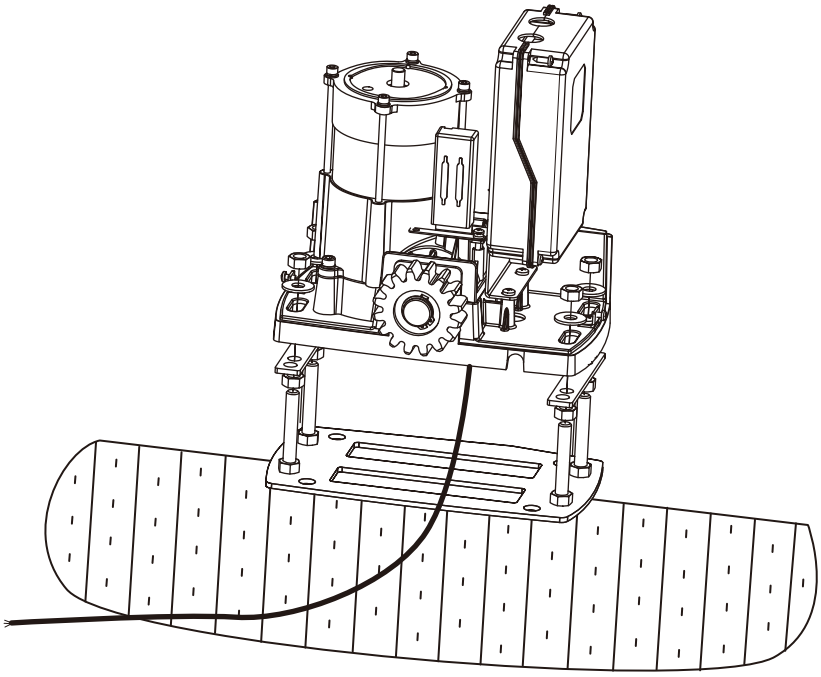

Diagramm 7

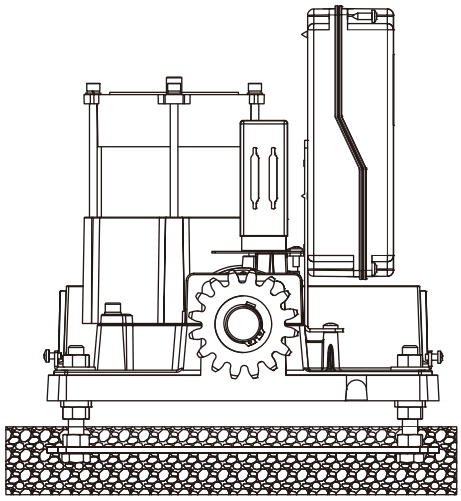

Diagramm 8

Schritt 3. Installation der Zahnstange

1. Nachdem der Motor installiert ist, werden die Zahnstangen nach unten gerichtet, dann auf das Getriebe des Motors gesetzt und mit Schrauben im Tor befestigt. Schieben Sie das Tor manuell, um zu testen, ob sich der Motor reibungslos bewegen kann. Wenn ja,ziehen Sie die Schrauben fest, um die Zahnstange im Tor zu befestigen.

2. Die Zahnstange verwendet eine Einheitsbaugruppe, um zu vermeiden, dass das Tor ruckelt oder klemmt. Das Spiel zwischen Zahnstange und Verbindung muss korrigiert werden. Es wird empfohlen, diese Methode (siehe Diagramm 9) mit einer kleinen Korrektur der Zahnstange zu verwenden, nachdem die Verbindung mit den Zahnstangen 1 und 2 korrekt hergestellt wurde. Befestigen Sie dann die Zahnstangen 1 und 2. An beiden Enden der Nylon-Zahnstange befnden sich Einrastschlitze, die einfach eingerastet werden können.

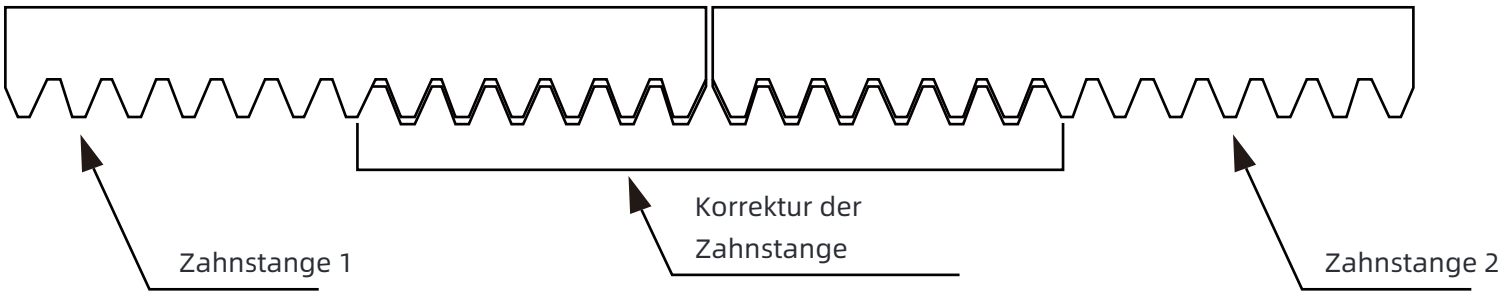

Diagramm 9

Schritt 4. Installation von 2 Stück Magnetendschaltern

Fabrik lieferte 2 Stück Magnetendschalter mit Halterung, sie sind rot und blau. 2 Stück Halterungen sollten an jedem Ende der Zahnstange installiert werden. Siehe Diagramm 10.

Um die Magnetendschalter und Halterungen korrekt zu installieren, lösen Sie bitte die Kupplung manuell am Motor (siehe Diagramm 5) und öfnen Sie das Tor manuell in Position.

- Installieren Sie den blauen Magnetendschalter mit Halterung an der Zahnstange und passen Sie ihn an den Magnetendschalter des Motors an.

- Ziehen Sie das Tor in die mittlere Position.

- Schalten Sie den Motor ein, drücken Sie die "Öfnen"-Taste auf der Fernbedienung. Der Motor läuft, treibt aber das Tor nicht an und die "Öfnen"-Anzeige-LED leuchtet auf der Steuerplatine auf.

- Öfnen Sie das Tor erneut manuell in Position. Wenn der Motor gleichzeitig stoppt, ist der blaue Magnetendschalter erfolgreich installiert. Wenn nicht, passen Sie bitte die Position des blauen (Öfnen-) Endschalters an, um sicherzustellen, dass der Motor stoppt, wenn Sie das Tor erneut in Position öfnen. Schalten Sie den Motor aus. Befestigen Sie dann die Halterung und ziehen Sie die Schrauben fest.

- Schließen Sie das Tor manuell in Position. Installieren Sie den roten Magnetendschalter mit Halterung auf der anderen Seite der Zahnstange, um sicherzustellen, dass der rote Endschalter mit dem Magnetendschalter des Motors übereinstimmt.
- Schieben Sie das Tor in die mittlere Position.

- Schalten Sie den Motor erneut ein, drücken Sie die "Schließen"-Taste auf der Fernbedienung. Der Motor läuft, treibt aber das Tor nicht an und die "Schließen"-Anzeige-LED leuchtet auf der Steuerplatine auf.

- Schließen Sie das Tor erneut manuell in Position. Wenn der Motor gleichzeitig stoppt, ist der rote (Schließen-) Magnetendschalter erfolgreich installiert. Wenn nicht, passen Sie bitte die Position des roten Endschalters an, um sicherzustellen,dass der Motor stoppt, wenn Sie das Tor erneut in Position öfnen. Schalten Sie den Motor aus. Befestigen Sie dann die Halterung und ziehen Sie die Schrauben fest.

Wenn Sie sicher sind, dass sich beide Endschalter in der richtigen Position befnden, schalten Sie den Motor aus, ziehen Sie die Schrauben fest, um die beiden Halterungen an der Zahnstange zu befestigen, und stecken Sie den manuellen Entriegelungsschlüssel in die Kupplung und schließen Sie die Kupplungstür. Schalten Sie den Motor ein und drücken Sie die Fernbedienung, um zu überprüfen, ob sich das Tor in Position öfnet und schließt. Passen Sie den Endmagneten bei Bedarf an.

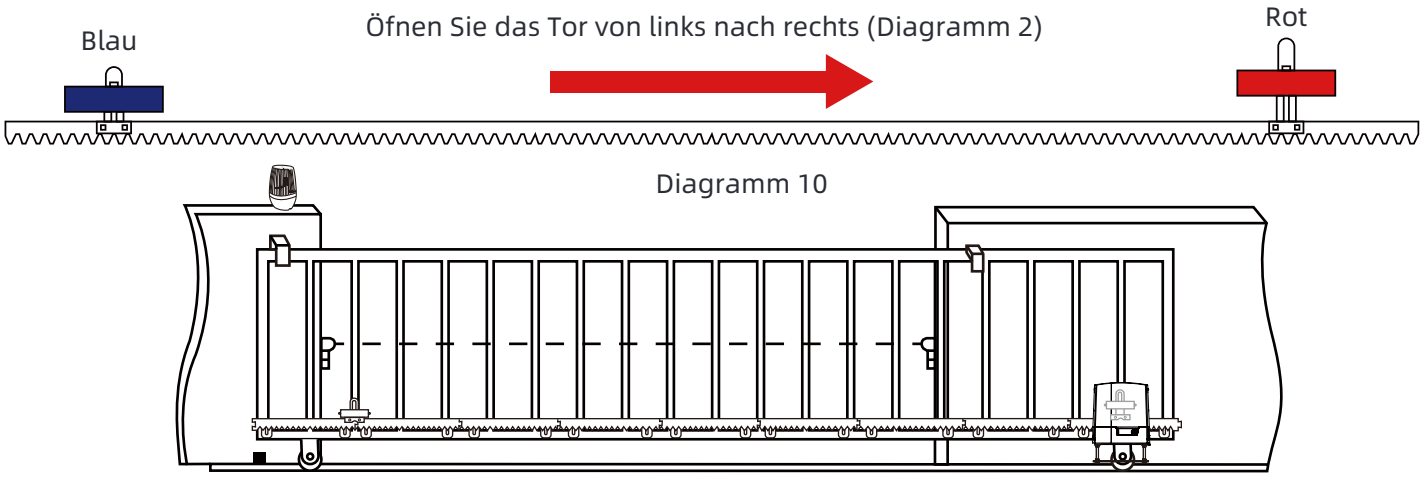

Diagramm 10

Steuerplatine

- **Technische Parameter**
  1. Stromversorgung: AC220V±10%50Hz
  2. Anwendung: AC-Schiebetorantrieb
  3. Fernbedienung: Rolling Code
  4. Fernbedienungsspeicher: max. Unterstützung von 128 Stück.
- **LED-Anzeigeinformationen**
  1. Statusanzeige: Stromversorgung der Steuerplatine, die rote LED leuchtet dauerhaft.
  2. RF-Anzeige: Während der Benutzer programmiert, die Fernbedienung entfernt oder bedient, blinkt sie schnell.
  3. Smart-Anzeige: Sie zeigt den Betriebszustand des Smart-Moduls an.
  4. Motoranzeige: Während sich das Tor öfnet, leuchtet die blaue LED. Während es sich schließt, leuchtet die rote LED.
  5. Endschalteranzeige: Wenn das Tor die geöfnete Position erreicht, leuchtet die blaue
- **Anschluss- und Tastenanleitung**

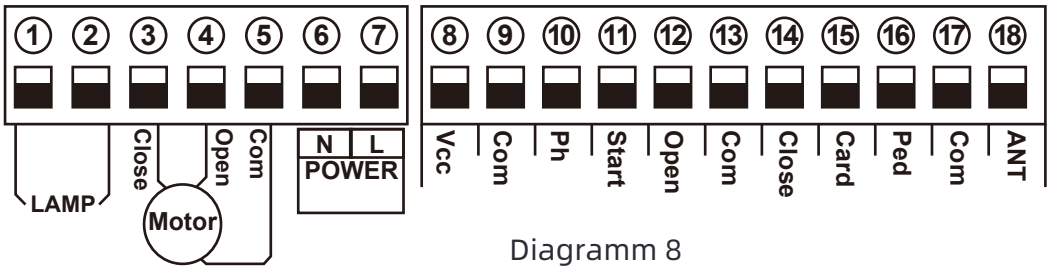

Diagramm 8

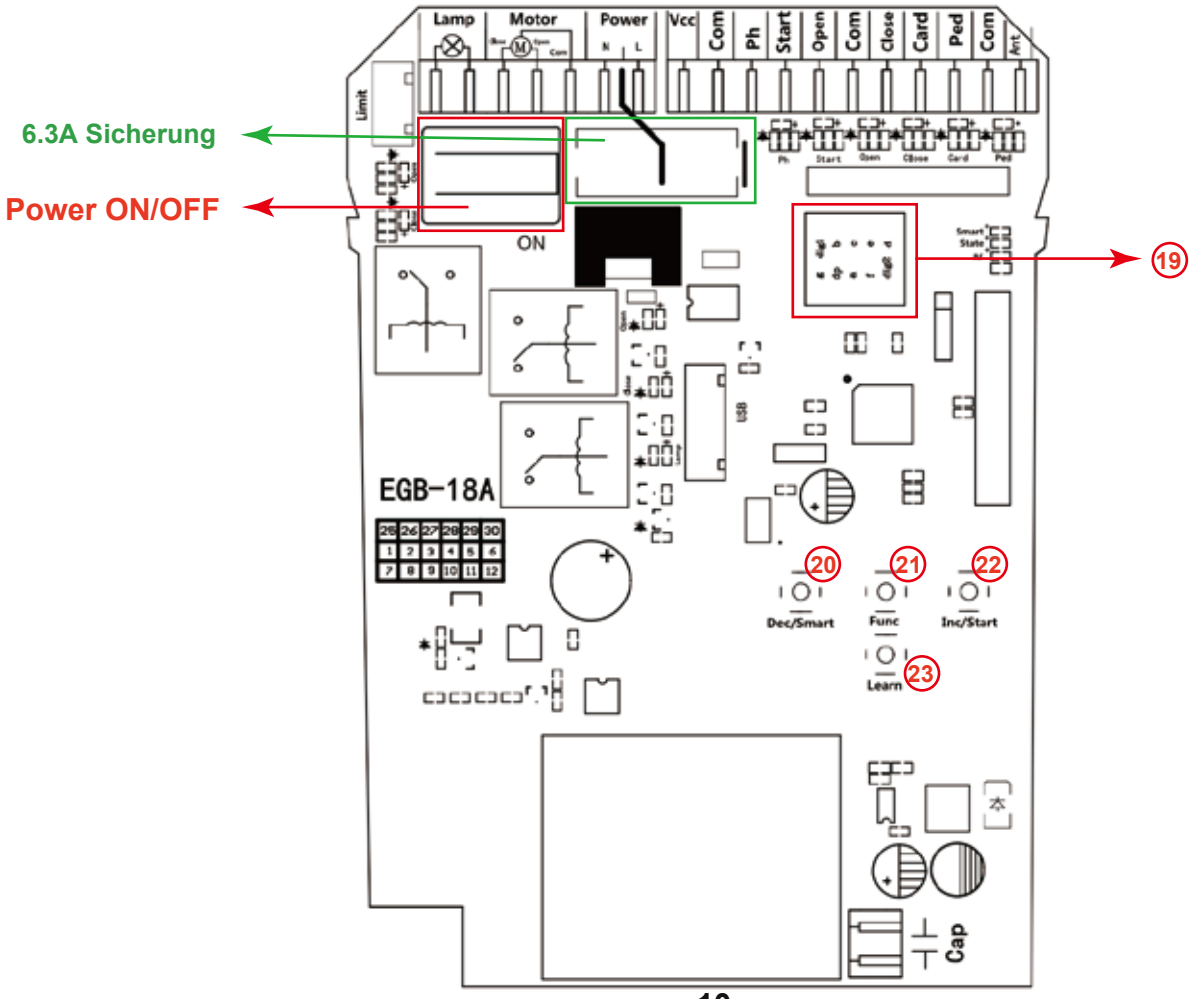

①&② **Lampe:** wird verwendet, um sich mit Blinklicht zu verbinden, die Ausgangsspannung beträgt AC 110V/220V.

③&④&⑤ **Motor:** wird verwendet, um sich mit dem Draht des Schiebetormotors zu verbinden.

⑥&⑦ **Stromversorgung:** wird verwendet, um sich mit AC 110V/220V Strom zu verbinden.

⑧ **Vcc:** DC 12V Ausgang, der verwendet wird, um sich mit externen Geräten zu verbinden, max. 200mA.

⑨ **Com:** wird verwendet, um sich mit dem COM Anschluss oder GND zu verbinden.

⑩ **Ph:** wird verwendet, um sich mit dem Lichtschrankensensor zu verbinden.

⑪ **Start:** Es ist ein Einzelknopf-Steuerungsmodus-Schalter zur Steuerung des Tors durch „Öfnen-Stopp-Schließen - Stopp - Öfnen... " zyklisch.

⑫ **Open:** Zum Anschluss eines beliebigen externen Geräts, das zum Öffnen des Tors in der Lage ist.

⑬ **Com:** wird verwendet, um sich mit dem COM Anschluss oder GND zu verbinden.

⑭ **Close:** Wird verwendet, um sich mit externen Geräten zu verbinden, die das Tor schließen.

⑮ **Karte:** Dient zum Anschluss aller externen Geräte, die die Tür öffnen können.

⑯ **Ped:** Fußgängermodus-Signal (Toröfnungssignal) Eingangsport.

⑰ **Com:** Wird verwendet, um sich mit COM Terminal oder GND zu verbinden.

⑱ **ANT:** Antennenanschluss.

⑲ **Digitalanzeige:** ie dient zur Anzeige der Einstellungsdaten.

⑳ **DEC/SMART:** Wird verwendet, um die Verringerung der Dateneinstellung zu ermitteln oder das Smart-Modul zu bedienen.

㉑ **FUN-Taste:** Wird verwendet, um das Menü aufzurufen und die Daten zu bestätigen.

㉒ **INC/START:** Wird verwendet, um die Erhöhung der Dateneinstellung zu ermitteln oder den Einzelknopf-Steuerungsmodus zu bedienen.

㉓ **LEARN-Taste:** Sie dient zum Programmieren/Löschen der Fernbedienung.

- **Schaltplantafel-Schaltplan**

1. Installieren Sie den Motor auf der rechten Seite des Tors

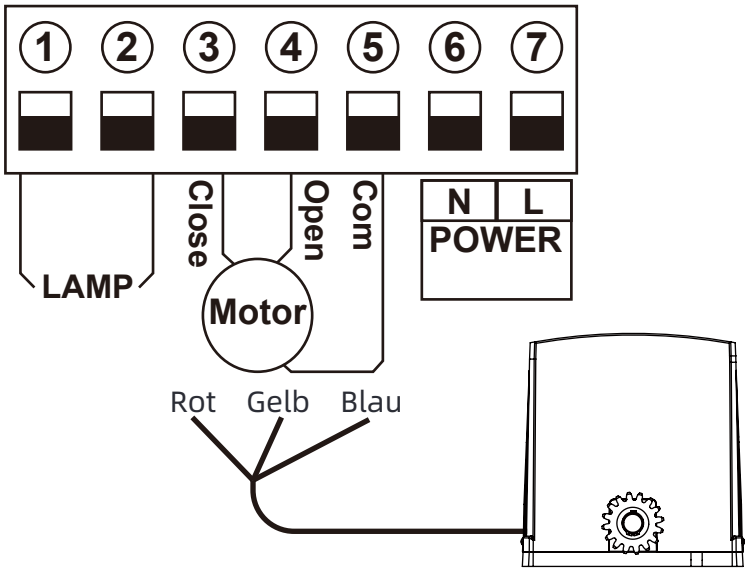

Terminal ③ , ④ bestimmt die Vorwärts- und Rückwärtsrichtung des Motors

Terminal ⑤ dient zum Verbinden mit Com(GND)

Bitte beachten Sie: Unsere Werkseinstellung ist die Installation des Motors auf der rechten Seite des Tors! Wenn Sie den Motor auf der linken Seite des Tors installieren möchten, rufen Sie bitte das Digitalanzeige-Menü auf, um den Parameter J2-Wert on 0 auf 1 und den F1-Wert von 0 auf 1 zu setzen. Bitte befolgen Sie die Anweisungen auf Seite 17-18.

2. Mit Blitzlampe verbinden

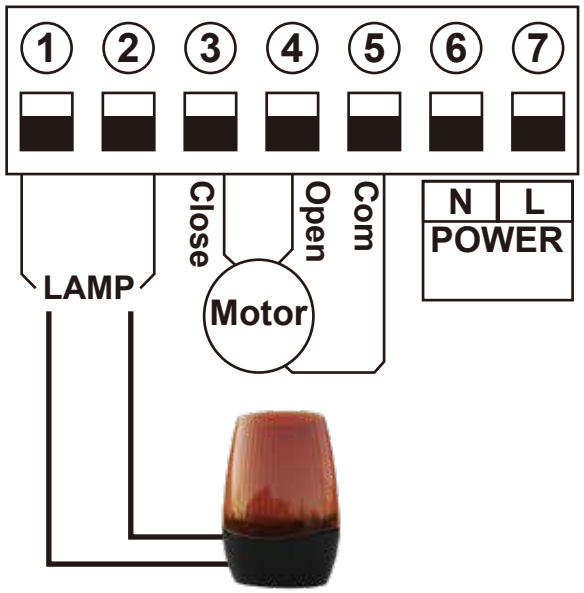

Terminal ① und ② dienen zum Anschließen der Blitzlampe.

3. Mit Sicherheitslichtschranke verbinden

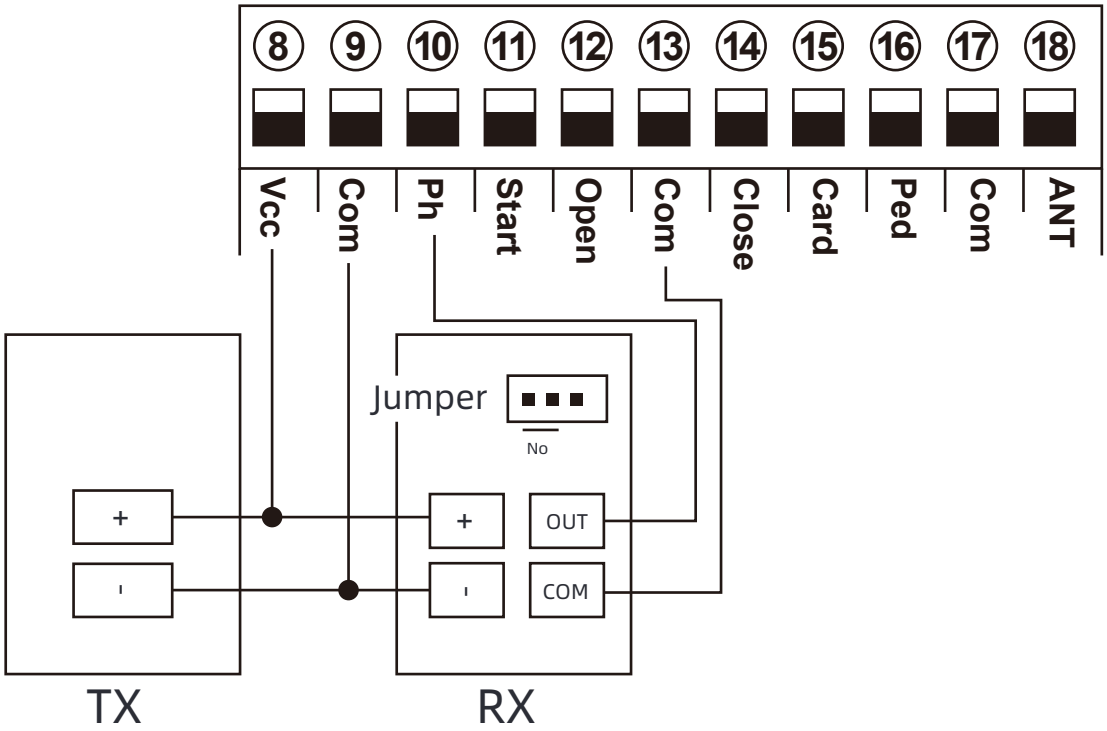

Verbinden Sie Klemme ⑬ mit dem „COM “ der Fotozelle RX.
Verbinden Sie Klemme ⑩ mit dem „OUT “ der Fotozelle RX.
Verbinden Sie Klemme ⑧ mit dem „+ “-Pol der Fotozellen RX und TX.
Verbinden Sie Klemme ⑨ mit dem „- “-Pol der Fotozellen RX und TX.

4. Mit Startklemme verbinden

Start Terminal wird verwendet, um sich mit einigen externen Geräten zu verbinden, wie z. B. Drucktaster, kabelgebundene Tastatur Empfänger usw. Steuerung des Tors im Modus **„ Öfnen-Stopp-Schließen-Stopp... “**

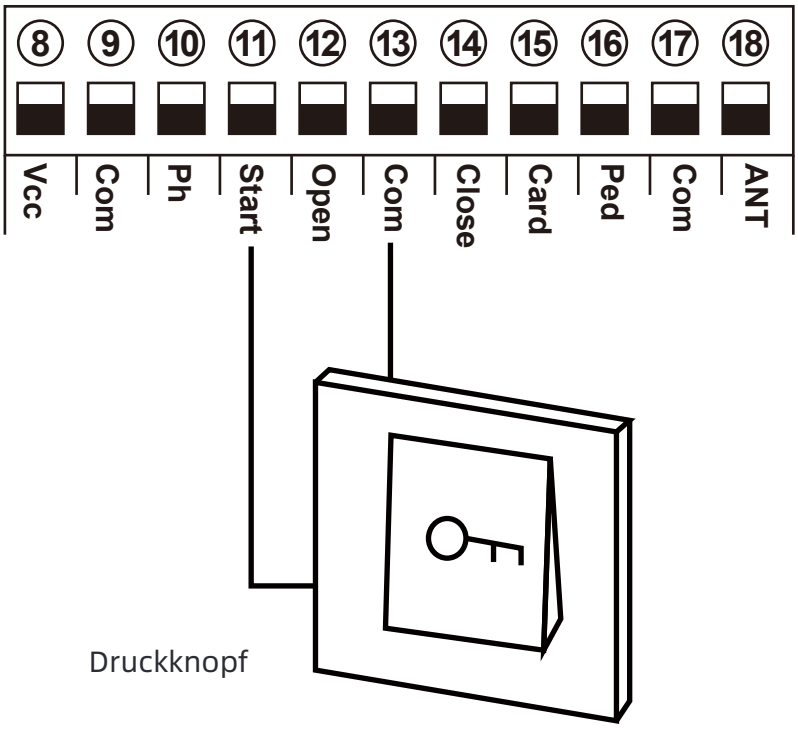

Terminal ⑪ und ⑬ sind für den Anschluss an den Druckknopf vorgesehen.

Hinweis! Wenn Sie die Magnetkarte oder die kabelgebundene Tastatur usw. anschließen, verbinden Sie diese bitte auch mit ⑧ Vcc und ⑨ Com, um die Stromversorgung zu erhalten..

5. Verbindung mit Magnetkarte

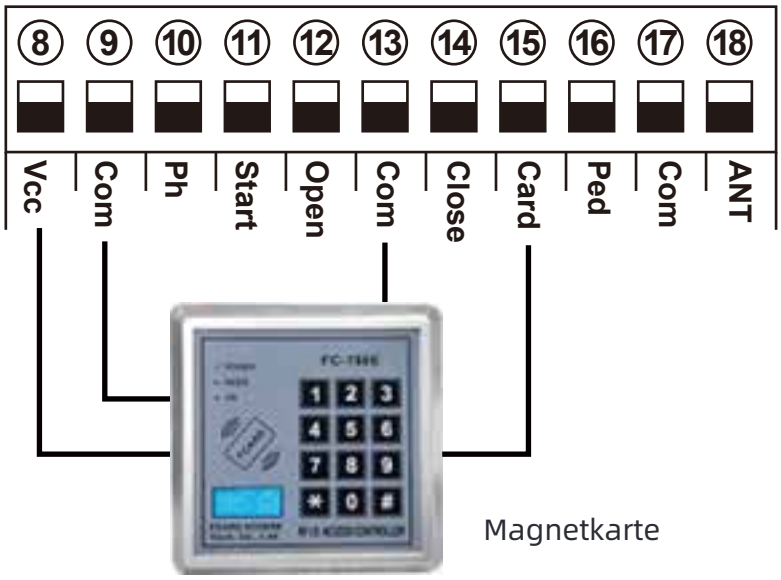

Terminal ⑮ ist nur zum Öfnen des Tors vorgesehen, für externe Geräte wie Magnetkarte, kabelgebundene Tastatur usw.

Terminal ⑮ und ⑬ sind für den Anschluss an die Magnetkarte vorgesehen. Terminal ⑧ und ⑨ dienen zur Stromversorgung d r Magnetkarte.

6. Mit Schleifendetektor verbinden

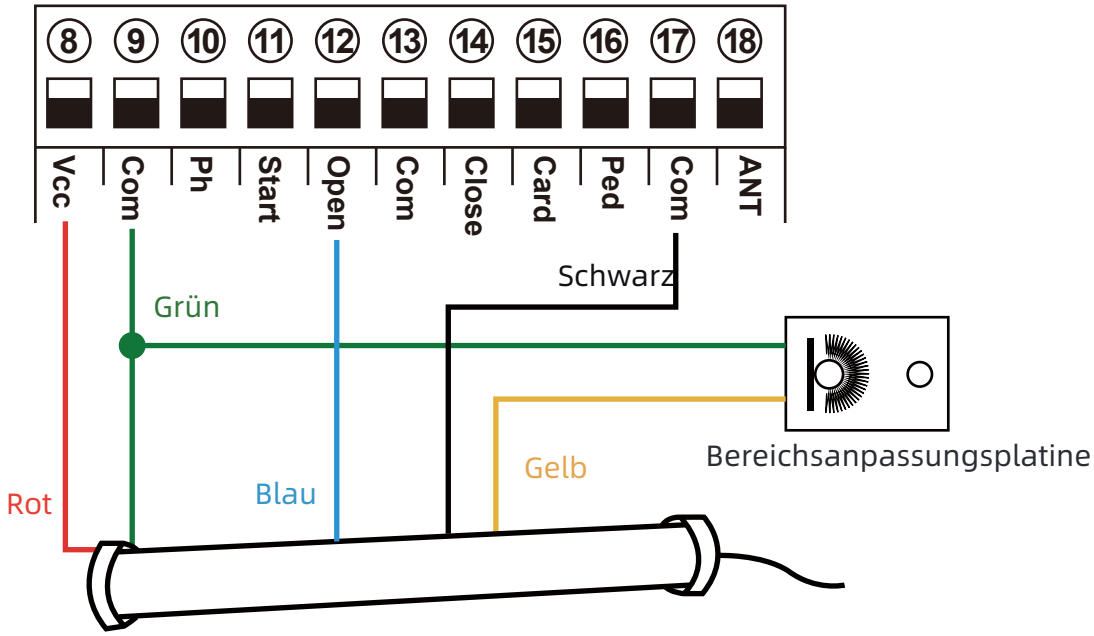

7. Informationen zur Schleifendetektorschleife:

Defnition des 5-adrigen Kabels:

ROT →Eingangsspannung (+) BLAU -> Relais-NO

GRÜN →Masse/Gemeinsame Masse (-) GELB → Bereichseinstellungspotentiometer (POT)

SCHWARZ → Relais-Gemeinsamer Anschluss

Roter Draht: mit Klemme ⑧ verbinden.

Grüner Draht: mit Klemme verbinden ⑨ und Bereichseinstellungsplatine.

Schwarzer Draht: mit Klemme ⑰ verbinden.

Blauer Draht: mit Klemme 12 ⑫ verbinden.

Gelbes Kabel: Verbindung mit dem Bereichseinstellpotentiometer.

Fernbedienung

Jede Fernbedienung hat 4 Tasten, die unabhängig voneinander mit verschiedenen Arbeitsmodi über das Digitalanzeigemenü L1, L2, L3 und L4 eingestellt werden können

0: Keine Funktion.
1: Öfnen-Stopp-Schließen...
2: Fußgängermodus.
3: Nur öffnen
4: Nur schließen.
5: Nur stoppen.
6: Automatische Schließung per Fernbedienung deaktivieren.

Wie man die Fernbedienung programmiert oder löscht

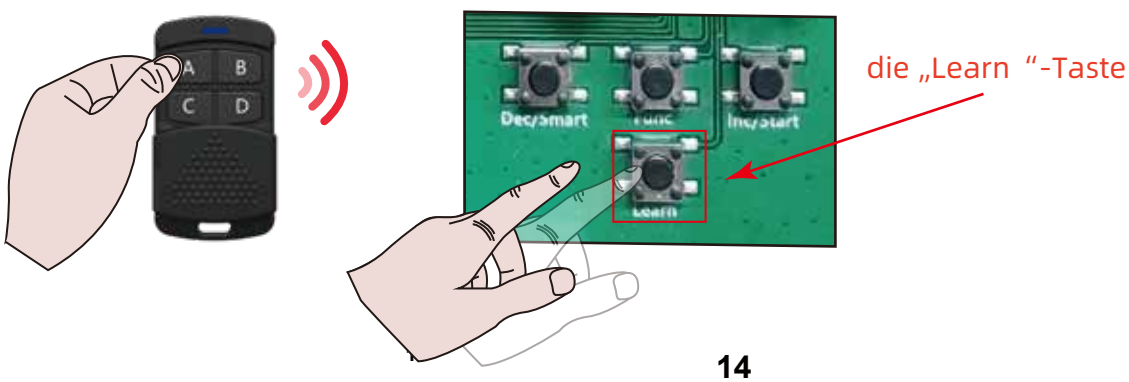

• **Fernbedienung programmieren:** Drücken Sie die „Learn "-Taste für mindestens 1 Sekunde und lassen Sie sie dann los. Die LED-Anzeige leuchtet auf. Jetzt muss der Benutzer die Taste von der Fernbedienung drücken, und der Summer gibt einen kurz en Piepton aus, was bedeutet, dass die Programmierung erfolgreich war, und die digitale LED zeigt die Anzahl der geernten Fernbedienungen an.

Wenn der Controller innerhalb von 8 Sekunden nach dem Drücken der Lerntaste kein Signal von der Fernbedienung empfängt, erlischt die LED-Anzeige des Controllers und der Code-Lernmodus wird beendet.

Hinweis: Da die Digitalanzeige nur zwei digitale Zahlen anzeigen kann, zeigt die Digitalanzeige ab der 100. Fernbedienung A anstelle der Zehner- und Hunderterstelle an, wenn der Controller bereits mehr als 99 Fernbedienungen gelernt hat. So zeigt die 100.Fernbedienung A0 und die 101. Fernbedienung A1 an. Wenn der Controller bereits mehr als 109 Fernbedienungen gelernt hat, zeigt die Digitalanzeige ab der 110. Fernbedienung b anstelle der Zehner- und Hunderterstelle an. So zeigt die 110. Fernbedienung b0 an. Und die 120. Fernbedienung C0.

Maximale Kapazität: 128 Stück Fernbedienungen. Wenn die digitale LED "- -" mit einem kurzen Summerpiepton 5 Mal anzeigt, bedeutet dies, dass keine weiteren Fernbedienungen gelernt werden können.

• **Fernbedienung löschen:** Halten Sie die Lerntaste 6 Sekunden lang gedrückt, bis der Summer einen langen Ton (Piepton) von sich gibt. Dann lassen Sie die Taste los, und die Digitalanzeige zeigt "00" an. Jetzt können alle Fernbedienungen das Tor nicht mehr steuern

Funktionsbeschreibung der Steuerplatine

Artike	Beschreibung
Einschalten	Nach dem Einschalten der Steuerplatine ertönt der Summer, und das Menü zeigt die Modellnummer und Version an, und die Statusanzeige-LED leuchtet auf.
Einschalten Anzeige-LED	Während der Toröffner normal funktioniert, leuchtet beim Öffnen des Tors blau, beim Schließen des Tors rot.
Automatisches Fahrweglernen	Der neu installierte Motor muss einmal das automatische Fahrweglernen durchführen, bevor die hohen und niedrigen Geschwindigkeiten normal zugewiesen werden können. Nach Abschluss des automatischen Fahrweglernens weist der Torantrieb automatisch die hohe und niedrige Geschwindigkeit zu.Die hohen und niedrigen Geschwindigkeiten zum Öffnen und Schließen können über das digitale Anzeigemenü eingestellt werden. 1. Vor dem Starten des automatischen Fahrweglernens muss das Tor vollständig geschlossen sein. 2. Rufen Sie das Menü auf, wählen Sie Pr, stellen Sie 5 ein und bestätigen Sie, um das automatische Fahrweglernen zu starten. 3. Das Tor öffnet und schließt automatisch, um sich die Fahrzeit zu merken. 4. Einstellen der langsamen Motorlaufzeit zum separaten Öffnen und Schließen überdas Menü. Je größer der Wert, desto länger die langsame Laufzeit.Während des Vorgangs wird das automatische Fahrweglernen unterbrochen, wenn eine Steuerung erfolgt, z. B. durch Auslösen der HF-Steuerung, des PED/Ph-Anschlusses usw., und der Lernvorgang muss neu gestartet werden. Wenn das automatische Fahrweglernen auf halbem Weg fehlschlägt, ertönt der Summer zweimal, und der Summer ertönt einmal lang, wenn das Anlernen erfolgreich war.
Langsame Geschwindigkeit einstellenLaufzeit	Nach Abschluss des automatischen Fahrlernens stellt der Toröfner automatisch die langsamen Laufzeiten für das Öfnen und Schließen von 0 - 5 Stufen ein. Je größer der Wert ist, desto länger ist die langsame Laufzeit.0 bedeutet keine langsame Laufzeit.

Überstrom	—.Die Überstromfunktion kann ein Auto vor dem Zerstören schützen. Während sich das Tor öffnet, erkennt es den Überstrom und stoppt.Wenn sich das Tor schließt und den Überstrom erkennt, kann der Benutzer über das digitale Displaymenü verschiedene Reaktionsmodi einstellen. 0: Zurück zur geöffneten Position. 1: Zurück, um das Tor für 1 Sekunde zu öffnen. 2: Zurück, um das Tor für 3 Sekunden zu öffnen. 3: Stopp. Einstellung des Überstroms für das Öffnen und Schließen des Tors über das Menü der Digitalanzeige.
Endschaltermodus	1. Wenn das Tor vollständig geöffnet/geschlossen ist und den Endschalter auslöst, stoppt der Motor automatisch. 2. Um ein Überlaufen durch die Trägheit des Tormotors nach Erreichen der geöffneten oder geschlossenen Position zu erhindern, hat das Werk das Menü J1 eingestellt, um den Stoppreaktionsabstand einzustellen, nachdem sich der Motor im geöffneten und geschlossenen Endanschlag befndet. 3. Die Steuerplatine unterstützt die Zusammenarbeit mit NO- und NC-Endschaltern und kann den Endschaltermodus von NO- und NC-Modus über das Digitalanzeige-Menü einstellen. 4. Die Steuerplatine kann die Endrichtung über das Digitalanzeige-Menü umschalten. Wenn das Menü„Lr “ anzeigt, bedeutet dies, dass der Endschalter einen Fehler (Endfehler) erkannt hat.Bitte überprüfen Sie, ob der Begrenzer beschädigt ist oder schlechten Kontakt hat, oder ob der normalerweise ofene und normalerweise geschlossene Modus (Menü F0), der vom System eingestellt wurde, nicht mit dem tatsächlichen Endschaltertyp übereinstimmt.
Sicherheitslichtschrankenmodus	Sicherheitslichtschrankenmodus über das Menü einstellen, der Standardmodus ist 1, es ist der normal geöfnete Modus. 1. Während sich das Tor schließt, wird der Ph-Port ausgelöst, das Tor fährt zurück in die ofene Position. 2. Wenn der automatische Schließtimer nach dem vollständigen Öfnen eingestellt ist, wird das Tor automatisch geschlossen, nachdem das Sicherheitslichtschrankensignal verschwunden ist. 3. Wenn das Sicherheitslichtschrankensignal vorhanden ist, wird die Schließaktion des Tors nicht ausgeführt und der automatische Schließtimer nach dem vollständigen Öfnen wird immer zurückgesetzt.
Automatischer Schließ-Timer für vollständiges Öffnen	1. Die automatische Schließfunktion wird nur ausgelöst, nachdem das Tor vollständig geöfnet wurde. 2. Stellen Sie den automatischen Schließtimer für vollständiges Öfnen über das Digitalanzeige-Menü ein. 3. Wenn der automatische Schließtimer mit dem Herunterzählen beginnt, blinkt die STATE-LED einmal pro Sekunde. 4. Wenn das Tor vollständig geöfnet ist und sich im Countdown zum Schließen befndet, kann mit einer Taste auf der Fernbedienung der automatische Schließbefehl abgebrochen werden. Der Benutzer kann ihn bedienen, um den automatischen Schließtimer abzubrechen. Hinweis: Der Abbruch bricht nur dieses Mal ab, und das Tor kann beim nächsten Mal automatisch schließen, wenn es vollständig geöfnet ist.
Blitzlampenmodus	Stellen Sie den Lampenarbeitsmodus über das Digitalanzeige-Menü ein. Modus 0: Blinklicht und Motor arbeiten gleichzeitig und stoppen gleichzeitig. Modus 1: Blinklicht schaltet sich 30 Sekunden nach dem Motorstopp aus. HINWEIS: Egal, ob Sie Modus 0 oder Modus 1 wählen, wenn sich das Tor im automatischen Schließzeit-Countdown-Status befndet, leuchtet die Lampe ebenfalls auf.
Maximaler Motor Arbeitszeit-Schutz	Wenn der Motor mit hoher Geschwindigkeit länger als 90 Sekunden oder mit langsamer Geschwindigkeit länger als 30 Sekunden läuft, stoppt der Motor zum Schutz.
Einstellung des Start-Terminals	Stellen Sie das Startterminal mit verschiedenen Funktionen über das Menü ein. 0: Öfnen-Stopp-Schließen.....(Werkseinstellung) 1: Fußgänger Öfnen-Stopp-Schließen. 2: Nur öfnen. 3: Nur schließen. 4: Nur Stopp

Einstellung des offenen Anschlusses	Stellen Sie das ofene Terminal mit verschiedenen Funktionen über das Menü ein. 0: Öfnen-Stoppen-Schließen... 1: Fußgänger Öfnen-Stoppen-Schließen... 2: Nur öfnen (Werkseinstellung) 3: Nur schließen. 4: Nur stoppen.
Einstellung des geschlossenen Anschlusses	0: Öfnen-Stoppen-Schließen... 1: Fußgänger Öfnen-Stoppen-Schließen.... 2: Nur öfnen.
Einstellung des Kartenterminals	0: Öfnen-Stoppen-Schließen..... 1: Fußgänger Öfnen-Stoppen-Schließen.... 2: Nur öfnen (Werkseinstellung) Nach dem Betrieb von Modus 2 zum vollständigen Öfnen des Tors löst das Tor nach dem Durchziehen der Karte den automatischen Schließtimer aus.
Fußgängermodus	Die Fernbedienung und das Fußgängerterminal können den Fußgängermodus auslösen, das Tor öfnet sich teilweise und stoppt dann, öfnet sich nicht vollständig. Der Modus ist praktisch für Benutzer, die ein- und ausgehen. Der Fußgängermodus funktioniert mit „Öfnen-Stoppen-Schließen... “Stellen Sie den Fußgängermodus-Timer und den automatischen Schließtimer für den Fußgängermodus über das Menü ein.
Upgrade der Steuerplatinensystem über ein USB-Gerät	1. Bevor Sie das System aktualisieren, bestätigen Sie bitte, dass das U-Disk-Dokument FAT32 ist oder nicht. Wenn nicht, formatieren Sie die U-Disk bitte als FAT32. 2. Kopieren Sie die Upgrade-Datei in das Stammverzeichnis der U-Disk und nennen Sie sie EGB-18.bin. 3. Stecken Sie die U-Disk in das Upgrade-Modul und verbinden Sie dann das Upgrade-Modul mit dem USB-Anschluss. 4. Rufen Sie das Menü auf, wählen Sie die PU aus, stellen Sie 5 ein und bestätigen Sie. Zu diesem Zeitpunkt wird das System neu gestartet, die Digitalröhre zeigt UP an und das Upgrade beginnt. Nach Abschluss des Upgrades wird es automatisch neu gestartet.

Parametereinstellung der Steuerplatine

- Die [FUN]-Taste 3 Sekunden lang gedrückt halten, und die Digitalanzeige zeigt „A0 “ an, dann loslassen die Taste, jetzt kann das Menü auf **[INC+]** und **[DEC-]** zum Erhöhen und Verringern von Zahlen oder Werten eingestellt werden.
- Nach dem Anpassen des Wertes die **[FUN]** Taste drücken, um die Daten zu speichern, und der Summer piept einmal um die erfolgreiche Speicherung anzuzeigen.
- Nachdem die Menüeinstellung abgeschlossen ist, die **[LEARN]** Taste drücken, um die Menüeinstellung zu verlassen und die Anzeige zu schließen.

Artikel	Funktionsbeschreibung	Wert	Werkseinstellung	Erklärung
A0	Öfnen von Überstrom Einstellung bei hoher Geschwindigkeit	0-20 Stufe	10	Öfnen der Überstromeinstellung bei hoher Geschwindigkeit, je größer der Wert, desto schwieriger ist es für den Motor zu stoppen. Einstellwert von 0-20.
A1	Schließen von Überstrom Einstellung bei hoher Geschwindigkeit	0-20 Stufe	10	Bei hoher Geschwindigkeit die Überstromabschaltung schließen. Je größer der Wert ist, desto schwieriger ist es, den Motor anzuhalten. Einstellwert von 0-20.
A8	Überstromempfindlichkeit	0-3 Stufe	0	Je größer der Wert ist, desto länger ist die Überstrom-Erfassungszeit. Einstellwert von 0-3.

Artikel	Funktionsbeschreibung	Wert	Werkseinstellung	Erklärung
A9	Überstromreaktion	0-3	0	Überstromreaktion des Gates einstellen: 0: Umkehrung zurück zum Ende. 1: Eine Sekunde zurücksetzen und anhalten. 2: 3 Sekunden zurücksetzen und stoppen. 3: Stopp.
b0	Einstellung der langsamen Geschwindigkeit Laufzeit für Öfnen	0-5 Stufe	2	Dient zur Einstellung der langsamen Betriebszeit für das Öffnen der Tür. Die Tür läuft innerhalb dieses eingestellten Bereichs mit langsamer Geschwindigkeit und vollendet dann den restlichen Weg mit hoher Geschwindigkeit. Der Einstellbereich liegt zwischen 0 und 5 Sekunden.
b1	Einstellung der langsamen Geschwindigkeit Laufzeit für Schließen	0-5 Stufe	2	Wird verwendet, um die langsame Laufzeit des Torschließens einzustellen. Das Tor läuft mit langsamer Geschwindigkeit innerhalb dieser Einstellung und wechselt dann mit seiner restlichen Strecke zu hoher Geschwindigkeit. Einstellung von 0-5 Sekunden.
C0	Automatischer Schließtimer für vollständiges Öfnen	0-99s	0	Einstellung von 0-99 Sekunden 0 bedeutet keine automatische Schließung bei vollständiger Öfnung.
C1	Automatischer Schließtimer für Swipe-Karte	0-99s	0	Einstellung von 0-99 Sekunden. 0 bedeutet Keine automatische Schließung bei Auslösung durch Swipe-Karte.
E0	Fußgängermodus	0-15s	6	0 bedeutet kein Fußgängermodus.
E1	Automatischer Schließtimer für Fußgängermodus	0-99s	0	0 bedeutet keine automatische Schließung für Fußgängermodus
F0	Endschaltermodus	0-1	1	0: NC-Modus. 1:NO-Modus.
F1	Grenzwertrichtung umschalten	0-1	0	0: Standardrichtung. 1: Richtung wechseln.
F2	Sicherheitslichtschrankenmodus	0-1	1	0: NC-Modus. 1:NO-Modus.
F3	Blitzlampenmodus	0-1	0	0: Blinklicht und Motor arbeiten und stoppen zur gleichen Zeit. 1: Das Blinklicht schaltet sich 30 Sekunden nach dem der Motor stoppt aus.
G0	Einstellung des Startterminals	0-4	0	0: Öfnen-Stoppen-Schließen... 1: Fußgängermodus Öfnen-Stoppen-Schließen... 2: Nur öfnen. 3: Nur schließen. 4: Nur Stopp
G1	Einstellung des Karten-terminals	0-4	2	0: Öfnen-Stoppen-Schließen... 1: Fußgängermodus Öfnen-Stoppen-Schließen... 2: Nur öfnen. 3: Nur schließen. 4: Nur Stopp
G2	Einstellung des offenen terminals G2	0-4	2	0: Öfnen-Stoppen-Schließen... 1: Fußgängermodus Öfnen-Stoppen-Schließen... 2: Nur öfnen. 3: Nur schließen. 4: Nur Stopp
G5	Einstellung des Schließ-terminals	0-4	3	0: Öfnen-Stoppen-Schließen... 1: Fußgängermodus Öfnen-Stoppen-Schließen... 2: Nur öfnen. 3: Nur schließen. 4: Nur Stopp
J1	Stopp-Reaktionsabstand bei geöffneter oder geschlossener Endlage J1	0-5	0	Einstellung von 0-5. Je größer der Wert, desto abrupter stoppt das Tor.
J2	Motorbetriebsrichtung umschalten	0-1	0	0: Standardrichtung. 1: Richtung umschalten

ItemFunction Beschreibung		ValueFactory Standard		Erklärung
L1	Taste A Funktion (Fernbedienung)	0-6	1	0: Keine Funktion. 1: Öfnen-Stopp-Schließen... 2: Fußgängermodus. 3: Nur öfnen. 4: Nur schließen. 5: Nur stoppen. 6: Autoamatische Schließung per Fernbedienung deaktivieren.
L2	Taste B Funktion (Fernbedienung)	0-6	0	0: Keine Funktion. 1: Öfnen-Stopp-Schließen... 2: Fußgängermodus. 3: Nur öfnen. 4: Nur schließen. 5: Nur stoppen. 6: Autoamatische Schließung per Fernbedienung deaktivieren.
L3	Taste C Funktion (Fernbedienung)	0-6	0	0: Keine Funktion. 1: Öfnen-Stopp-Schließen... 2: Fußgängermodus. 3: Nur öfnen. 4: Nur schließen. 5: Nur stoppen. 6: Autoamatische Schließung per Fernbedienung deaktivieren.
L4	Taste D Funktion (Fernbedienung)	0-6	0	0: Keine Funktion. 1: Öfnen-Stopp-Schließen... 2: Fußgängermodus. 3: Nur öfnen. 4: Nur schließen. 5: Nur stoppen. 6: Autoamatische Schließung per Fernbedienung deaktivieren.
Pr	Automatisches Fahren auslösen Lernen	0-10	0	Einstellung von 0-10. Einstellung 5 löst das automatische Fahrlernen aus. 0 bedeutet kein automatisches Fahren lernen.
Pu	System aktualisieren per USB-Gerät	0-10	0	Einstellung von 0-10. Einstellung 5 löst das Upgrade des Systems aus. 0 bedeutet kein Upgrade des Systems.
Po	Werkseinstellungen zurücksetzen	0-10	0	Einstellung von 0-10. Einstellung 5 löst die Reset-Operation aus. 0 bedeutet kein Reset.

Informationen zur digitalen Anzeige der Steuerplatine anzeigen

1. Wenn sich das Tor zu öfnen beginnt, zeigt die Digitalanzeige **„ OP “** an.
2. Wenn sich das Tor zu schließen beginnt, zeigt die Digitalanzeige **„ CL “** an.
3. Nachdem sich das Tor nicht mehr bewegt, zeigt die Digitalanzeige **„ -- “** an.
4. Wenn sich das Tor bis zum vollen Öfnungsendschalter bewegt, zeigt die Digitalanzeige **„ LO “** an.
5. Wenn sich das Tor bis zum vollständigen Schließanschlag bewegt, zeigt die Digitalanzeige **„ LC “** an.
6. Wenn der PED-Modus aktiviert ist, zeigt die Digitalanzeige **„ PD “** an.
7. Nachdem der Motor den Überlastschutz ausgelöst hat, zeigt die Digitalanzeige **„ OH “** an.
8. Nachdem die Fotozelle aktiviert wurde, zeigt die Digitalanzeige **„ PH “** an.
9. Nachdem die Schleife aktiviert wurde, zeigt die Digitalanzeige **„ LP “** an.
10. Wenn der Endschalter defekt ist oder einen Fehler aufweist, zeigt die Digitalanzeige **„ Lr “** an.
11. Wenn die automatische Schließung abgebrochen wird, zeigt die Digitalanzeige **„ CC “** an.

Wie man den Toröffner bedient

Bedienungsanleitung für die Fernbedienung

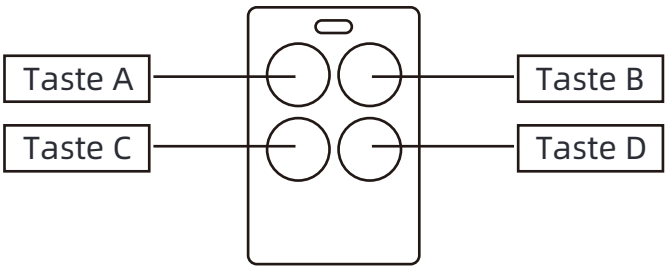

Jede Fernbedienung hat 4 Tasten, die werkseitige Standardtaste A bedient den Toröffner mit Öffnen - Stopp -Schließen... und andere Tasten haben keine Funktion. Wenn Sie die Funktion der Taste zurücksetzen möchten, befolgen Sie bitte die Einstellungen der Steuerplatine auf Seite 19.

Bedienungsanleitung für intelligente Toröffner

Suchen Sie nach „XHouse IOT “ und laden Sie es von Google Play oder dem App Store herunter

FÜR Android & IOS

Oder scannen Sie diesen QR-Code, um die APP „Xhouse IOT “ herunterzuladen und zu installieren. Re gistrieren Sie das Konto für „Xhouse IOT “ und melden Sie sich an.

Gerät hinzufügen

Schritt 1. Schalten Sie das Gerät ein und öfnen Sie die APP. Drücken Sie oben rechts auf „ ⊕ “, um das Gerät hinzuzufügen, wählen Sie dann das „Schiebetor “ aus, das oben rechts einen orangefarbenen Kreis hat. (Abb. 1 und 2)

★ Wenn sich oben rechts ein grauer Kreis befndet, bedeutet dies, dass das Gerät bereits hinzugefügt wurde. Der Benutzer uss die Taste „Dec/Smart “ auf der Steuerplatine etwa 5 Sekunden lang gedrückt halten und dann Schritt 1 wiederholen.

★ Wenn die Meldung „Bitte Verteilungsnetzwerkmodus eingeben und Geräte hinzufügen “ angezeigt wird, muss der BenutzerDrücken und halten Sie die Taste „Dec/Smart “ auf der Steuerplatine etwa 5 Sekunden lang gedrückt und wiederholen Sie dann Schritt 1.

Schritt 2. Wählen Sie das Wi-Fi aus, klicken Sie auf „Verbinden “ und geben Sie das Passwort ein (Abb. 3). (Wenn kein Wi-Fi verbunden werden kann, kann der Benutzer auch „Bluetooth hinzufügen “ auswählen und die Bluetooth-Funktion verwenden, um das Gate in der Nähe zu steuern. Bitte folgen Sie Schritt 4).

Schritt 3. Gerät erfolgreich hinzugefügt. Der Benutzer kann den Namen des Geräts und der Taste über das „ ⚙ “ in der oberen rechten Ecke ändern. (Abb. 5)

Schritt 4: Bluetooth hinzufügen: Bei Verwendung der Bluetooth-Modussteuerung muss sich die mobile App in Bluetooth-Reichweite in der Nähe des Geräts befnden, um eine Verbindung herzustellen und es

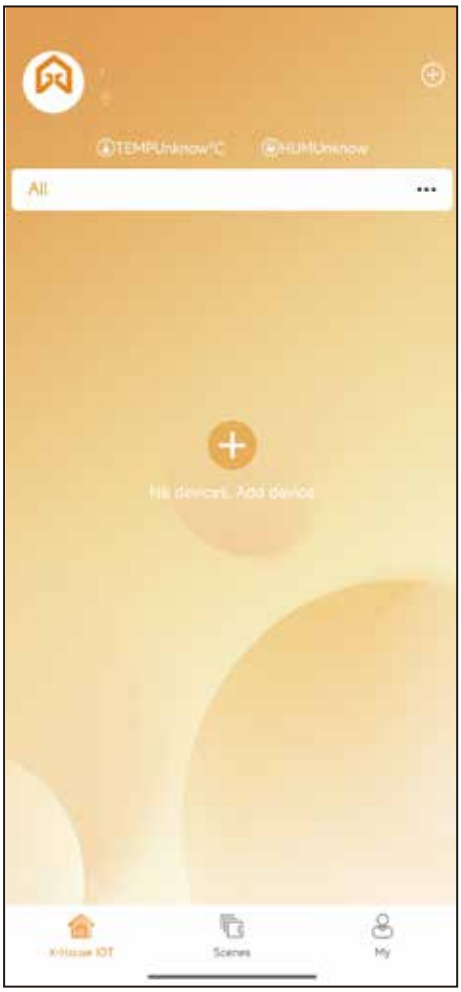

Abb. 1



Abb. 2

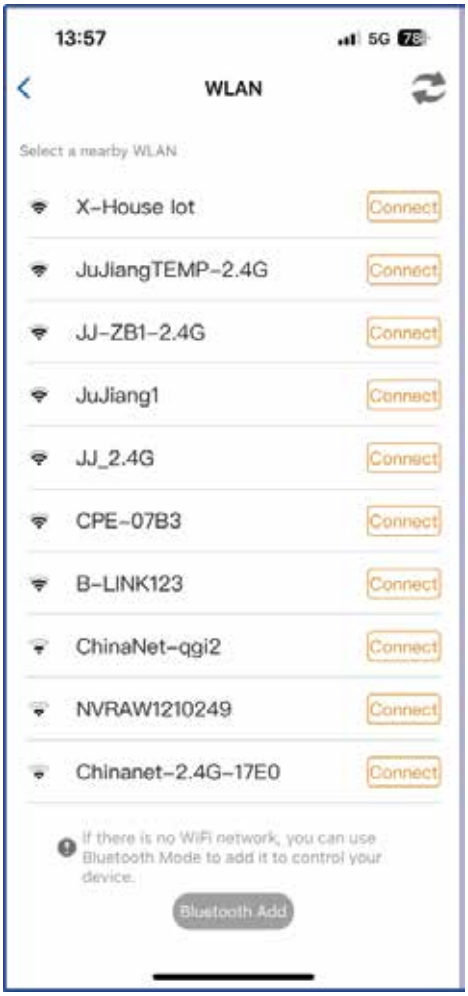

Abb. 3

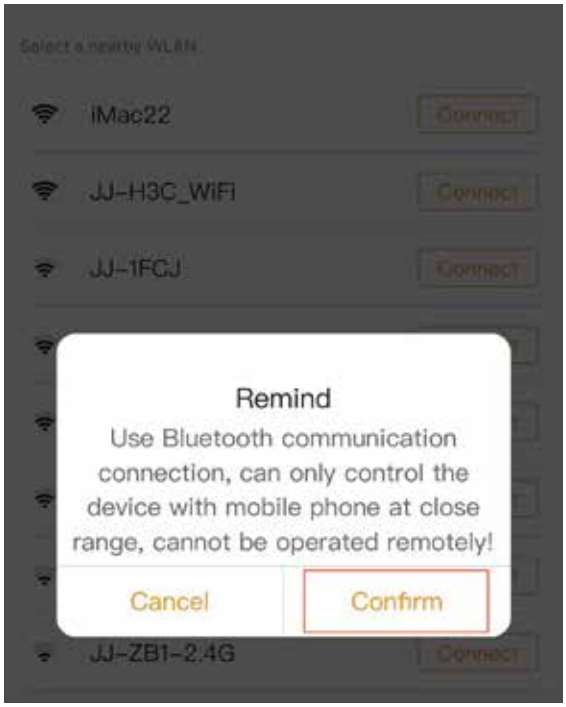

Abb. 4

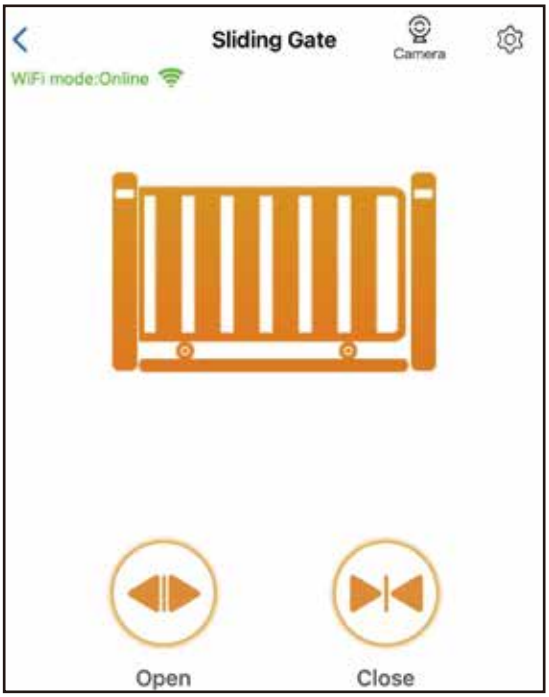

Abb. 5

- **Gerät unterstützt WIFI- und Bluetooth-Arbeitsmodus**

★Wenn das Gerät erfolgreich mit dem WiFi-Netzwerk verbunden ist, unterstützt es die Fernsteuerung und die Eins ellungen des Geräts über die mobile App. (Abb. 5)

★Wenn das Gerät ofine ist oder das Mobiltelefon kein Netzwerk hat, wenn sich der Benutzer in der Nähe des Geräts innerhalb von 10 Metern befndet und die APP öfnet, wird automatisch in den Bluetooth-Modus gewechselt, um das Gerät zu steuern. (Abb. 6)

★Das Gerät stellt eine Bluetooth-Verbindung mit dem Mobiltelefon her, um eine Nahbereichs-Bluetooth-S teuerung u ermöglichen (es kann jeweils nur das Mobiltelefon eines Benutzers eine Bluetooth-Verbindung herstellen)



Abb. 5



Abb. 6

- **WiFi-Netzwerk oder Bluetooth-Modus wechseln**

Wenn der Benutzer zu einem neuen WiFi-Netzwerk wechseln oder den Steuermodus vom Bluetooth-Modus in den WiFi-Modus ändern muss, befolgen Sie bitte die Schritte.

Schritt 1. Wählen Sie das Gerät aus und drücken Sie auf „⚙“ in der oberen rechten Ecke. Klicken Sie auf „WiFi einstellen/ändern “. (Abb. 7)

Schritt 2. Wählen Sie das neue WiFi aus und verbinden Sie es. Und klicken Sie auf „Aktualisieren “. (Abb. 8)

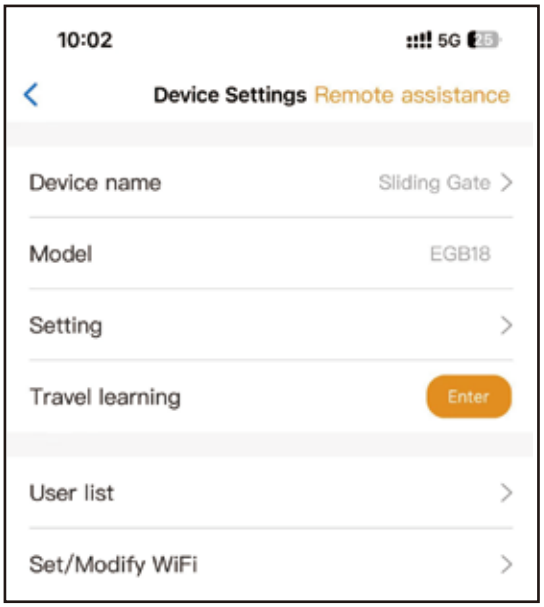

Abb. 7



Abb. 8

- **Gerät freigeben**

Schritt 1. Öfnen Sie die APP und wählen Sie das Gerät aus. Drücken Sie auf das „⚙“ in der oberen rechten Ecke und wählen Sie dann „Gerät reigeben “, w wird ein QR-Code erstellt. (Abb. 9)

Schritt 2. Der neue Benutzer lädt die APP herunter und öfnet sie. Drücken Sie auf „Scannen “ in der oberen rechten Ecke, um den QR-Code zu scannen. (Abb. 10)

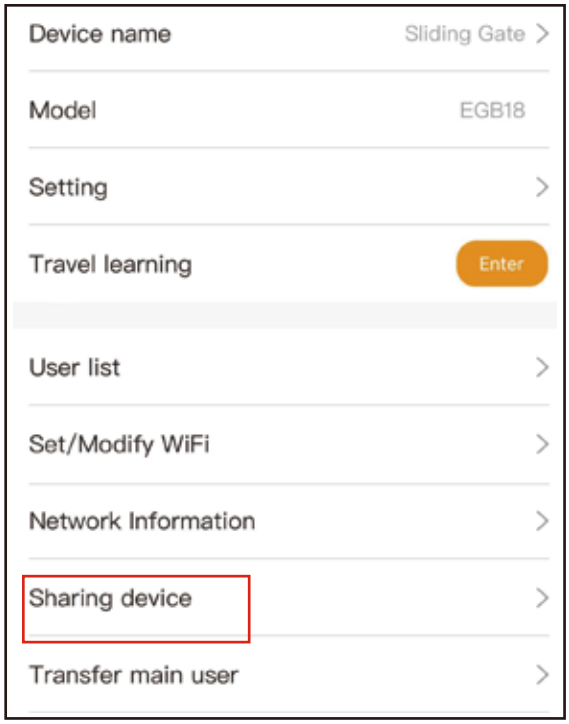

Abb. 9



Abb. 10

- **Geräteeinstellungen**

Der Benutzer kann die Parameter für die Steuerplatine über die APP einstellen.

Schritt 1. Wählen Sie das Gerät aus und drücken Sie oben rechts auf „ ⚙ “. Klicken Sie auf „Einstellung “. (Abb. 11)

Schritt 2. Stellen Sie die Parameter in der APP ein. (Abb. 12)

Hinweis: Wenn der Benutzer die Parameter einstellen möchte, muss das Gerät mit dem WLAN verbunden sein. Wenn nicht, muss der Benutzer die Bluetooth-Funktion verwenden und die Telefon-App so nah wie möglich an das Gerät halten, um die Parameter einzustellen. Klicken Sie nach Abschluss auf die Schaltfäche „Sync “.

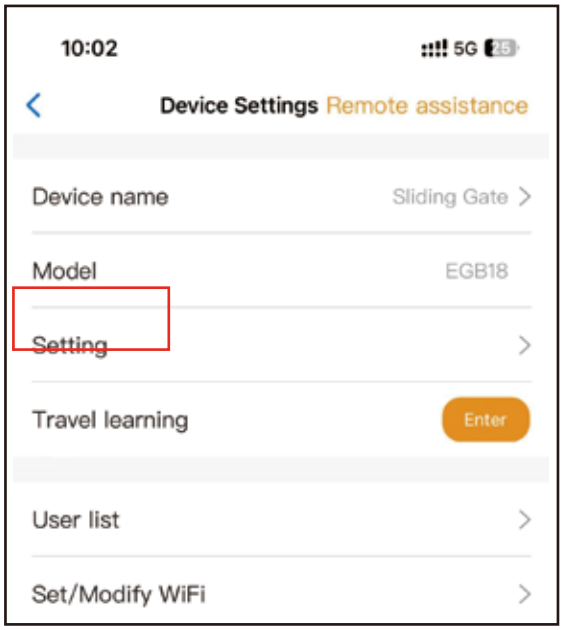

Abb. 11

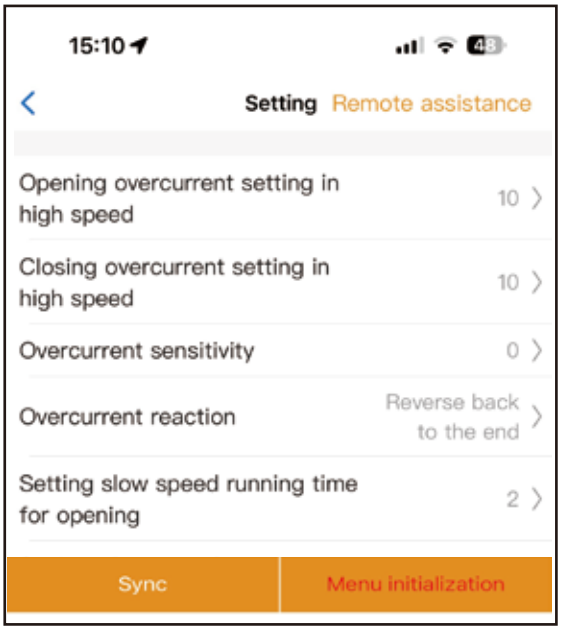

Abb. 12

- **Einstellung der Fernbedienungstastenfunktion**

Der Benutzer kann die Fernbedienungstastenfunktion in der APP für die Steuerplatine einstellen.
Schritt 1. Wählen Sie das Gerät aus und drücken Sie auf das „⚙“ in der oberen rechten Ecke. Klicken Sie auf „Einstellung “.
Schritt 2. Wählen Sie in der APP „Fernbedienungstaste einstellen “.

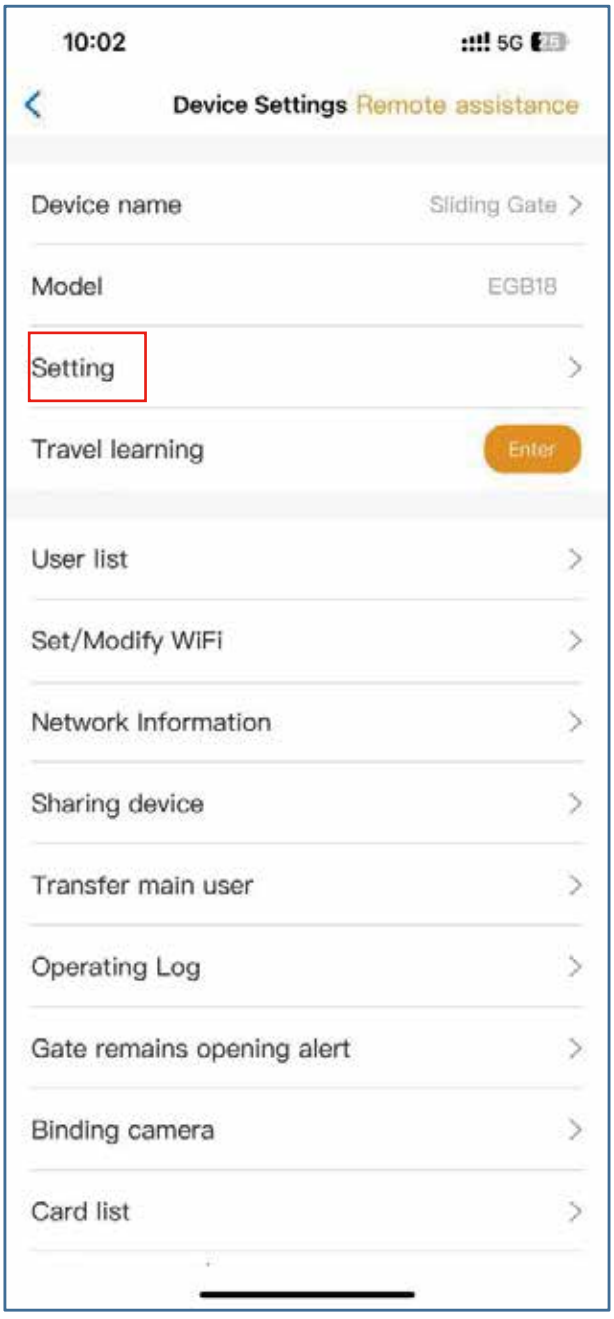

Abb. 13

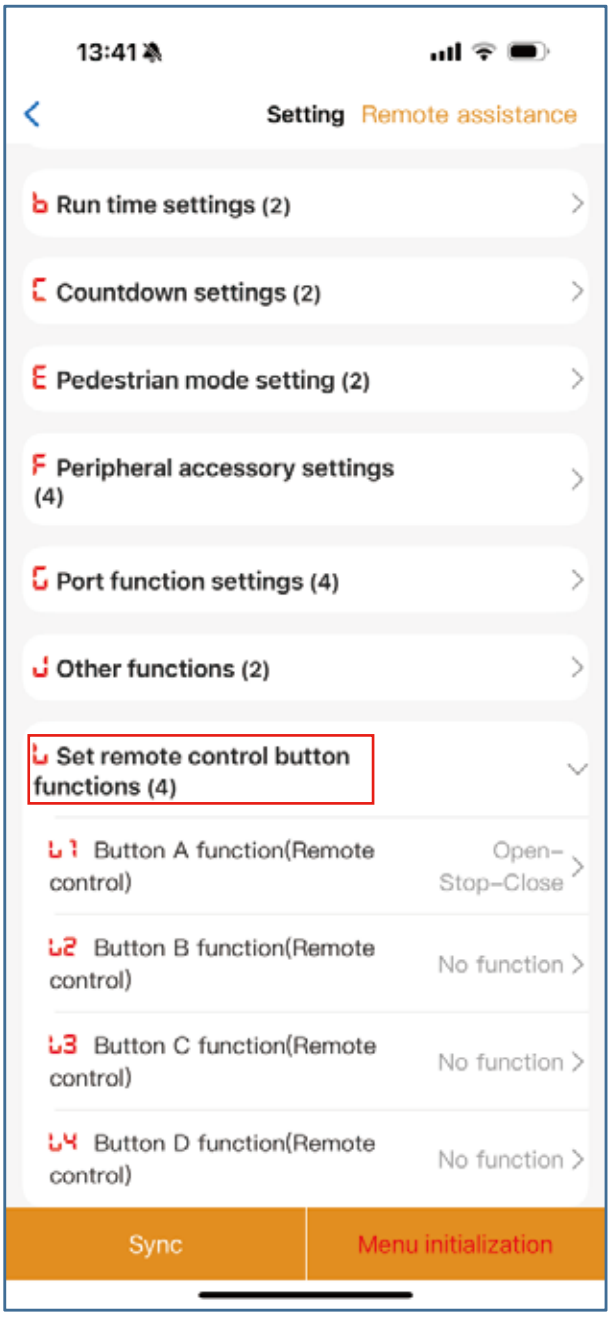

Abb. 14

- **Als Ingenieur bewerben**

Wenn die Geräte Ihres Kunden ausfallen, können Sie das Problem durch „Fernwartung “ lösen. Sie müssen sich also zuerst in der APP als Ingenieur bewerben. Klicken Sie unten in der APP auf „Mein “, wählen Sie „ Als Ingenieur bewerben “, geben Sie die Informationen ein, um die „Bewerbung bestätigen “.

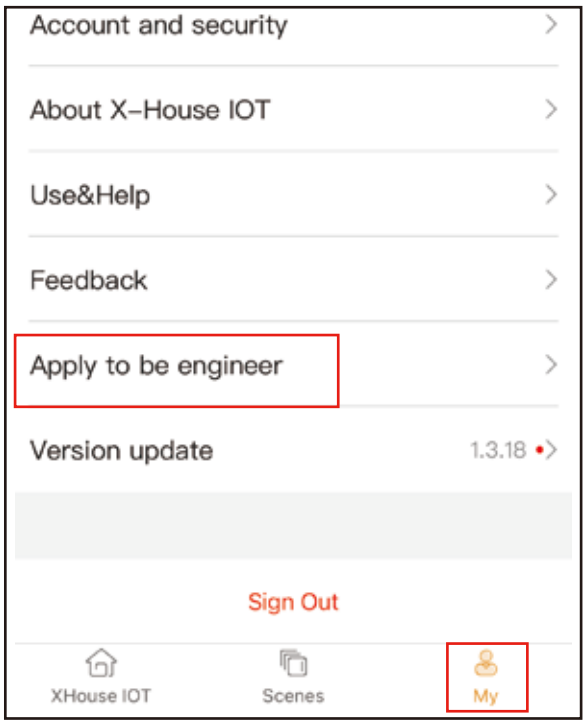

Abb. 15

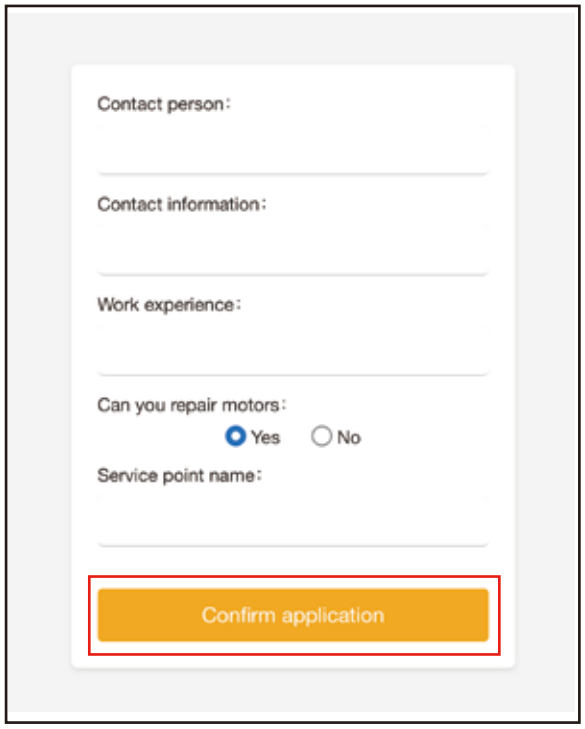

Abb. 16

- **Fernwartung**

Wenn Ihre Geräte ausfallen, müssen die Parametereinstellungen neu angepasst werden. Zu diesem Zeitpunkt können Sie direkt die Schaltfäche „Fernwartung “ initiieren und den QR-Code oder den Bestätigungscode mit Ihrem Installationsdienstleister für den Remote-Service teilen.

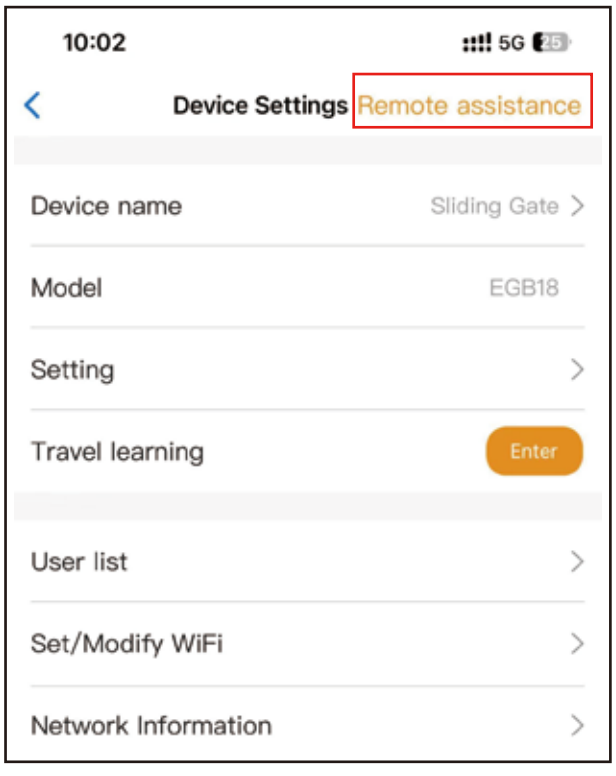

Abb. 17

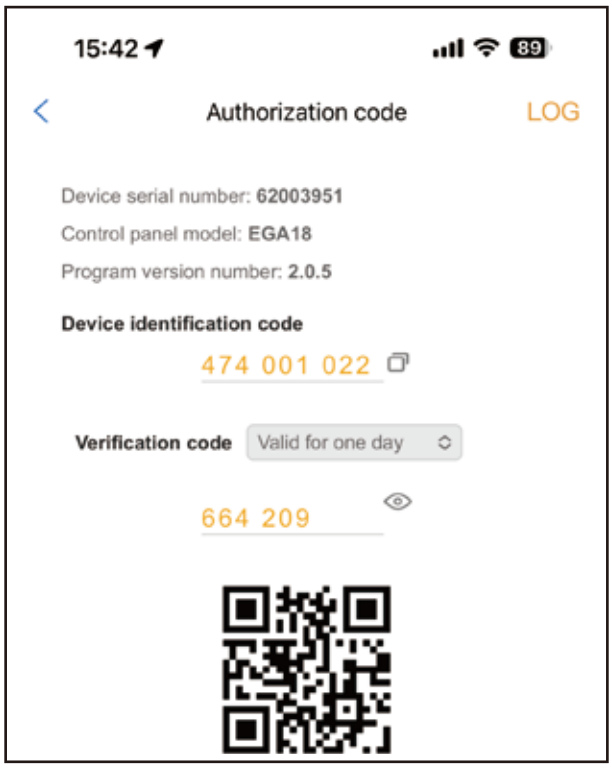

Abb. 18

- **USB-Karte / RF-Fernbedienung außerhalb des Standorts hinzufügen**

Wenn der Benutzer eine RF-Fernbedienung oder eine USB-Karte hinzufügen muss, um das Tor zu öfnen, können Sie die Funktion „USB-Karte / RF-Fernbedienung außerhalb des Standorts hinzufügen “ verwenden und den QR-Code von der Fernbedienung scannen oder die ID-Nummer für die USB-Karte eingeben. Sie müssen den Schaltkasten nicht öfnen, um sie zu programmieren.

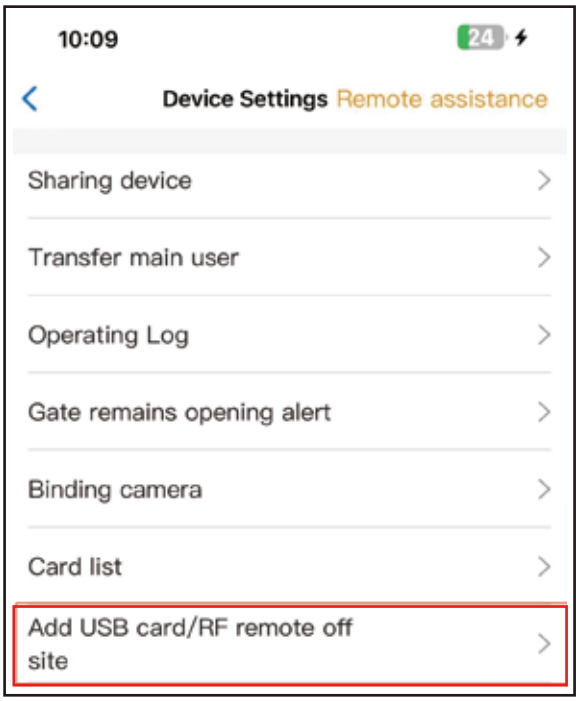

Abb. 19

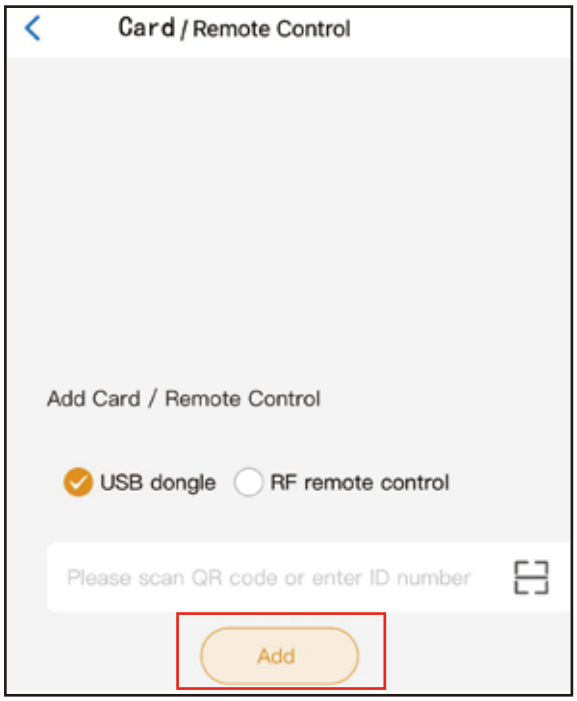

Abb. 20

- **USB-Karte/RF-Fernbedienung vor Ort hinzufügen**

Wenn der Benutzer eine RF-Fernbedienung oder eine USB-Näherungskarte hinzufügen muss, um die Tür zu öfnen, können Sie direkt die Funktion „USB-Karte/RF-Fernbedienung vor Ort hinzufügen “ verwenden, auf die Schaltfäche „Lernen “ klicken und auf „Lernen starten “ klicken. Sie müssen den Schaltkasten nicht öfnen, und die Steuerplatine wechselt in den Code-Lernstatus. Drücken Sie dann die Fernbedienungstaste oder schalten Sie die USB-Karte ein, um ein Signal zu senden.

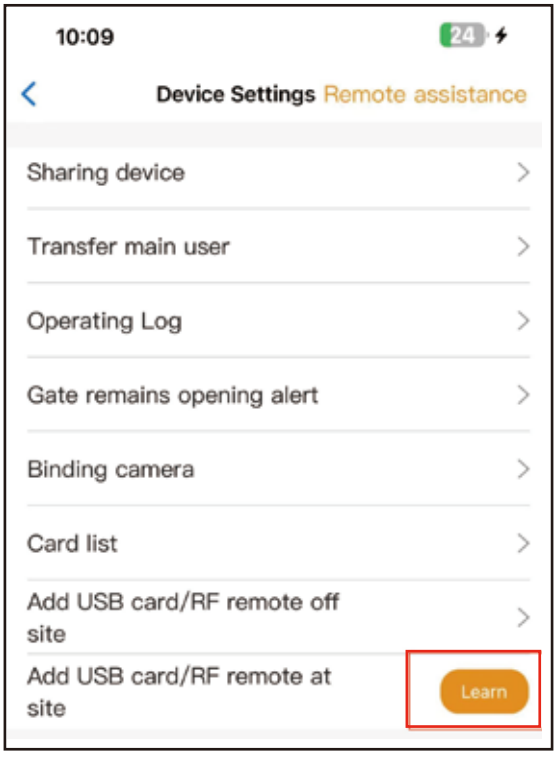

Abb. 20

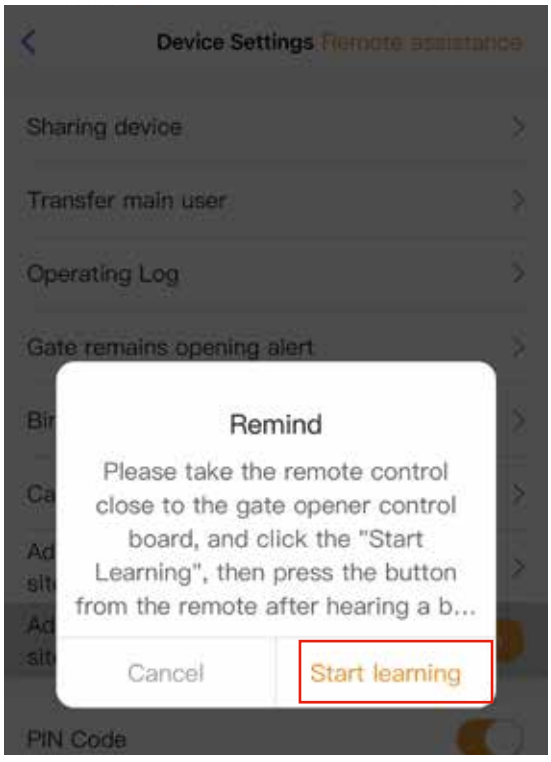

Abb. 21

- **Verwaltung der USB-Karte und RF-Fernbedienung**

Die Kartenliste kann Ihre USB-Karte und RF-Fernbedienung verwalten. Der Benutzer kann alle Karten und Fernbedienungen mit der Kartenliste zur Verwaltung synchronisieren und sie löschen, wenn sie nicht mehr benötigt werden oder verloren gehen.

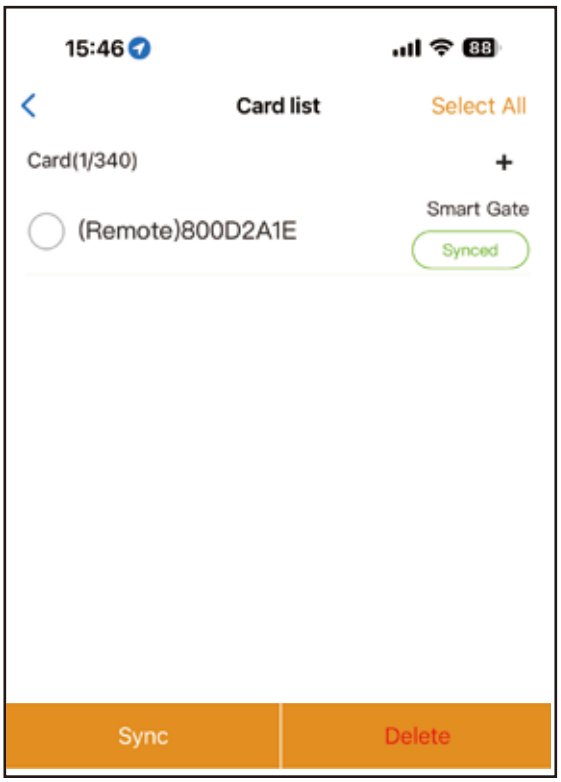

Abb. 22

- **Bindung mit Kamera**

Schritt 1. Öfnen Sie die APP, wählen Sie das Gerät aus. Drücken Sie das „ ⚙ “ in der oberen rechten Ecke und wählen Sie dann „Kamera binden “.

Schritt 2. Wählen Sie die Option „IP-Kamera “ und drücken Sie „Bestätigen “.

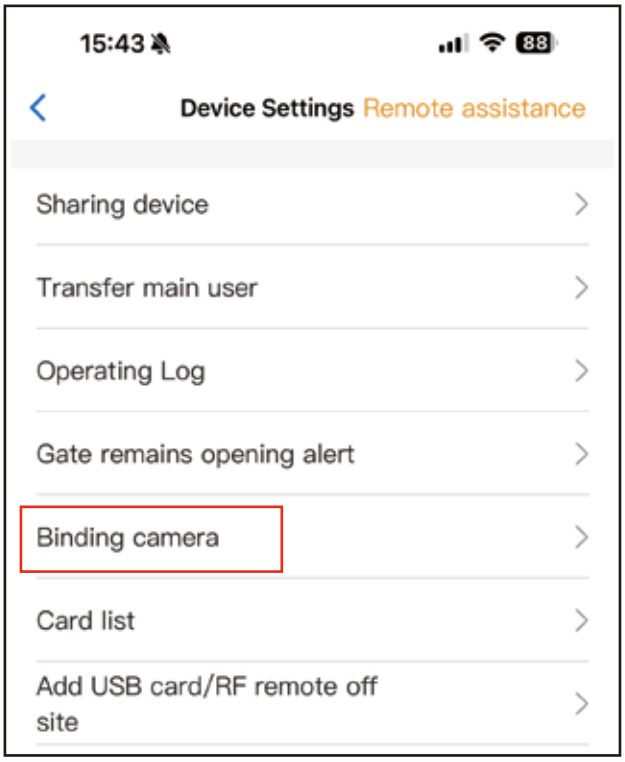

Abb. 23

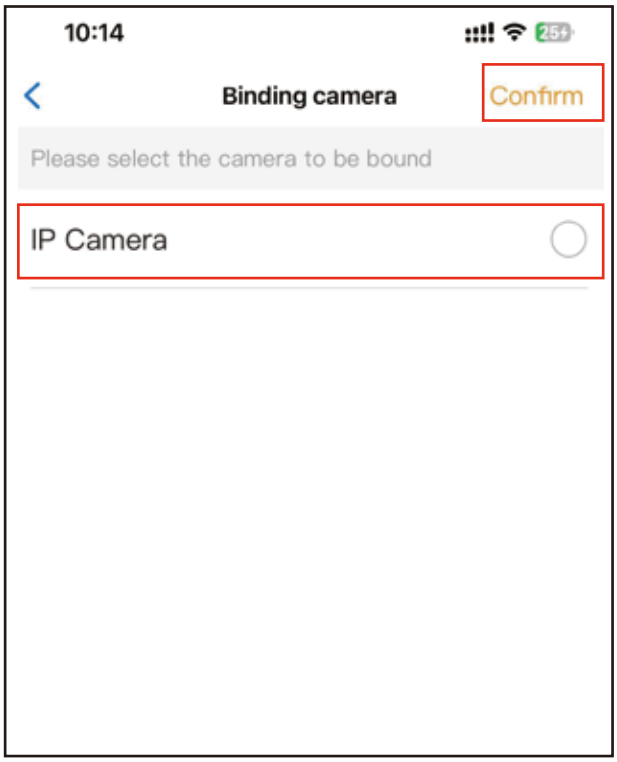

Abb. 24

Fehlerbehebung

Probleme	Mögliche Ursachen	Übliche Lösungen
Das Tor öfnet oder schließt nicht normal	Überprüfen Sie die Kupplungszustände, den motorgetriebenen Zustand oder nicht?	Wiederherstellung
	Power-State-LED keine Anzeige und Leistungsausfall.	Schalten Sie die Stromversorgung ein, um die Stromversorgung wiederherzustellen.
	Sicherung ist durchgebrannt.	Sicherung prüfen, Sicherung wechseln, falls durchgebrannt.
	Fernbedienungsfehler oder ungültig.	Testen Sie die Fernbedienung erneut oder bestellen Sie eine neue Fernbedienung.
	Es liegt ein Fehler in der Stromverkabelung vor.	Strom aus, überprüfen Sie die Stromverkabelung.
	Beschädigung an einem elektrischen Bauteil auf der Steuerplatine.	Lassen Sie das problematische Bauteil durch ein neues, identisches ersetzen. Lassen Sie bei Bedarf die Steuerplatine austauschen.
Das Tor ist geöfnet kann aber nicht schließen.	Es liegt ein Fehler in der Motorverkabelung vor.	Strom aus, überprüfen Sie die Motorverkabelung.
	Es liegt ein Fehler in der Verkabelung des Fotozellensensors vor.	Schalten Sie die Stromzufuhr aus und überprüfen Sie die Verkabelung des Fotozellensensors.
	Es liegt ein Fehler in der Montageposition oder dem Winkel des Fotozellensensors vor.	Stellen Sie sicher, dass die Montageposition der Fotozelle gegenseitig ausgerichtet werden kann.
	Die Fotozelle ist durch Objekte blockiert.	Entfernen Sie das Hindernis.
	Der Überstromwert ist zu klein.	Erhöhen Sie den Überstromwert.
Fernbedienung funktioniert nicht	Der Batteriestand der Fernbedienung ist niedrig.	Wechseln Sie die Batterie der Fernbedienung.
	Die Programmierung der Fernbedienung war nicht erfolgreich.	Programmieren Sie die Fernbedienung erneut.
Arbeitsabstand der Fernbedienung reduziert	Interferenz von der umliegenden Umgebung.	Die Antenne der Steuerplatine begradigen.
	Interferenz von Geräten, die die gleiche Frequenz verwenden.	Warten Sie, bis die Interferenz beseitigt ist.
Drücken Sie die Taste ÖFFNEN oder SCHLIESSEN, das Tor bewegt sich nicht, der Motor macht Geräusche	Kondensator ist defekt.	Kondensator wechseln.
	Der Kondensator ist schlecht verbunden.	Überprüfen Sie die Kondensatorverdrahtung. Schließen Sie die Kondensatorschnittstelle wieder an und ziehen Sie sie mit einem Schraubendreher fest.
	Tor bewegt sich nicht reibungslos.	Passen Sie den Motor oder das Tor an die tatsächliche Situation an.

Probleme	Mögliche Ursachen	Übliche Lösungen
Das Tor stoppt nicht in der geöfneten oder geschlossenen Position.	Die Montageposition des magnetischen Endschalters ist fehlerhaft.	Überprüfen Sie, ob der Abstand zwischen dem magnetischen Endschalter und dem Motor sowie die Höhe des magnetischen Endschalters die Montageanforderungen erfüllen.
	Es liegt ein Fehler in der Verdrahtung des Endschalters vor.	Endschalter des Motors und die Grenzwert-Erkennung der Schnittstellen-Leiterplatteabziehen, einsetzen und befestigen.



Feedback & Bewertung

Ihre Kommentare und Vorschläge sind uns wichtig,
um Ihnen den bestmöglichen Service zu bieten.

Bei Fragen zur Installation oder Bedienung kontaktieren Sie uns bitte.

Bitte geben Sie bei Ihrer Kontaktaufnahme das Produktmodell,
das Kaufdatum, die Bestellnummer und Ihre Kontaktdaten an.
Wir werden uns schnellstmöglich um Ihr Anliegen kümmern.

Email: smart03@x-house.net
WhatsApp: +86 13328529638

QR-Code scannen für Anleitung & Video