Motorisation Portail Coulissant
Manuel de l'utilisateur

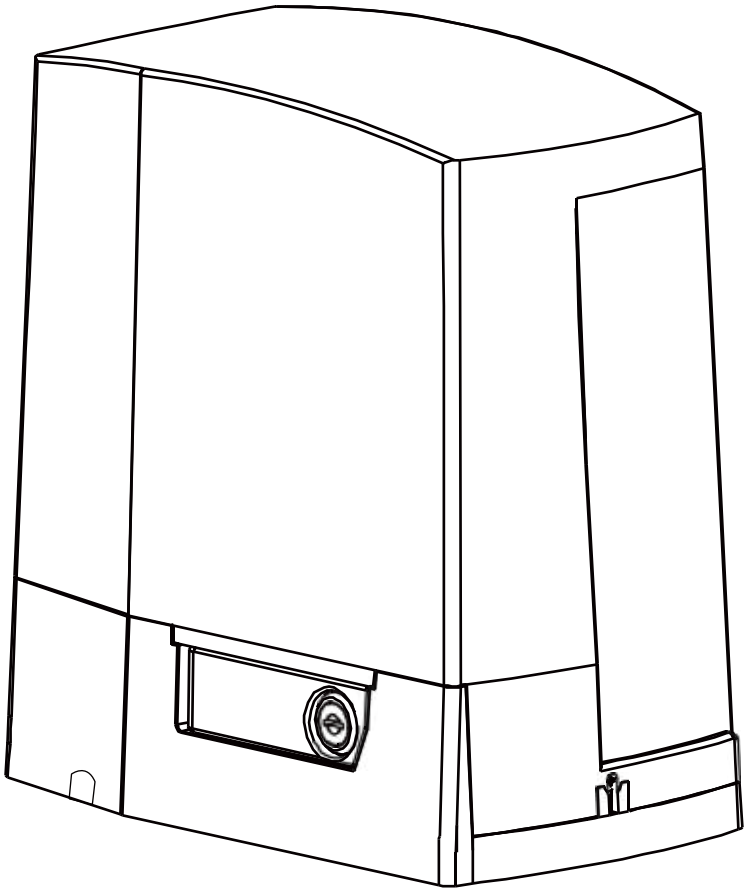

Email: smart03@x-house.net

★ Merci d'avoir acheté ce produit

★ Veuillez lire et suivre tous les avertissements, précautions et instructions avant l'installation et l'utilisation

★ Des vérifications périodiques de la motorisation sont nécessaires pour garantir un fonctionnement sûr

★ Conservez le manuel pour référence future

Product Name	Slding Gate Operator
Manufacturer	Giant Alarm System Co.,Ltd
Address	CN-No. 37,Yangguang Road,Optoelectronic InformationIndustry Base, Quanzhou City, Fujian Province, China.
E-mail	smart03@x-house.net
EC REP	Name：Y & H S.R.L.
	Address：Via Gravina 21 MT matera,Trani,Puglia
	E-mail：itlyhsrl@gmail.com
WARNING: Read the manual before installation. Keep children and pets away. Disconnect power before maintenance.	
CE	Made in China

WARNING (EN)
Read the manual before installation. Keep children and pets away.
Disconnect power before maintenance.

WARNUNG (DE)
Vor Installation Anleitung lesen. Kinder & Haustiere fernhalten.
Vor Wartung Netz trennen.

ADVERTENCIA (ES)
Lea el manual antes de instalar. Mantenga niños y mascotas alejados.
Desconecte la corriente antes del mantenimiento.

AVERTISSEMENT (FR)
Lire le manuel avant l'installation. Tenir les enfants et les animaux à l'écart.
Couper l'alimentation avant l'entretien.

WAARSCHUWING (IT))
Leggere il manuale prima dell'installazione. Tenere lontani bambini e animali domestici.
Scollegare l'alimentazione prima della manutenzione.

WAARSCHUWING (NL)
Lees de handleiding vóór installatie. Houd kinderen en huisdieren uit de buurt.
Schakel de stroom uit vóór onderhoud.



Avis & Commentaires

Vos commentaires et suggestions sont importants pour nous,
car ils nous aident à fournir le meilleur service possible.

Pour toute question concernant l'installation ou l'utilisation, veuillez nous contacter.

Veuillez inclure votre modèle de produit, la date et le lieu d'achat,
le numéro de commande et vos coordonnées.
Nous traiterons votre demande dans les plus brefs délais.

Email: smart03@x-house.net
Whatsapp: +86 13328529638

Scannez le code QR pour le manuel et les vidéos.

Table des matières

Sécurité générale 1
Préparation à l'installation 2
Liste des pièces de l'ouvre-portail coulissant 3
Spécifications techniques 5
Caractéristique 5
Aperçu de l'installation 6
Panneau de contrôle 10
Télécommande 14
Comment programmer ou effacer la télécommande 14
Description des fonctions du panneau de contrôle 15
Paramètres de réglage de la carte de contrôle 18
Comment utiliser l'ouvre-portail 20
Instructions de fonctionnement de l'ouvre-portail intelligent 20
Dépannage 28
Contactez-nous 29

Sécurité générale

Avertissement : Une utilisation incorrecte ou inappropriée de ce produit peut causer des dommages aux personnes, aux animaux ou aux biens.

・Veuillez vous assurer que la tension d'entrée utilisée correspond à la tension d'alimentation de l'ouvre-portail (AC220V±10%50Hz).

・Toutes les modifications apportées au câblage ou à l'électricité, ainsi que tout ajustement ou entretien de l'AC 220V DOIVENT être effectués par un électricien qualifié .

・Pour éviter d'endommager les lignes de gaz, d'électricité ou d'autres services publics souterrains, contactez l'autorité compétente AVANT de creuser.

・Tous les dangers potentiels et les points de pincement exposés de la porte doivent être éliminés ou protégés avant l'installation de ce moteur de porte.

・Ne jamais monter un dispositif qui fait fonctionner le moteur de la porte à un endroit où l'utilisateur peut atteindre par-dessus, en dessous, autour ou à travers la porte pour actionner les commandes. Ceux-ci doivent être placés à au moins 1,8 m de toute partie mobile de la porte mobile.

・ Assurez-vous que la prise de courant est débranchée de la prise électrique pendant l'installation ou la maintenance.

・Gardez la télécommande et les autres dispositifs de contrôle hors de portée des enfants, afin d'éviter une activation involontaire.

・Ne laissez jamais personne s'accrocher à la porte pendant son déplacement.

・Pour garantir la sécurité, avant d'installer le moteur principal, assurez-vous qu'un butoir de porte et un arrêt de porte sont montés à chaque extrémité du rail pour empêcher la porte de sortir de la voie.

・Si nécessaire, installez des photocellules infrarouges pour détecter les obstructions et prévenir les blessures ou les dommages.

・Instruisez tous les utilisateurs sur les systèmes de contrôle fournis et l'opération d'ouverture manuelle en cas d'urgence.

・Ne pas installer le produit dans une atmosphère explosive ou là où il y a un danger d'inondation.

・Ce produit a été conçu et fabriqué exclusivement pour l'utilisation spécifiée dans la présente documentation. Toute autre utilisation non spécifiée dans cette documentation pourrait endommager le produit et être dangereuse.

・N'utilisez que des pièces d'origine pour toute opération de maintenance ou de réparation. Nous déclinons toute responsabilité en ce qui concerne la sécurité de l'automatisation et le bon fonctionnement lorsque des composants d'autres fournisseurs sont utilisés.

・L'utilisateur doit éviter toute tentative d'effectuer des travaux ou des réparations sur le moteur et doit toujours demander l'assistance de personnel qualifié .

・Ce moteur est adapté à une seule portail coulissante.

・Toute chose qui n'est pas expressément prévue dans ces instructions n'est pas autorisée et annulera la garantie.

・Éliminez tous les matériaux d'emballage (plastique, carton, polystyrène, etc.) conformément aux directives en vigueur.

・Conservez ce manuel.

・Pour toute question, veuillez nous contacter par e-mail à l'adresse : **smart03@x-house.net** Toutes vos préoccupations seront recevront une réponse.

Préparation à l'installation

Avant de procéder à l'installation de votre ouvre-portail, vérifiez si la structure de votre porte est conforme aux normes en vigueur, **surtout comme suit :**

La piste de glissement de la porte est linéaire et horizontale, et les roues sont adaptées , la porte doit être montée et se déplacer librement. Vérifiez que la structure est suffisamment solide et rigide. Assurez-vous que la porte est droite et de niveau. Les poteaux de clôture doivent être montés dans du béton. La porte ne doit pas se bloquer ni traîner sur le terrain. Les butées d'ouverture et de fermeture de la porte sont positionnées.

Avertissement: Rappelez-vous que les dispositifs de contrôle sont destinés à faciliter le fonctionnement de la porte,mais ne peuvent pas résoudre les problèmes dus à des défauts ou des insuffisances résultant d'une installation ou d'un entretien incorrects. Sortez le produit de son emballage et inspectez-le pour détecter d'éventuels dommages.

En cas de dommage, contactez votre revendeur. N'oubliez pas d'éliminer ses composants (carton, polystyrène, nylon, etc.) conformément aux prescriptions en vigueur.

Reportez-vous aux figures suivantes pour l'installation de la porte.

Il n'est pas recommandé d'utiliser le poteau ou le mur comme butée, que ce soit directement ou indirectement, pour protéger le poteau ou le mur des chocs dommageables causés par la porte coulissante.

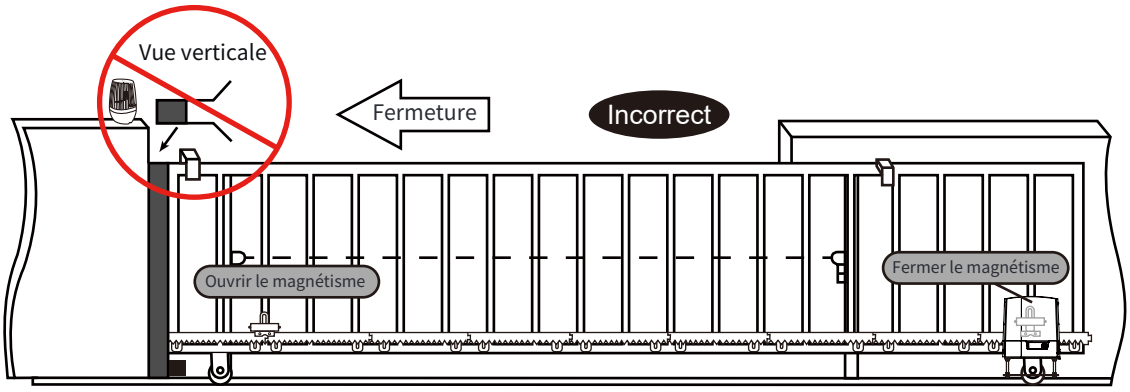

Pour des raisons de sécurité, un butoir positif doit être monté sur les deux butées de porte de la voie au sol.

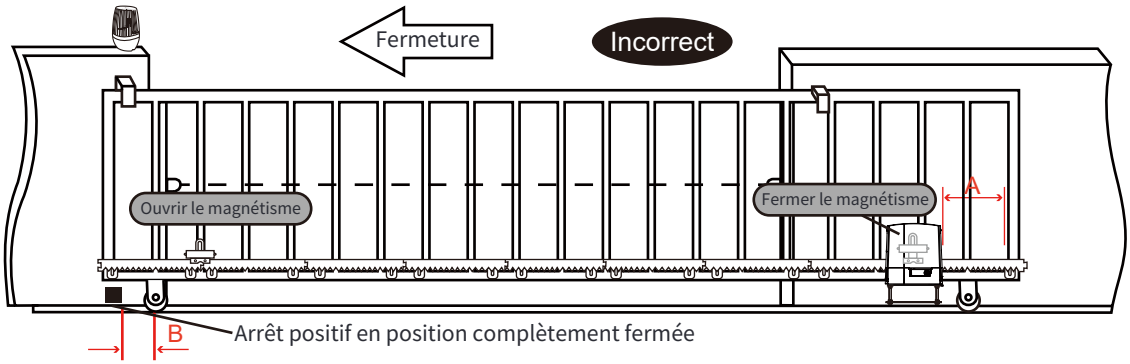

Maintenez une distance d'au moins 3” entre l'opérateur et le support de chaîne s'il y a un impact avec l'arrêt positif en cas d'accident.

A-B≥3”

Il est suggéré qu'il y ait une distance d'au moins 4” (10 cm) entre le bord du portail et le mur du portail lorsque le portail est complètement ouvert.

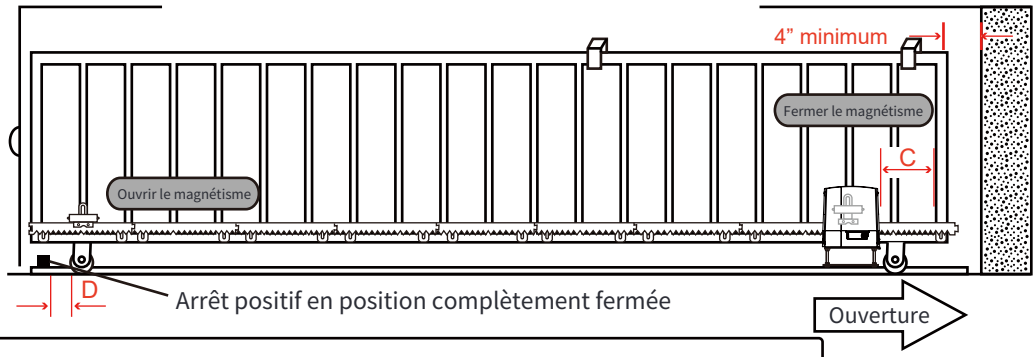

Maintenez une distance d'au moins 3” entre l'opérateur et le support de chaîne s'il y a un impact avec l'arrêt positif en cas d'accident.

C-D≥3”

Liste des pièces de l'ouvre-portail coulissant

Composants principaux			
Article	Nom	Qté.	Image
1	Unité principale	1	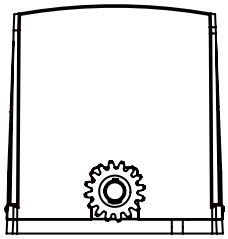
2	Vis de montage du moteur	4	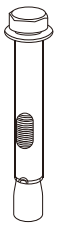
3	Clés d'embrayage	2	
4	Contrôles à distance	2	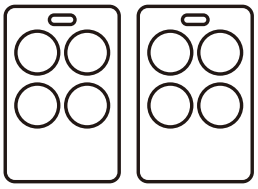

Composants principaux			
Article	Nom	Qté.	Image
5	Crémaillère en nylon	12	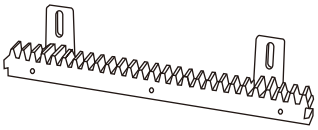
6	Plaque de hauteur de moteur ajustable	1	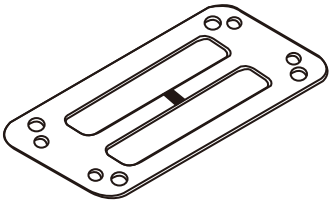
7	Entretoise plate pour Hauteur réglable	2	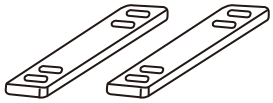
8	Vis à six pans Creux	4	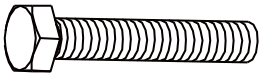
9	Écrous	12	
10	Rondelles plates	4	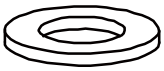
11	Rondelle ressort	4	

Composants de l'interrupteur à limite magnétique		
Nom	Qté.	Image
Ensemble de limite magnétique	1	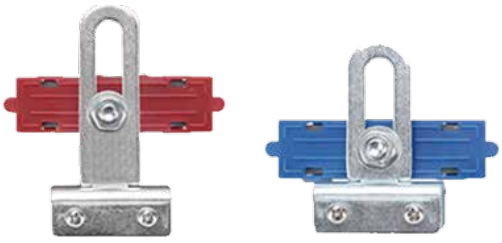

- **Pièces accessoires (incluses dans certains modèles, se réfère au paquet réel)**

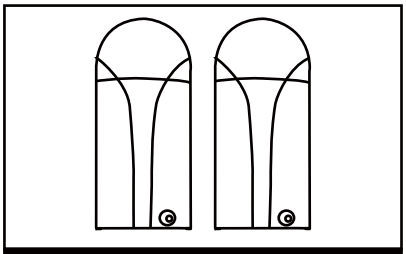

Capteur de photocellule

- **Liste des pièces accessoires optionnelles**

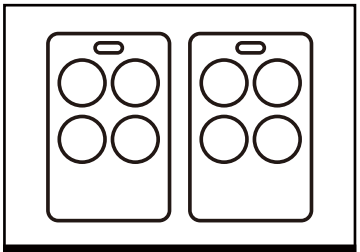

Télécommande

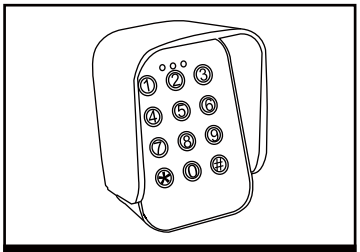

Clavier sans fil

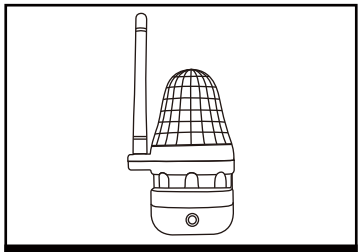

Lampe flash

Spécifications techniques

Modèle	PYM-K1800	PYM-K2700
Poids max. du portail	600kg	1000kg
Puissance du moteur	370W	550W
Capteur de photocellule	Inclus (1 paire)	
Alimentation électrique	AC220V±10%50Hz	
Vitesse de déplacement de la porte	12m/min	
Interrupteur de fin de course	Interrupteur de fin de course magnétique	
Devoir de travail	S2, 20 min	
Max. télécommandes jumelées	128	
Fréquence	433,92 MHz(Code roulant personnalisé)	
Température de fonctionnement	-20°C ~ +70°C	

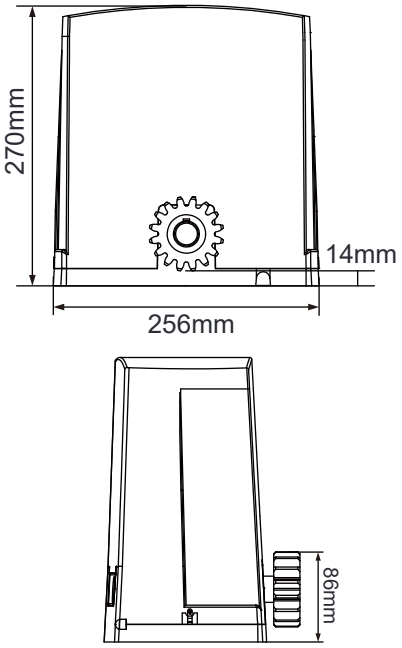

Caractéristique

• Design d'apparence élégant et panneau de contrôle intégré à l'intérieur du mécanisme, sans besoin de contrôleur ou récepteur externe.

• Interrupteur de limite intégré permettant au moteur de s'éteindre une fois le cycle terminé .

• Commande manuelle intégrée avec 2 clés de déverrouillage manuel en cas d'urgence ou de panne de courant.

• Le moteur est construit avec des engrenages entièrement en métal, ce qui le rend durable et de longue durée.

• Démarrage en douceur et arrêt lent

• Paramètres de configuration dans l'application pour smartphone, incluant la détection de surintensité, le minuteur de fermeture automatique, la fonction des boutons à distance, etc.

• Arrêter/Inverser en cas d'obstruction pendant l'ouverture et la fermeture du portail.

• Mode piéton.

• Installation facile, structure ferme et solide, conduite stable et fiable, lubrification permanente, faible entretien.

Aperçu de l'installation

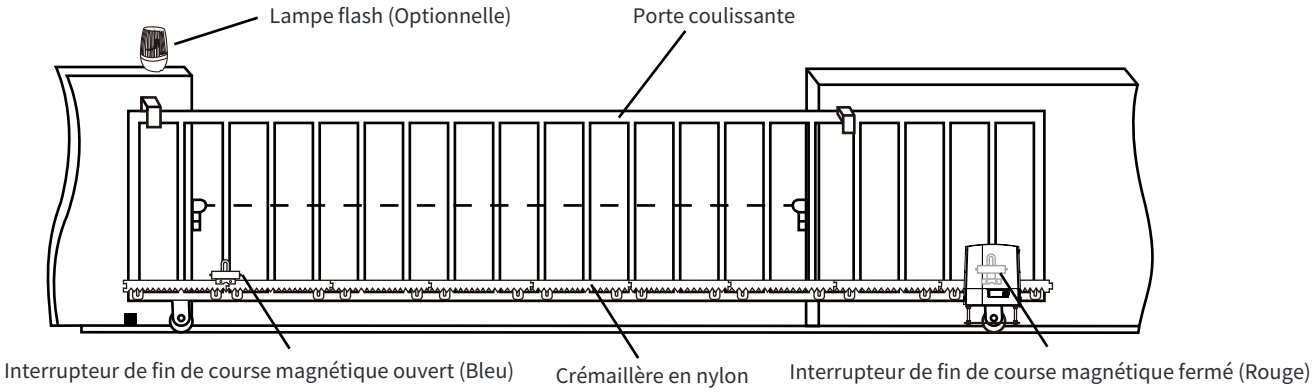

Schéma 1

Tous les travaux effectués sur le moteur doivent être réalisés lorsque l'alimentation est coupée et que le moteur est débranché .

- **Schéma de position de montage du moteur**

Par défaut, le moteur doit être monté du côté droit du portail. Et le moteur du portail ouvrira le portail de gauche à droite. (Voir schéma 2)

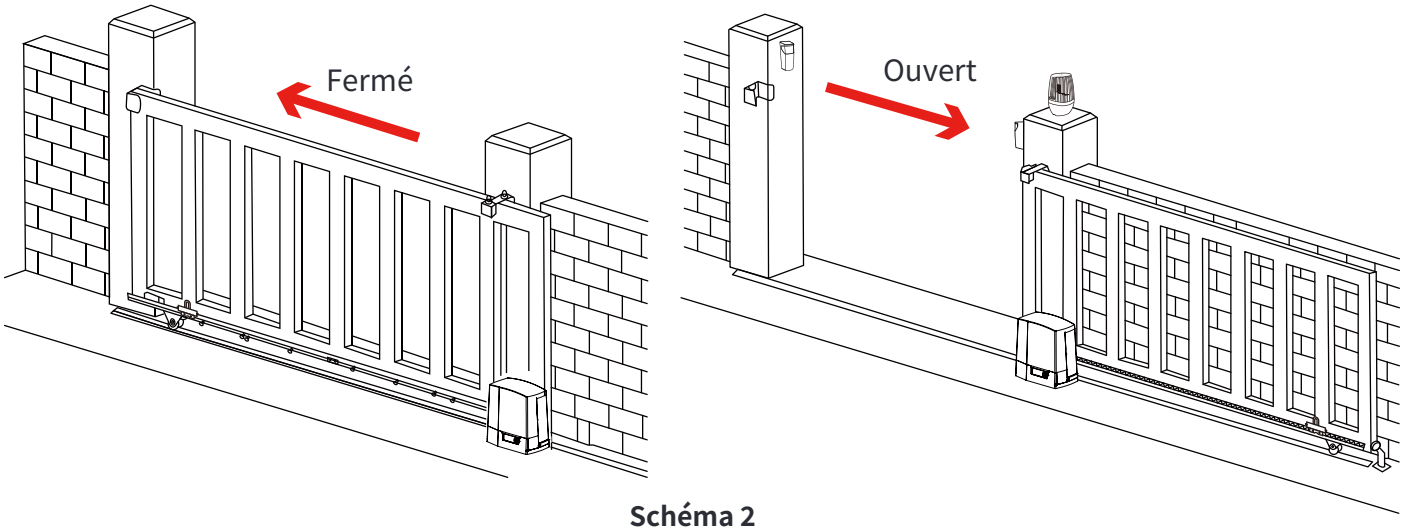

Schéma 2

Si vous souhaitez ouvrir le portail de droite à gauche (voir schéma 3), veuillez monter le moteur du côté gauche comme indiqué . Veuillez entrer dans le menu d'affichage numérique pour définir la valeur du paramètre J2 de 0 à 1 et définir la valeur de F1 de 0 à 1. Cela vous aidera à changer la direction de fonctionnement du moteur.

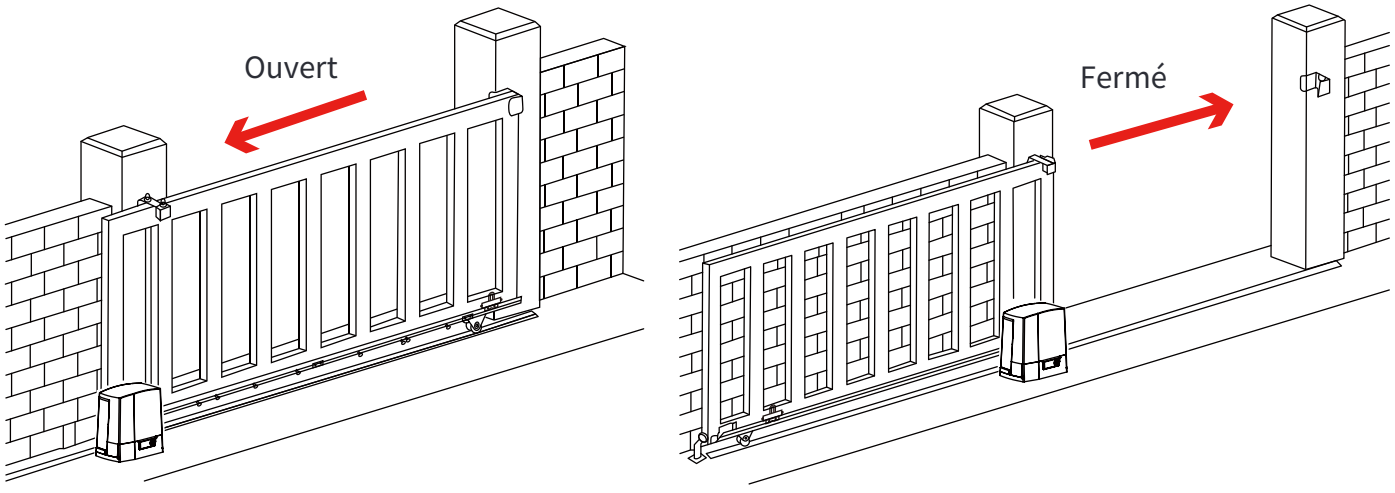

Schéma 3

Étape 1. Préparation de la porte

Assurez-vous que la porte coulissante est correctement installée.

La porte est horizontale et de niveau, et elle peut glisser d'avant en arrière en douceur lorsqu'elle est déplacée à la main before d'installer l'ouvre-porte.

Les roues et les rouleaux de guidage doivent tourner facilement et être exempts de saleté ou de crasse. La voie doit être plate, de niveau et solidement fixée.

Tout désalignement dans la porte affectera les performances de l'ouvre-porte automatique.

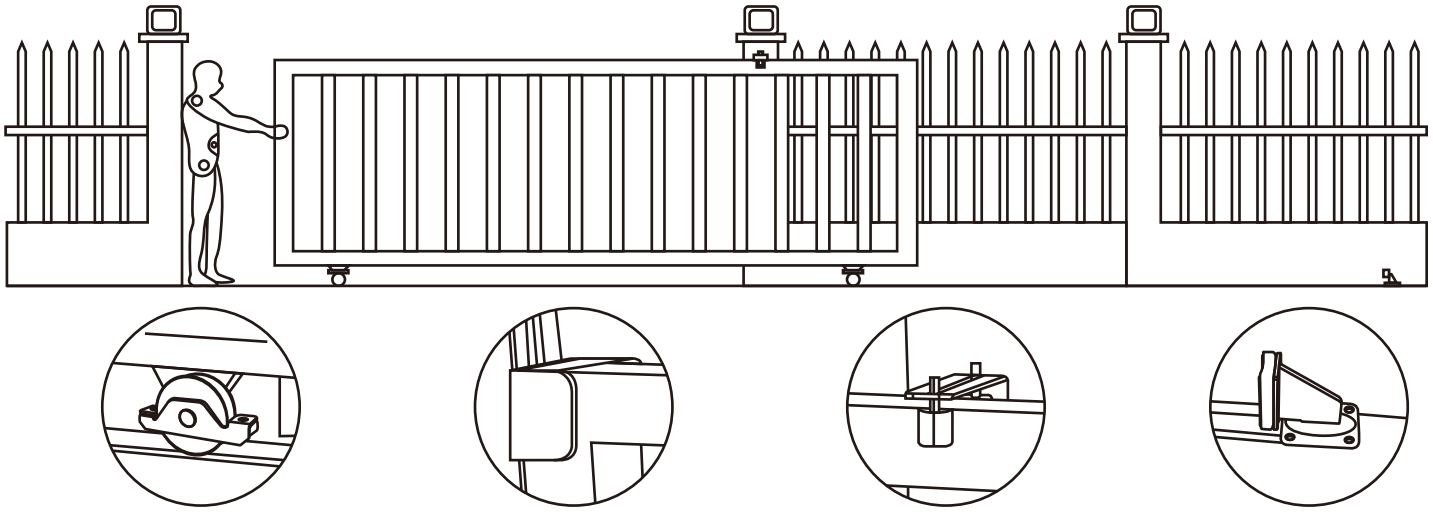

Rail de porte et roues de rail | Butée de fin de porte | Roulements de guidage de porte | Arrêt de porte

Diagramme 4

La porte doit glisser facilement à la main avant d'essayer d'installer l'ouvre-porte.

Étape 2. Installation du moteur

1. Démontez le boîtier en plastique du moteur avant l'installation et conservez correctement les fixations pertinentes.
2. Préparez la ligne d'alimentation pour la connexion de la plaque de montage et du moteur.
3. Insérez la clé et ouvrez la barre de déverrouillage manuel en la tournant de 90° (Diagramme 5) pour mettre le moteur en mode manuel. Vérifiez que l'engrenage du moteur tourne librement à la main.

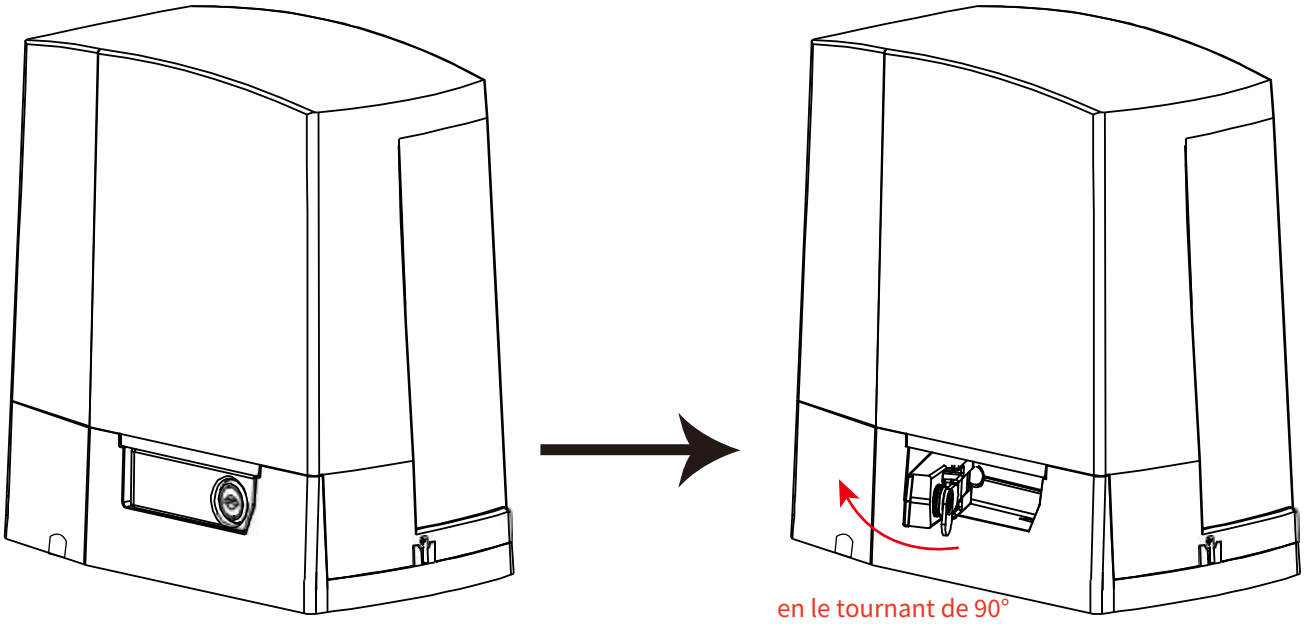

Insérer la clé. tourner de 90 degrés

Diagramme 5

Tournez le bras de déverrouillage de 90°pour mettre l'opérateur en mode manuel.

4.Assemblez la base de plaque réglable si vous devez l'utiliser pour ajuster la hauteur de montage du moteur afin de correspondre à la hauteur d'installation du crémaillère.(voir diagramme 6)

5. Montez le moteur sur la plaque à hauteur réglable, en veillant à ce que le câble d'alimentation soit positionné dans la fente à l'extrémité de la plaque en direction du point d'alimentation, assurez-vous qu'il n'y a pas de points de pincement.

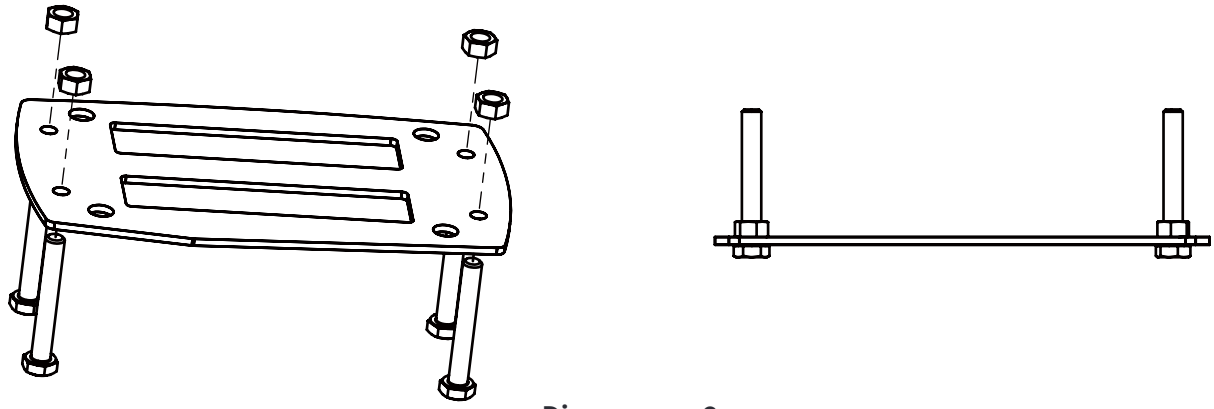

Diagramme 6

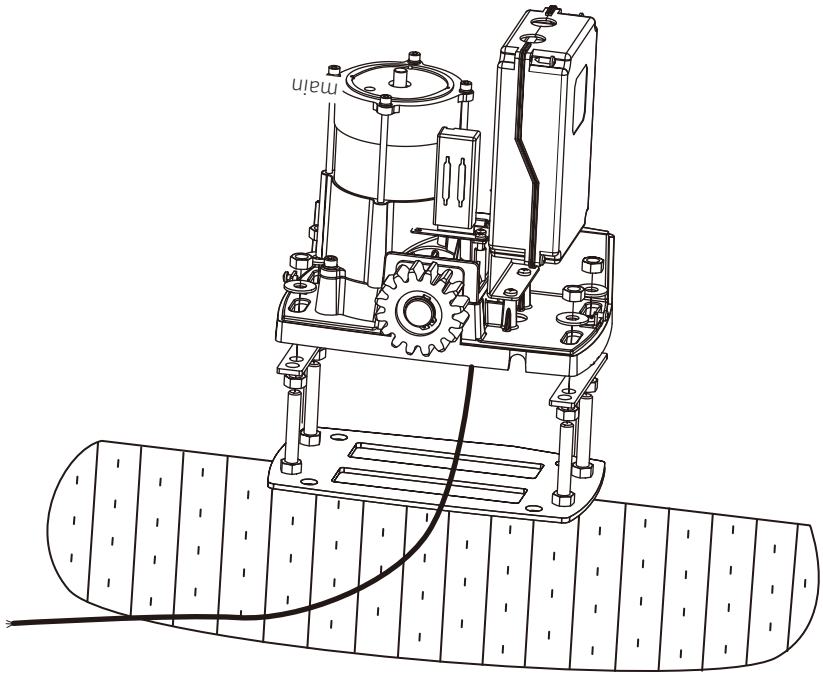

Diagramme 7

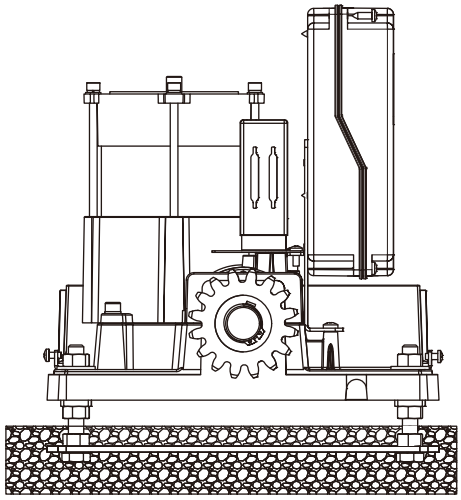

Diagramme 8

Étape 3. Installation du crémaillère

1. Après l'installation du moteur, les dents des crémaillères vers le bas, puis mettez-le sur le pignon du moteur et verrouillez-les dans la porte par des vis. Poussez la porte manuellement pour tester si le moteur peut se déplacer en douceur. Si oui,

serrez les vis pour fixer la crémaillère dans la porte.

2. La crémaillère adopte un assemblage unitaire, afin d'éviter que la porte ne tremble ou ne se bloque, le jeu entre la crémaillère

et le joint doit être corrigé . Il est suggéré d'utiliser cette méthode (voir diagramme 9) avec une petite correction de la crémaillère, après avoir connecté correctement les crémaillères 1 et 2, puis fixez les crémaillères 1 et 2. Il y a des fentes à enclenchement aux deux extrémités de la crémaillère en nylon, il suffit de l'enclencher.

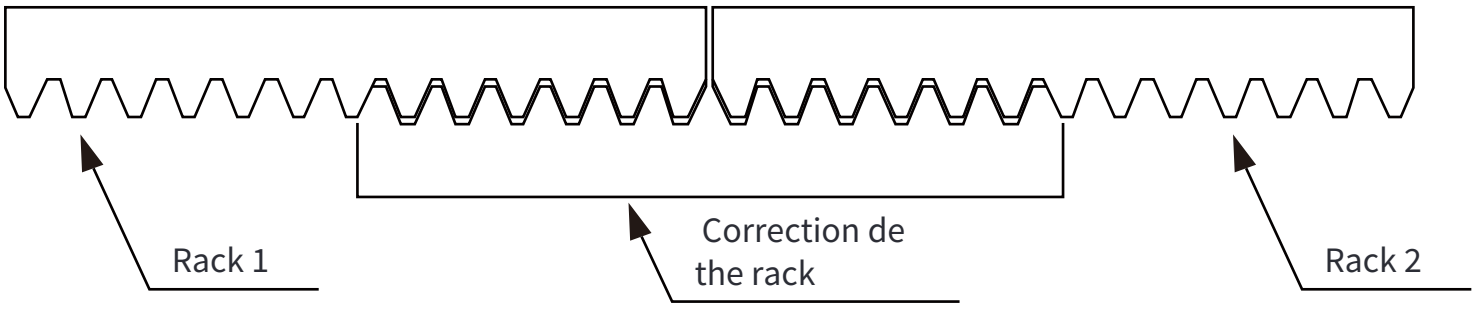

Diagramme 9

Étape 4. Installation de 2 interrupteurs à limite magnétique

Usine fournie 2 pièces de commutateur à limite magnétique avec support, elles sont rouge et bleue. 2 pièces de supports doivent être installées à chaque extrémité du crémaillère. Voir le Diagramme 10.

Pour installer 2 pièces de commutateur de limite magnétique et de supports à la bonne position, veuillez libérer l'embrayage manuellement sur le moteur (voir le schéma 5) et ouvrir la porte manuellement.

- Installez le commutateur de limite magnétique bleu avec le support sur le crémaillère et alignez le commutateur de limite magnétique du moteur.

- Tirez la porte à la position médiane.

- Mettez le moteur sous tension, appuyez sur le bouton "Ouvrir" de la télécommande, le moteur fonctionnera mais ne fera pas avancer la porte et le voyant LED "Ouvrir" s'allumera sur le panneau de contrôle.

- Ouvrez à nouveau la porte manuellement jusqu'à la position. Si le moteur s'arrête en même temps, l'installation du commutateur de limite magnétique bleu est réussie.Si ce n'est pas le cas, veuillez ajuster la position du commutateur de limite bleu (ouverture) pour vous assurer que le moteur s'arrête lorsque vous ouvrez à nouveau la porte manuellement. Coupez l'alimentation du moteur. Fixez ensuite le support et serrez les vis.

- Fermez la porte manuellement. Installez le commutateur de limite magnétique rouge avec le support de l'autre côté du crémaillère pour vous assurer que le commutateur de limite rouge peut s'aligner avec le commutateur de limite magnétique du moteur.

- Poussez la porte à la position médiane.

- Mettez à nouveau le moteur sous tension, appuyez sur le bouton "Fermer" de la télécommande, le moteur fonctionnera mais ne fera pas avancer la porte et le voyant LED "Fermer" s'allumera sur le panneau de contrôle.

- Fermez à nouveau la porte manuellement jusqu'à la position. Si le moteur s'arrête en même temps, l'installation du commutateur de limite magnétique rouge est réussie.Si ce n'est pas le cas, veuillez ajuster la position du commutateur de limite rouge pour vous assurer que le moteur s'arrête lorsque vous fermez à nouveau la porte manuellement. Coupez l'alimentation du moteur. Fixez ensuite le support et serrez les vis.

Lorsque vous êtes satisfait que les deux commutateurs de limite soient à la bonne position, éteignez le moteur, serrez les vis pour fixer les 2 supports sur le crémaillère et insérez la clé de déblocage manuel dans l'embrayage et fermez la porte de l'embrayage. Mettez le moteur sous tension, appuyez sur la télécommande pour vérifier que la porte s'ouvre et se ferme dans la bonne position. Ajustez le limiteur magnétique si nécessaire.

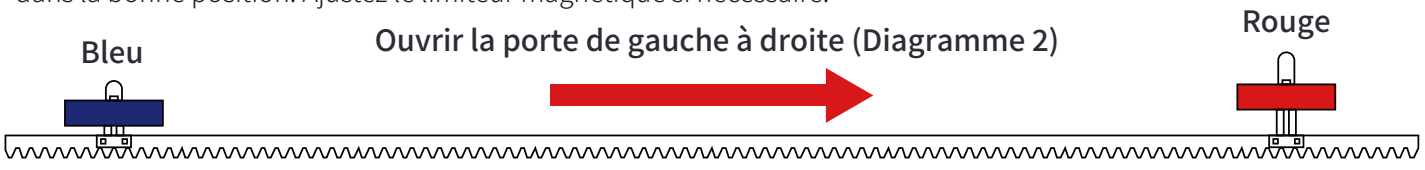

Diagramme 10

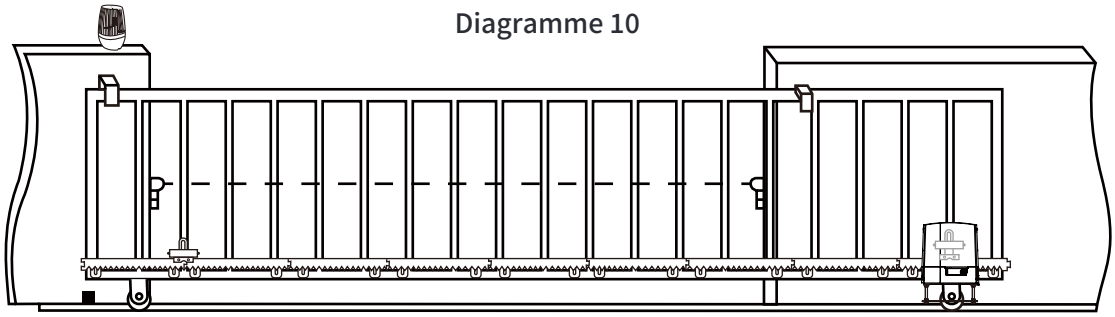

Panneau de contrôle

• Paramètres techniques

1. Alimentation : AC220V±10%50Hz
2. Application : Ouvre-porte coulissant AC
3. Télécommande : Code tournant
4. Mémoire de la télécommande : supporte jusqu'à 128 pièces.

• Informations sur l'indicateur LED

1. Indicateur d'état : Lorsque l'alimentation est activée sur le panneau de contrôle, la LED rouge restera allumée.
2. Indicateur RF : Lorsque l'utilisateur programme, retire ou utilise la télécommande, il clignotera rapidement.
3. Indicateur intelligent : Il montrera l'état de fonctionnement du module intelligent.
4. Indicateur de moteur : Lorsque la porte s'ouvre, la LED bleue s'allume. Lorsqu'elle se ferme, la LED rouge s'allume.
5. Indicateur de limite : Lorsque la porte atteint la position ouverte, la LED bleue s'allume.
Lorsqu'elle atteint la position fermée, la LED rouge s'allume.

• Instructions pour les terminaux et les boutons

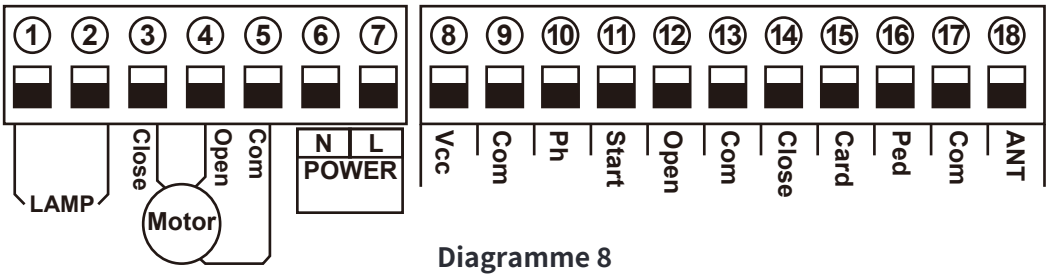

Diagramme 8

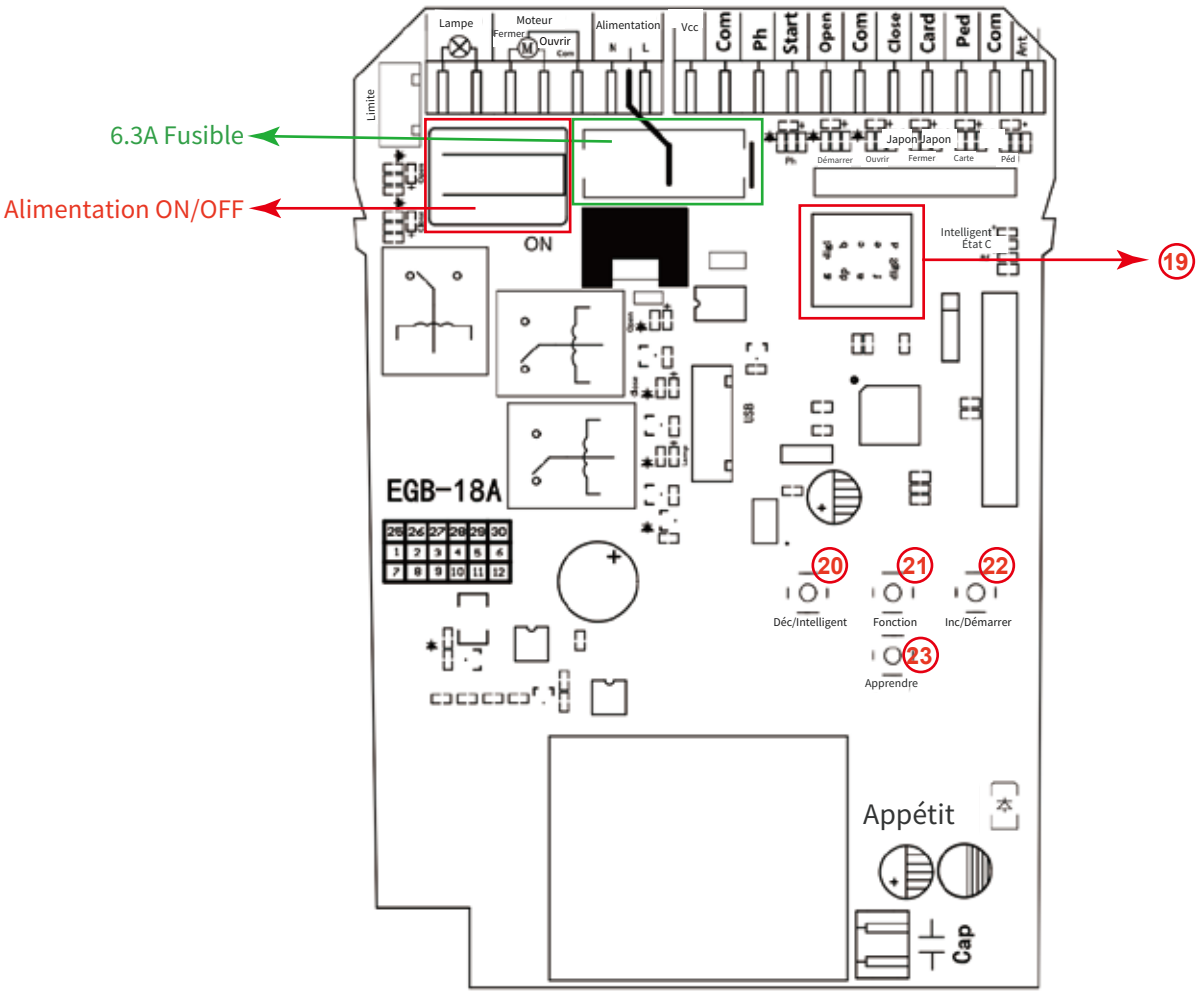

①&② **Lamp** : utilisée pour se connecter avec une lumière clignotante, la tension de sortie est AC 110V/220V.
③&④&⑤ **Motor** : utilisé pour se connecter avec le fil du moteur de portail coulissant.
⑥&⑦ **Power** : utilisée pour se connecter avec l'alimentation AC 110V/220V.
⑧ **Vcc** : sortie DC 12V utilisée pour se connecter avec des dispositifs externes, max 200mA.
⑨ **Com** : utilisée pour se connecter avec COM terminal ou GND.
⑩ **Ph** : utilisée pour se connecter avec le capteur de photocellule.
⑪ **Start** : C'est un interrupteur de mode de contrôle à bouton unique pour contrôler le portail par "ouvrir-arrêter-fermer - arrêter - ouvrir..." de manière cyclique.
⑫ **Open** : utilisée pour se connecter avec tout dispositif externe qui opérera pour ouvrir le portail.
⑬ **Com** : utilisée pour se connecter avec COM terminal ou GND.
⑭ **Close** : utilisé pour se connecter à tout appareil externe qui fonctionnera pour fermer la porte.
⑮ **Card** : utilisée pour se connecter à tout appareil externe qui fonctionnera pour ouvrir la porte.
⑯ **Ped** : port d'entrée du signal de mode piéton (signal d'ouverture de la porte).
⑰ **Com** : utilisée pour se connecter à COM terminal ou GND.
⑱ **ANT** : connexion d'antenne.
⑲ **Digital display** : Il sert à vous montrer les données de configuration.
⑳ **DEC/SMART** : Utilisée pour diminuer les données de configuration ou le fonctionnement du module intelligent.
㉑ **FUN button** : Utilisé pour entrer dans le menu de configuration et confirmer les données.
㉒ **INC/START**: utilisée pour augmenter les données de configuration ou le fonctionnement du mode de contrôle par bouton unique.
㉓ **LEARN button** : Il sert à programmer/effacer la télécommande.

• **Schéma de câblage de la carte de contrôle**

1. Installer le moteur du côté droit de la porte

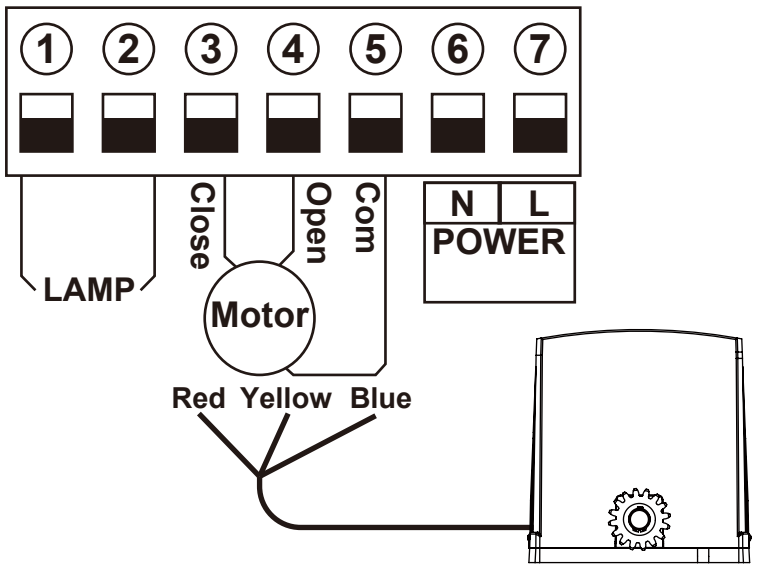

Terminal ③ , ④ détermine la direction avant et arrière du moteur
Terminal ⑤ est pour se connecter avec Com(GND)
Veuillez noter : Notre réglage d'usine est d'installer le moteur du côté droit de la porte ! Lorsque vous souhaitez inster le moteur du côté gauche de la porte, veuillez entrer dans le menu d'affichage numérique pour régler le paramètre valeur J2 de 0 à 1 et régler la valeur F1 de 0 à 1. Veuillez suivre l'opération à la page 17-18.

2. Se connecter avec la lampe flash

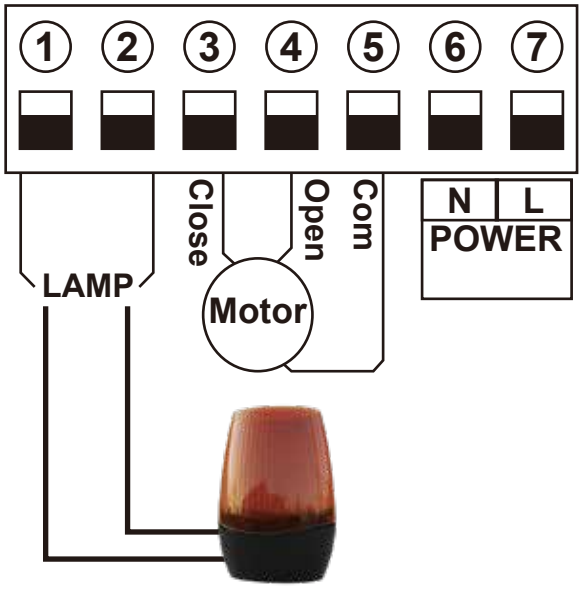

Les bornes ① et ② servent à connecter la lampe flash.

3. Se connecter avec le faisceau de sécurité

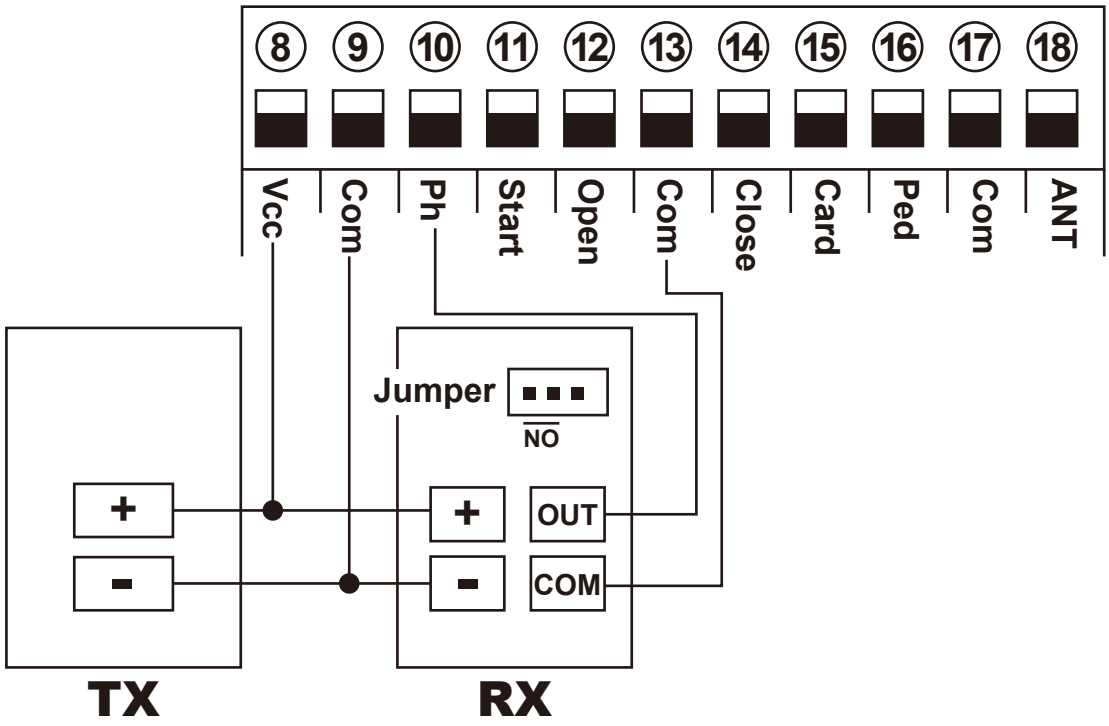

Connecter le terminal ⑬ avec le “COM” du photocellule RX.

Connecter le terminal ⑩ avec le “OUT” du photocellule RX.

Connecter le terminal ⑧ avec le “+” du photocellule RX et TX.

Connecter le terminal ⑨ avec le “-” du photocellule RX et TX.

4.Connectez-vous au terminal de démarrage

Le terminal de démarrage est utilisé pour se connecter à certains dispositifs externes, tels que le bouton poussoir, le clavier filaire, le récepteur, etc. Contrôlez la porte par le mode “ ouvrir-arrêter-fermer-arrêter...”

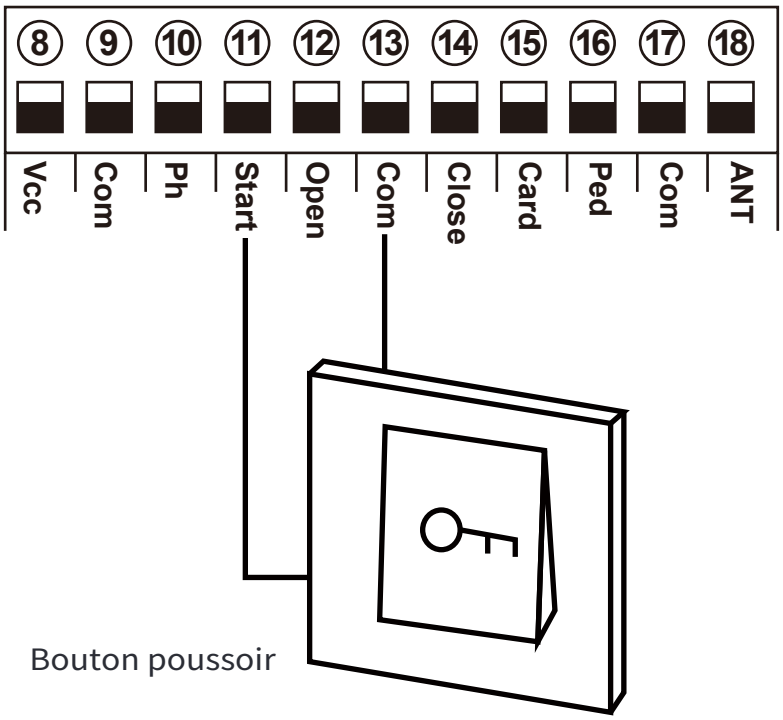

Le terminal ① et ⑬ sont destinés à la connexion avec le bouton poussoir.

Remarque ! Si vous connectez des dispositifs tels que la carte à puce ou le clavier filaire, veuillez également vous connecter avec ⑧ Vcc et ⑨ Com pour obtenir l'alimentation.

5.Connectez-vous à la carte à puce

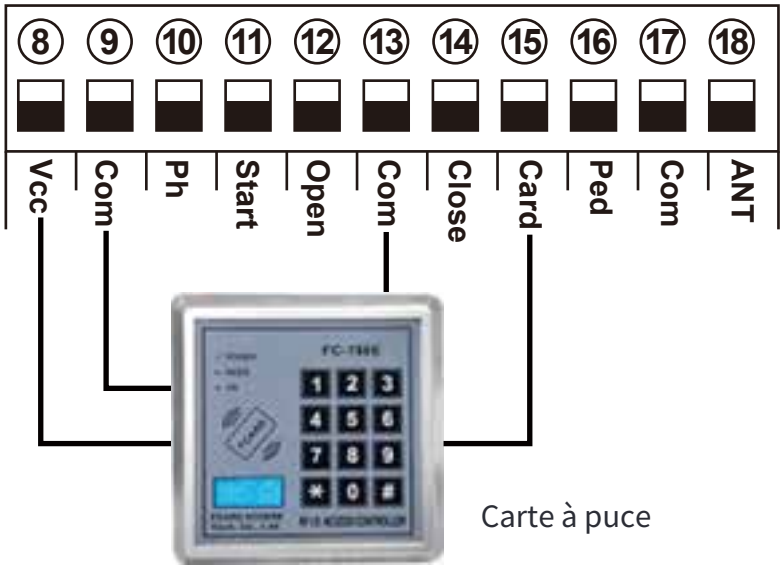

Le terminal ⑮ est uniquement destiné à l'ouverture de la porte, pour des dispositifs externes tels que la carte à puce, le clavier filaire, etc.

Terminal ⑮ et ⑬ sont destinés à se connecter avec la carte à puce. Terminal ⑧ et ⑨ sont pour fournir l'alimentation à la carte à puce.

6.Connectez-vous au détecteur de boucle

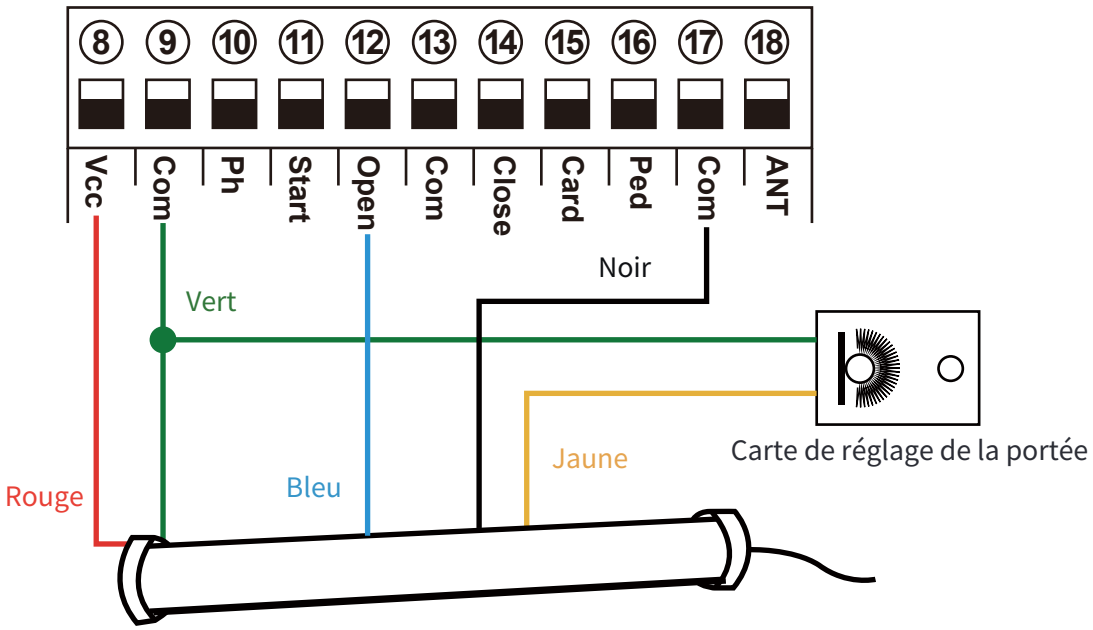

7.Informations sur le câble du détecteur de boucle :

Définition du câble à 5 conducteurs :

ROUGE → Tension d'entrée (+)

VERT → Terre/Commun (-) NOIR → Commun du relais

BLEU → Normalement ouvert du relais

JAUNE → Potentiomètre de réglage de la portée (POT)

Fil rouge : connectez-vous à la borne ⑧ .

Fil vert : connectez-vous à la borne ⑨ et à la carte de réglage de la portée.

Fil noir : connectez-vous à la borne ⑰ .

Fil bleu : connectez-vous à la borne ⑫ .

Fil jaune : connecter au potentiomètre de réglage de la portée.

Télécommande

Chaque télécommande a 4 boutons, peut les régler avec différents modes de fonctionnement indépendamment via le menu d'affichage numérique L1, L2, L3 et L4,

0 : Aucune fonction.
1 : Ouvrir-Arrêter-Fermer...
2 : Mode piéton.
3 : Ouvert uniquement.
4 : Fermer uniquement.
5 : Arrêter uniquement.
6 : Désactiver la fermeture automatique via la télécommande.

Comment programmer ou effacer la télécommande

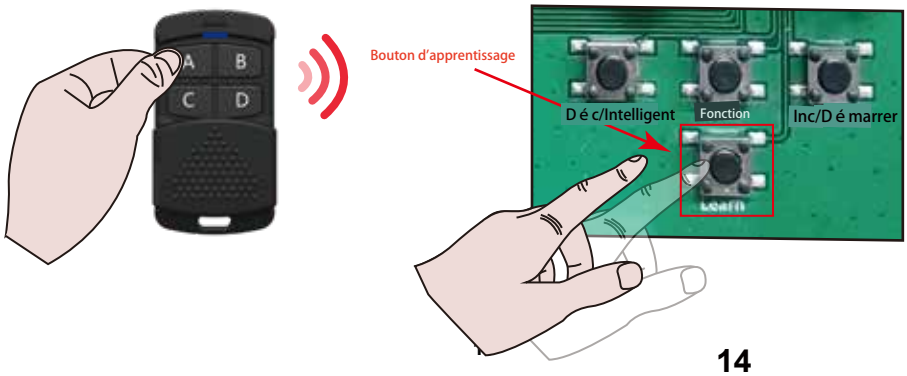

• Programmer la télécommande : Appuyez brièvement sur le bouton d'apprentissage puis relâchez, le voyant LED s'allumera. Maintenant, l'utilisateur doit appuyer sur le bouton de la télécommande, et le buzzer émet un court bip, ce qui signifie que la programmation a réussi, et l'affichage LED numérique montrera la quantité de télécommandes qui ont été apprises.

Après que l'utilisateur a appuyé sur le bouton d'apprentissage, dans les 8 secondes, si le contrôleur ne reçoit pas le signal de la télécommande, le voyant LED du contrôleur s'éteindra et sortira de l'état d'apprentissage de code.

Remarque : En raison de l'affichage numérique qui ne peut montrer que deux chiffres, si le contrôleur a déjà appris plus de 99 télécommandes, à partir de la 100e télécommande, l'affichage numérique montrera A pour remplacer les chiffres des dizaines et des centaines. Par exemple, la 100e télécommande affichera A0, et la 101e télécommande affichera A1. Si le contrôleur a

déjà appris plus de 109 télécommandes, à partir de la 110e télécommande, l'affichage numérique montrera b pour remplacer les chiffres des dizaines et des centaines. Par exemple, la 110e télécommande affichera b0. Et la 120e télécommande affichera C0.

Capacité maximale : 128 télécommandes. Si l'affichage LED numérique montre "- -" avec un bip court de 5 fois, cela signifie qu'il ne peut pas apprendre plus de télécommandes.

• Effacer la télécommande : Appuyez et maintenez le bouton d'apprentissage pendant 6 secondes, jusqu'à ce que le buzzer émette un long bip, puis relâchez le bouton, et l'affichage numérique montre "00". Maintenant, toutes les télécommandes ne peuvent pas contrôler le portail.

Description des fonctions du panneau de contrôle

Article	Description
Allumer	Après que la carte de contrôle soit sous tension, le buzzer sonnera, et le menu affichera le numéro de modèle et la version, et le voyant d'état s'allumera.
Voyant LED d'ouverture/fermeture de la porte	Lorsque l'ouvre-porte fonctionne normalement, ouvrir la porte s'allumera en bleu, fermer la porte s'allumera en rouge.
Apprentissage automatique du trajet	Le moteur nouvellement installé doit effectuer l'apprentissage automatique du trajet une fois avant que les vitesses haute et basse puissent être normalement attribuées. Après l'apprentissage automatique du trajet terminé, le moteur de la porte attribuera automatiquement la vitesse haute et la vitesse lente. Les vitesses haute et lente pour l'ouverture et la fermeture peuvent être réglées via le menu d'affichage numérique. 1. Avant de commencer l'apprentissage automatique du trajet, la porte doit être complètement fermée. 2. Accédez au menu, sélectionnez Pr, réglez sur 5, et confirmez pour commencer l'apprentissage automatique du trajet. 3. La porte s'ouvrira et se fermera automatiquement pour mémoriser le temps de trajet. 4. Réglage du temps de fonctionnement à basse vitesse du moteur pour l'ouverture et la fermeture séparément via le menu. Plus la valeur est grande, plus le temps de fonctionnement à basse vitesse est long. Au cours du processus, si un contrôle se produit, tel qu'un contrôle RF déclencheur, un port PED/Ph, etc., l'apprentissage de la trajectoire automatique sera interrompu et l'opération d'apprentissage devra être redémarrée. Si l'apprentissage de la trajectoire automatique échoue en cours de route, le buzzer sonnera deux fois. Si l'apprentissage est réussi, le buzzer émettra un long bip.
Réglage de la vitesse lente du temps de fonctionnement	Après avoir terminé l'apprentissage de l'auto-voyage, l'ouvre-porte définira automatiquement le temps de fonctionnement à vitesse lente pour l'ouverture et la fermeture de 0 à 5 niveaux. Plus la valeur est grande, plus le temps de fonctionnement à vitesse lente est long. 0 signifie pas de temps de fonctionnement à vitesse lente.

Surcharge	La fonction de surcharge peut réaliser une protection contre les collisions de voiture. Lorsque le portail s'ouvre, il détecte la surcharge et s'arrête. Si le portail se ferme et détecte la surcharge, l'utilisateur peut définir différents modes de réponse via le menu d'affichage numérique. 0 : inverser pour revenir à la position ouverte. 1 : inverser pour ouvrir la porte pendant 1 seconde. 2 : inverser pour ouvrir la porte pendant 3 secondes. 3 : arrêter. Réglage de la surintensité pour l'ouverture et la fermeture de la porte via le menu d'affichage numérique.
Mode de commutateur de fin de course	1. Lorsque la porte est complètement ouverte/fermée et que le commutateur de fin de course est déclenché, le moteur s'arrêtera automatiquement. 2. Pour éviter un dépassement causé par l'inertie du moteur de la porte après avoir atteint la position ouverte ou fermée, l'usine a réglé le menu J1 pour ajuster la distance de réaction d'arrêt après que le moteur soit en limite ouverte et fermée. 3. La carte de contrôle prend en charge le fonctionnement avec des commutateurs de fin de course NO et NC, et peut régler le mode de commutateur de fin de course en mode NO et NC via le menu d'affichage numérique. 4. La carte de contrôle peut changer la direction de la limite via le menu d'affichage numérique. Lorsque le menu affiche “Lr”, cela signifie que le limiteur détecte un bug (erreur de limite). Veuillez vérifier si le limiteur est endommagé ou en mauvais contact, ou si le mode normalement ouvert et normalement fermé (menu F0) défini par le système ne correspond pas au type de contacteur de limite réel.
Mode de faisceau de sécurité	Réglez le mode de faisceau de sécurité via le menu, le mode par défaut est 1, c'est le mode normalement ouvert. 1. Pendant que la porte se ferme, déclenchez le port Ph, la porte se réversera pour s'ouvrir. 2. Si le minuteur de fermeture automatique est réglé après l'ouverture complète, après que le signal du faisceau de sécurité ait disparu, la barrière se fermera automatiquement. 3. Si le signal du faisceau de sécurité existe, l'action de fermeture du portail ne sera pas exécutée et le minuteur de fermeture automatique après l'ouverture complète sera toujours réinitialisé .
Minuteur de fermeture automatique pour ouverture complète	1. La fonction de fermeture automatique ne se déclenche qu'après que le portail est complètement ouvert. 2. Réglez le minuteur de fermeture automatique pour l'ouverture complète via le menu d'affichage numérique. 3. Lorsque le minuteur de fermeture automatique commence à compter à rebours, la LED ÉTAT clignotera une fois par seconde. 4. Lorsque le portail est complètement ouvert et en compte à rebours pour la fermeture, il y a un bouton sur la télécommande qui est utilisé pour annuler le commandement de fermeture automatique, l' utilisateur peut l'utiliser pour annuler le minuteur de fermeture automatique. Remarque : L'annulation ne concerne que cette fois-ci, et le portail peut se fermer automatiquement la prochaine fois lorsqu'il est complètement ouvert.
Mode lampe clignotante	Réglez le mode de fonctionnement de la lampe via le menu d'affichage numérique. Mode 0 : La lumière clignotante et le moteur fonctionneront et s'arrêteront en même temps. Mode 1 : La lumière clignotante s'éteindra 30 secondes après l'arrêt du moteur. NOTE : Peu importe que vous choisissiez le mode 0 ou le mode 1, lorsque la porte est en statut de compte à rebours du minuteur de fermeture automatique, la lampe s'allumera également.
Temps de travail maximum du moteur protection	Si le moteur fonctionne à grande vitesse pendant plus de 90s ou à faible vitesse pendant plus de 30s, le moteur s'arrêtera pour protection.
Réglage de la borne de départ	Réglez la borne de départ avec différentes fonctions via le menu. 0 : Ouvert-Arrêt-Fermé.....(paramètre par défaut) 1 : Ouvert-Arrêt-Fermé pour piétons. 2 : Ouvert uniquement. 3 : Fermé uniquement. 4 : Arrêter seulement

Configuration du terminal d'ouverture	Définissez le terminal d'ouverture avec une fonction différente via le menu. 0 : Ouvrir-Arrêter-Fermer 1 : Ouverture-Pause-Fermeture... 3 : Fermeture uniquement. 2 : Ouverture uniquement. (paramètre par défaut d'usine) 4 : Pause uniquement.
Réglage du terminal de fermeture	Réglez le terminal de fermeture avec une fonction différente via le menu. 0 : Ouvrir-Arrêter-Fermer 1 : Ouvrir-Arrêter-Fermer pour piétons.... 3 : Fermeture uniquement. (paramètre par défaut d'usine) 2 : Ouvrir uniquement. 4 : Pause uniquement
Réglage du terminal de carte	Définissez le terminal de carte à puce avec une fonction différente via le menu. 0 : Ouverture-Pause-Fermeture..... 2 : Ouvrir uniquement. (paramètre d'usine) 1 : Mode piéton (Ouverture-Arrêt-Fermeture)... 3 : Fermer uniquement. 4 : Arrêter uniquement. Après avoir utilisé le mode 2 pour ouvrir complètement le portail, celui-ci déclenchera le timer de fermeture automatique après le passage de la carte. Réglez le timer de fermeture automatique pour le passage de la carte via le menu.
Mode piéton	Le bouton à distance et le terminal piéton peuvent déclencher le mode piéton, la porte s'ouvrira partiellement puis s'arrêtera, sans s'ouvrir complètement. Ce mode est pratique pour les utilisateurs entrant et sortant à pied. Le mode piéton fonctionne avec “ouvrir-arrêter-fermer...” Réglez le minuteur du mode piéton et le minuteur de fermeture automatique pour le mode piéton via le menu.
Mise à niveau du système de carte de contrôle pa appareil USB	1. Avant de mettre à niveau le système, veuillez confirmer que le document sur la clé USB est en FAT32 ou non. Si ce n'est pas le cas, veuillez formater la clé USB en FAT32. 2. Copiez le fichier de mise à niveau dans le répertoire racine du disque U et nommez-le EGB-18.bin. 3. Insérez la clé USB dans le module de mise à niveau, puis connectez le module de mise à niveau au port USB. 4. Entrez dans le menu, sélectionnez le PU et définissez 5, puis confirmez. À ce moment, le système redémarrera, le tube numérique affichera UP, et la mise à niveau commencera. Après la mise à niveau, il redémarrera automatiquement.

Paramètres de réglage de la carte de contrôle

• Appuyez et maintenez le bouton [FUN] pendant 3 secondes, et l'affichage numérique indiquera “A0”, puis relâchez le bouton, maintenant le menu peut être réglé sur [INC+] et [DEC-] pour augmenter et diminuer les nombres ou les valeurs.

• Après avoir ajusté la valeur, appuyez sur le [FUN] bouton pour enregistrer les données, et le buzzer émettra un bip une fois pour indiquer que l'enregistrement a réussi.

• Après avoir terminé le réglage du menu, appuyez sur le [LEARN] bouton pour quitter le réglage du menu et fermer l' affichage.

Article	Description de la fonction	Valeur	Paramètre d'usine	Explication
A0	Réglage de surintensité d'ouverture en haute vitesse	0-20 niveau	10	Réglage de surintensité d'ouverture en haute vitesse, plus la valeur est grande, plus il est difficile pour le moteur de s'arrêter. Définir la valeur de 0 à 20.
A1	Réglage de surintensité de fermeture à grande vitesse	0-20 niveau	10	Réglage de surintensité de fermeture à grande vitesse, plus la valeur est grande, plus il est difficile d'arrêter le moteur. Valeur de réglage de 0 à 20.
A8	Sensibilité à la surintensité	0-3 niveau	0	Plus la valeur est grande, plus le temps de détection de surintensité est long. Valeur de réglage de 0 à 3.

Article	Description de la fonction	Valeur	Paramètre d'usine	Explication
A9	Réaction de surintensité	0-3	0	Réglage de la réaction de surintensité de la porte : 0 : Reculer jusqu'à la fin. 1 : Reculer de 1 seconde et s'arrêter. 2 : Reculer de 3 secondes et s'arrêter. 3 : S'arrêter.
b0	Réglage du temps de fonctionnementà basse vitesse pour l'ouverture	0-5 niveau	2	Utilisé pour régler le temps de fonctionnement à basse vitesse de l'ouverture de la porte, la porte fonctionnera à basse vitesse dans ce réglage, puis passera à haute vitesse pour le reste de son déplacement. Réglage de 0 à 5 secondes.
b1	Réglage du temps de fonctionnement à basse vitesse pour lafermeture	0-5 niveau	2	Utilisé pour régler le temps de fonctionnement à basse vitesse de la fermeture de la porte, la porte fonctionnera à basse vitesse dans ce réglage, puis passera à haute vitesse pour le reste de son déplacement. Réglage de 0 à 5 secondes.
C0	Minuteur de fermeture automatique pour une ouverture complète	0-99s	0	Réglage de 0 à 99 secondes. 0 signifie pas de fermeture automatique pour une ouverture complète.
C1	Minuteur de fermeture automatique pour carte à puce	0-99s	0	Réglage de 0 à 99 secondes. 0 signifie pas de fermeture automatique pour le déclenchement de la carte à puce.
E0	Mode piéton	0-15s	6	0 signifie pas de mode piéton.
E1	Minuteur de fermeture automatique pour le mode piéton	0-99s	0	0 signifie pas de fermeture automatique pour le mode piéton
F0	Mode de commutateur de fin de course	0-1	1	0 : Mode NC. 1 : Mode NO.
F1	Changer la direction de la limite	0-1	0	0 : Direction par défaut. 1 : Changer de direction.
F2	Mode de faisceau de sécurité	0-1	1	0: Mode NC. 1 : Mode NO.
F3	Mode de la lampe clignotante	0-1	0	0 : La lumière clignotante et le moteur fonctionneront et s'arrêteront en même temps. 1 : La lumière clignotante s'éteindra 30 secondes après l'arrêt du moteur.
G0	Réglage de la borne de départ	0-4	0	0 : Ouvert-arrêt-fermé... 1 : Mode piéton ouvert-arrêt-fermé... 2 : Ouvrir seulement. 3 : Fermer seulement. 4 : Arrêter seulement.
G1	Configuration de la carte terminal	0-4	2	0 : Ouvert-arrêt-fermé... 1 : Mode piéton ouvert-arrêt-fermé... 2 : Ouvert uniquement. 3 : Fermé uniquement. 4 : Arrêt uniquement.
G2	Réglage du terminal ouvert	0-4	2	0 : Ouvert-arrêt-fermé... 1 : Mode piéton ouvert-arrêt-fermé... 2 : Ouvert uniquement. 3 : Fermé uniquement. 4 : Arrêt uniquement.
G5	Réglage du terminal de fermeture	0-4	3	0 : Ouvert-arrêt-fermé... 1 : Mode piéton ouvert-arrêt-fermé... 2 : Ouvrir seulement. 3 : Fermer seulement. 4 : Arrêter seulement.
J1	Distance d'arrêt de la réaction dans la limite ouverte ou fermée	0-5	0	Réglage de 0 à 5. Plus la valeur est grande, plus la porte s'arrêtera brusquement.
J2	Changer la direction d'opération du moteur	0-1	0	0 : Direction par défaut. 1 : Changer de direction

Article	Description de la fonction	Valeur	Paramètre d'usine	Explication
L1	Bouton A fonction (Télécommande)	0-6	1	0 : Pas de fonction. 1 : Ouvrir-arrêter-fermer... 2 : Mode piéton. 3 : Ouvrir seulement. 4 : Fermer seulement. 5 : Arrêter seulement. 6 : Désactiver la fermeture automatique via la télécommande.
L2	Bouton B fonction (Télécommande)	0-6	0	0 : Pas de fonction. 1 : Ouvrir-arrêter-fermer... 2 : Mode piéton. 3 : Ouvrir seulement. 4 : Fermer seulement. 5 : Arrêter seulement. 6 : Désactiver la fermeture automatique via la télécommande.
L3	Bouton C fonction (Télécommande)	0-6	0	0 : Pas de fonction. 1 : Ouvrir-arrêter-fermer... 2 : Mode piéton. 3 : Ouvrir seulement. 4 : Fermer seulement. 5 : Arrêt uniquement. 6 : Désactiver la fermeture automatique via la télécommande.
L4	Bouton D fonction (Télécommande)	0-6	0	0 : Pas de fonction. 1 : Ouvrir-arrêter-fermer... 2 : Mode piéton. 3 : Ouvrir seulement. 4 : Fermer seulement. 5 : Arrêt uniquement. 6 : Désactiver la fermeture automatique via la télécommande.
Pr	Déclencher le déplacement automatique apprentissage	0-10	0	Réglage de 0 à 10. Le réglage 5 déclenchera l'apprentissage automatique du voyage. 0 signifie pas d'apprentissage automatique du voyage.
Pu	Mettre à niveau le système par appareil USB	0-10	0	Réglage de 0 à 10. Un réglage de 5 déclenchera la mise à niveau du système. 0 signifie pas de mise à niveau du système.
Po	Réinitialisation d'usine	0-10	0	Réglage de 0 à 10. Un réglage de 5 déclenchera la réinitialisation de l'opération. 0 signifie pas de réinitialisation.

Informations d'affichage numérique de la carte de contrôle

1. Lorsque la porte commence à s'ouvrir, l'affichage numérique montrera **“OP”**
2. Lorsque la porte commence à se fermer, l'affichage numérique montrera **“CL”**
3. Après que la porte ait cessé de bouger, l'affichage numérique montrera **“--”**
4. Lorsque la porte atteint la limite d'ouverture complète, l'affichage numérique montrera **“LO”**
5. Lorsque la porte atteint la limite de fermeture complète, l'affichage numérique montrera **“LC”**
6. Lorsque le mode PED est activé, l'affichage numérique montrera **“PD”**
7. Après que le moteur déclenche la protection contre les surcharges, l'affichage numérique montrera **“OH”**
8. Après que la cellule photoélectrique soit activée, l'affichage numérique montrera **“PH”**
9. Après que la boucle soit activée, l'affichage numérique montrera **“LP”**
10. Lorsque l'interrupteur de fin de course est cassé ou a un bug, l'affichage numérique montrera **“Lr”**
11. Annuler la fermeture automatique, l'affichage numérique montrera **"CC"**

Comment utiliser l'ouvre-portail

Instructions d'opération de la télécommande

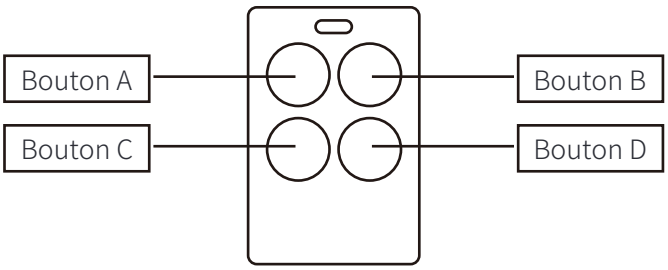

Chaque télécommande a 4 boutons, le bouton A par défaut d'usine fera fonctionner l'ouvre-porte avec ouvrir - arrêter - fermer... et les autres boutons n'ont pas de fonction. Si vous souhaitez réinitialiser la fonction des boutons, veuillez suivre les paramètres de la carte de contrôle à la page 19

Instructions de fonctionnement de l'ouvre-portail intelligent

Cherchez "XHouse IOT" et téléchargez-le depuis Google play ou l'App Store

POUR Android & IOS

Ou scannez ce code QR pour télécharger l'APP "Xhouse IOT" et l'installer. Enregistrez le compte pour "Xhouse IOT" et connectez-vous.

• Ajouter l'appareil

Étape 1. Allumez l'appareil, ouvrez l'APP. Appuyez sur le " ⊕ " dans le coin supérieur droit pour ajouter l'appareil, puis sélectionnez le "Portail Coulissant" qui a un cercle orange dans le coin supérieur droit. (Fig 1 et 2)

★ S'il y a un cercle gris dans le coin supérieur droit, cela signifie que l'appareil a déjà été ajouté . L'utilisateur doit appuyer et maintenir le bouton "Dec/Smart" pendant environ 5s sur le panneau de contrôle, puis répéter l'étape 1.

★ S'il y a un message "Veuillez entrer en mode réseau de distribution et ajouter des appareils", l'utilisateur doit appuyez et maintenez le bouton "Dec/Smart" pendant environ 5s sur le panneau de contrôle, puis répétez l'étape 1.

Étape 2. Sélectionnez le Wi-Fi, cliquez sur "Connecter" et entrez le mot de passe. (Fig 3) (S'il n'y a pas de Wi-Fi disponible, l'utilisateur peut également sélectionner "Ajouter Bluetooth" et utiliser la fonction Bluetooth pour contrôler le gateau à proximité . Veuillez suivre l'étape 4).

Étape 3. Ajouter l'appareil avec succès. L'utilisateur peut modifier le nom de l'appareil et le bouton depuis le " ⚙ " dans le coin supérieur droit. (Fig 5)

Étape 4. Ajouter Bluetooth : Lors de l'utilisation du mode de contrôle Bluetooth, l'application mobile doit être proche de l'appareil dans la portée Bluetooth pour se connecter et contrôler, et seul le téléphone d'un utilisateur peut être connecté à la fois. (Fig. 3 et 4).

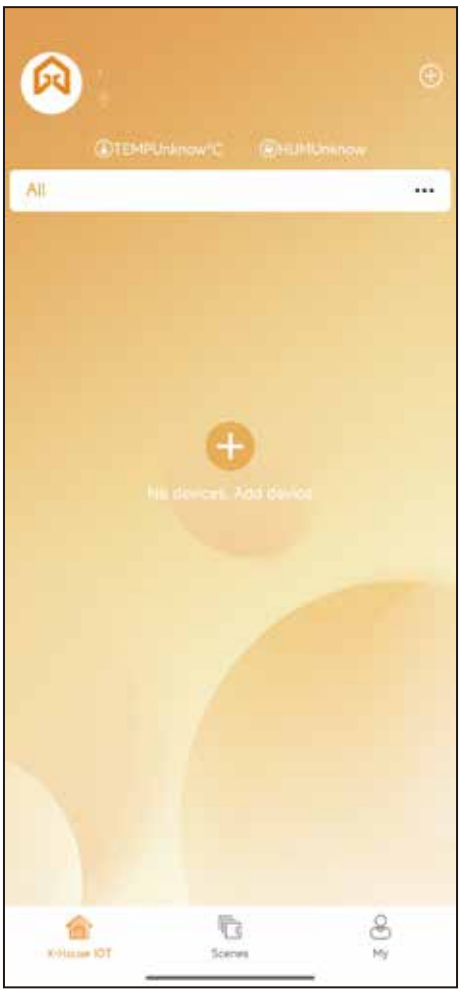

Fig 1



Fig 2

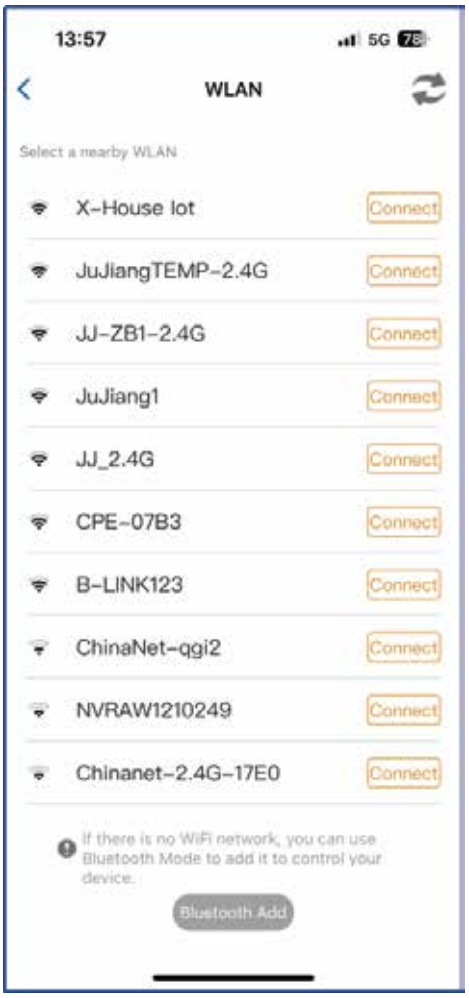

Fig 3

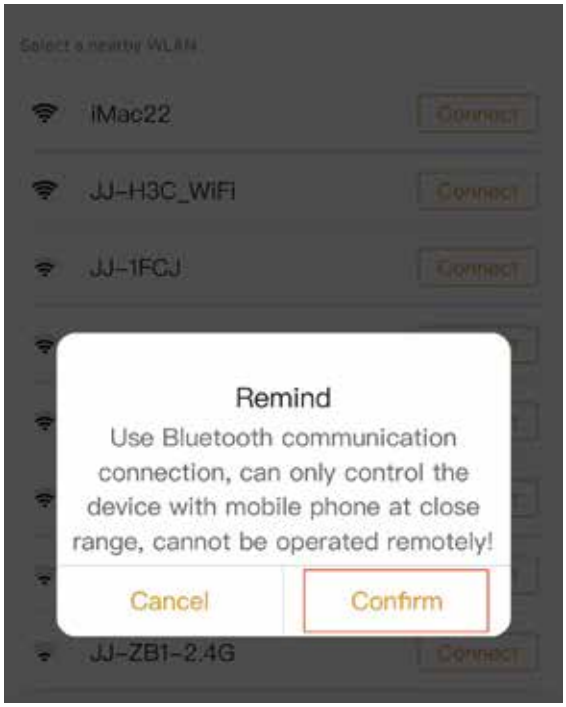

Fig 4

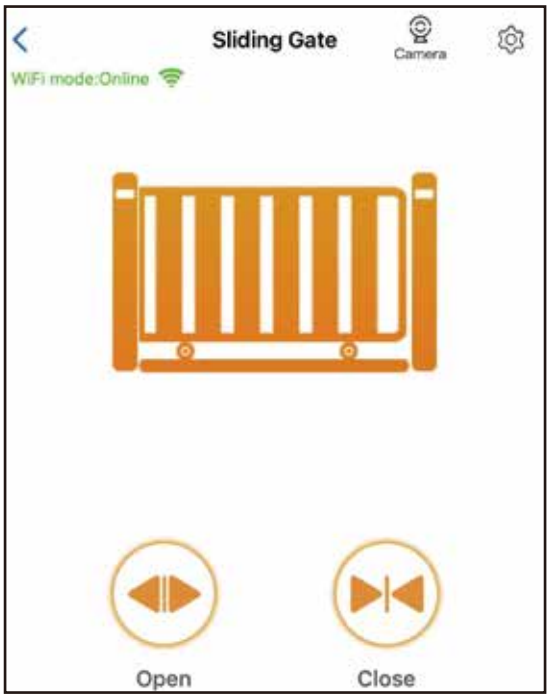

Fig 5

• L'appareil prend en charge le mode de fonctionnement WIFI et Bluetooth

★ Lorsque l'appareil est connecté avec succès au réseau WiFi, il prend en charge le contrôle à distance et les paramètres de l'appareil via l'application mobile. (Fig 5)

★ Lorsque l'appareil est hors ligne ou que le téléphone mobile n'a pas de réseau, si l'utilisateur est près de l'appareil dans un rayon de 10 mètres et ouvre l'application, il passera automatiquement en mode Bluetooth pour contrôler l'appareil. (Fig 6)

★ L'appareil établira une connexion Bluetooth avec le téléphone mobile pour réaliser un contrôle Bluetooth à courte portée (seul le téléphone mobile d'un utilisateur peut établir une connexion Bluetooth en même temps)



Fig 5



Fig 6

• Changer le réseau WiFi ou le mode Bluetooth

Si l'utilisateur doit passer à un nouveau réseau WiFi ou souhaite changer le mode de contrôle du mode Bluetooth vers le mode WiFi, veuillez suivre les étapes.

Étape 1. Sélectionnez l'appareil, appuyez sur “ ⚙ ” dans le coin supérieur droit. Cliquez sur “Configurer/Modifier le WiFi”. (Fig 7)

Étape 2. Sélectionnez le nouveau WiFi et connectez-vous. Puis cliquez sur “Rafraîchir”. (Fig 8)

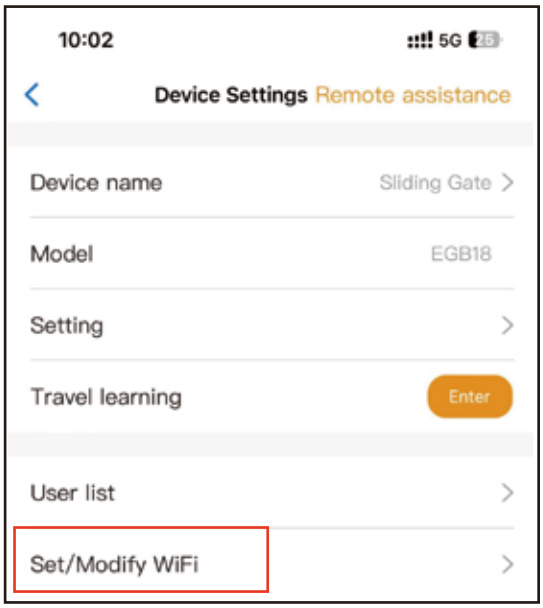

Fig 7



Fig 8

• Partagez l'appareil

Étape 1. Ouvrez l'APP, sélectionnez l'appareil. Appuyez sur le " ⚙ " dans le coin supérieur droit, puis sélectionnez " Partage d'appareil " ， cela créera un code QR. (Fig 9)

Étape 2. Le nouvel utilisateur télécharge l'APP et l'ouvre, appuyez sur "Scanner" dans le coin supérieur droit pour scanner le code QR. (Fig 10)

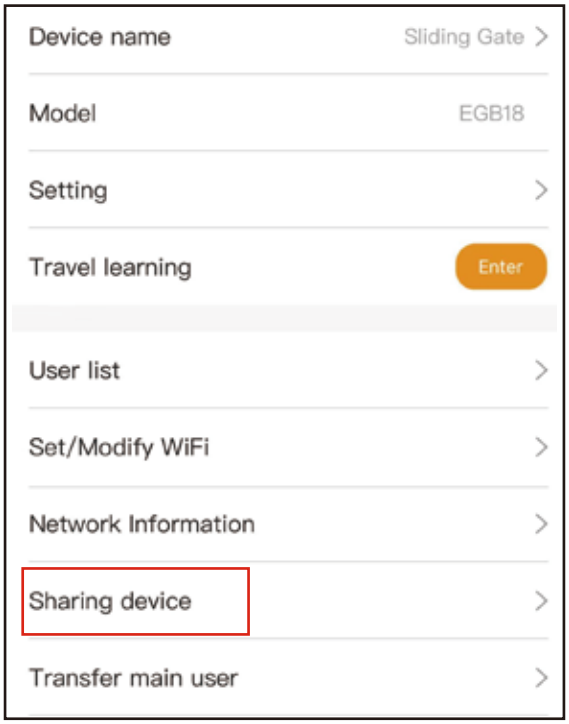

Fig 9



Fig 10

• Paramètres de l'appareil

L'utilisateur peut régler les paramètres depuis l'APP pour la carte de contrôle.

Étape 1. Sélectionnez l'appareil, appuyez sur le " ⚙ " dans le coin supérieur droit. Cliquez sur " Paramètre " . (Fig 11)

Étape 2. Réglez les paramètres sur l'APP. (Fig 12)

Remarque : Lorsque l'utilisateur souhaite définir les paramètres, l'appareil doit se connecter au Wi-Fi. Sinon, l'utilisateur doit utiliser la fonction Bluetooth et rapprocher l'application du téléphone de l'appareil pour définir les paramètres. Une fois terminé, veuillez cliquer sur le bouton "Synchroniser".

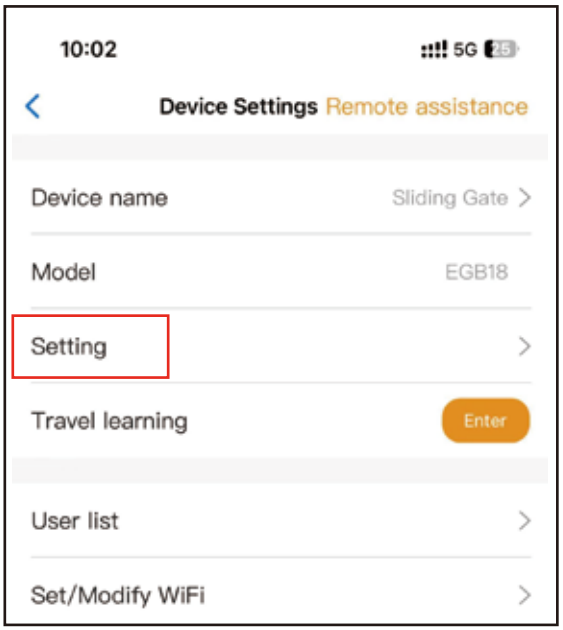

Fig 11

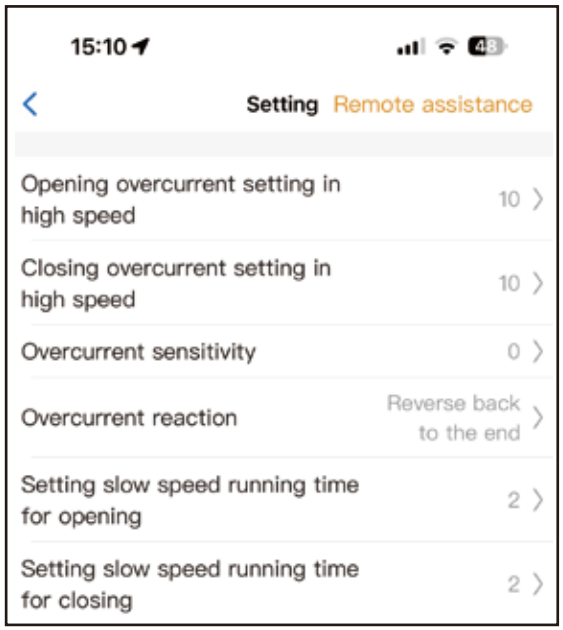

Fig 12

• Paramétrage de la fonction du bouton de la télécommande

L'utilisateur peut définir la fonction du bouton de la télécommande sur l'application pour le panneau de contrôle.

Étape 1. Sélectionnez l'appareil, appuyez sur le “⚙” dans le coin supérieur droit. Cliquez sur “ Paramètres ” . Étape 2. Sélectionnez “Définir le bouton de la télécommande” sur l'application.

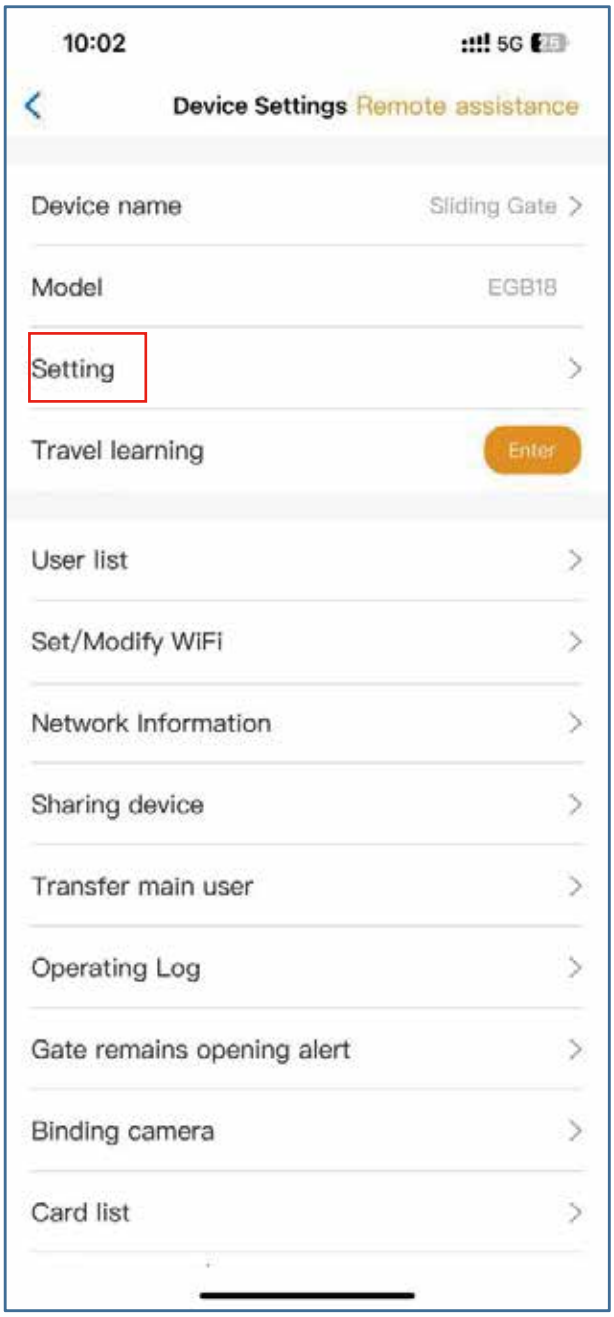

Fig 13

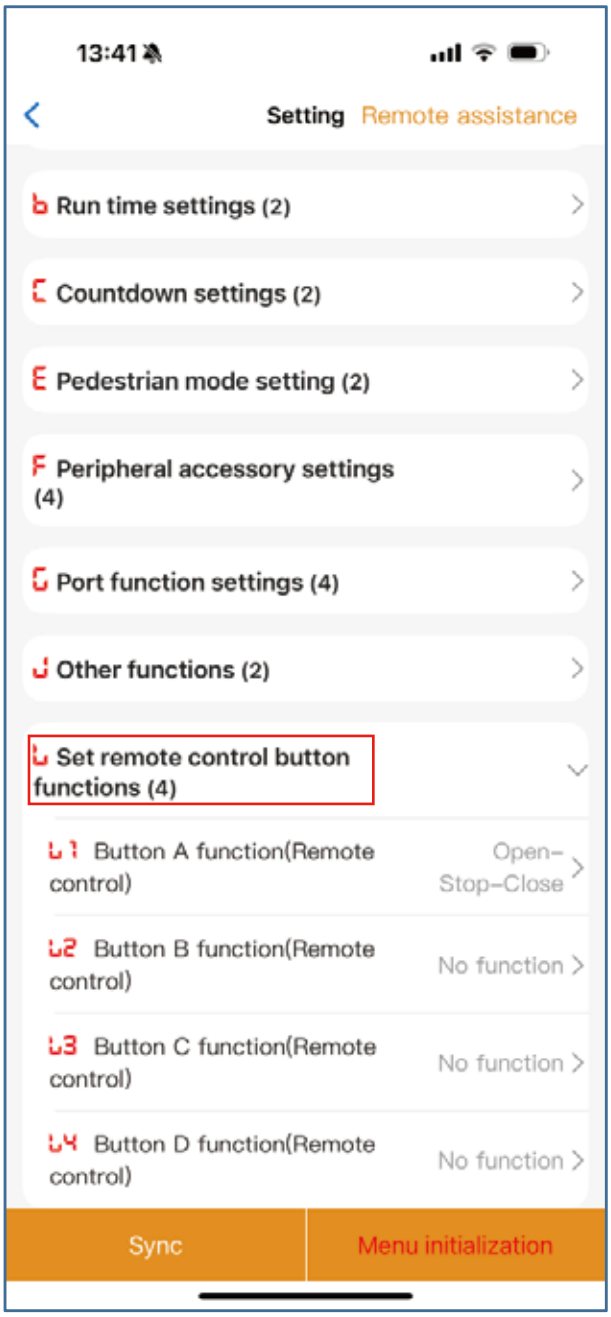

Fig 14

• Postuler pour être ingénieur

Lorsque votre équipement tombe en panne, vous pouvez résoudre le problème par "Assistance à distance". Vous devrez donc d'abord postuler pour devenir ingénieur sur l'application. Cliquez sur "Mon" en bas de l'application, sélectionnez "Postuler pour devenir ingénieur", entrez les informations pour "Confirmer la demande".

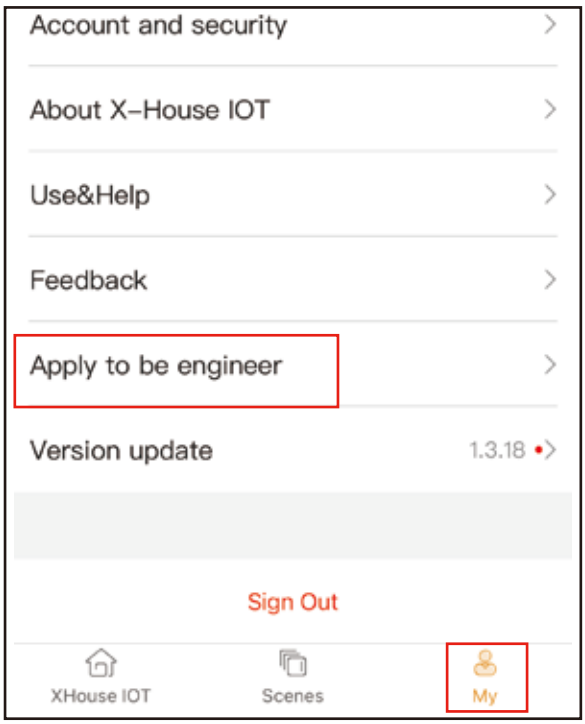

Fig 15

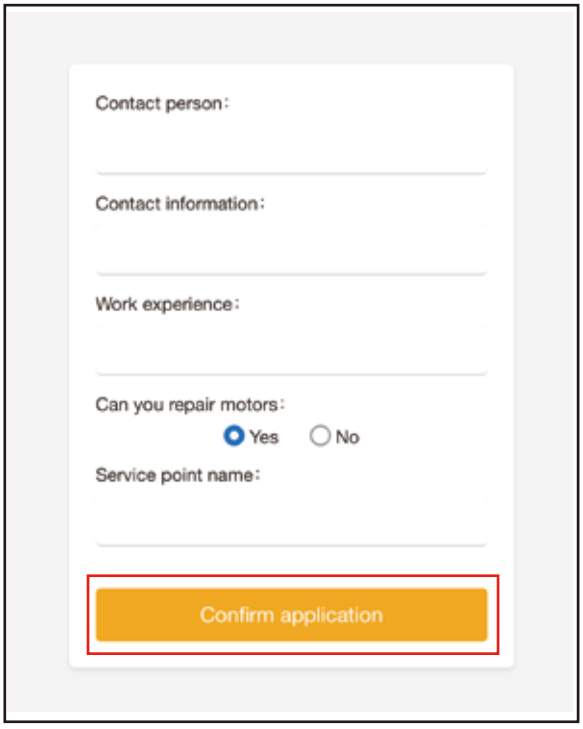

Fig 16

• Assistance à distance

Lorsque votre équipement tombe en panne, les paramètres doivent être réajustés. À ce moment-là, vous pouvez directement initier le bouton "Assistance à distance" et partager le code QR ou le code de vérification avec votre fournisseur de services d'installation pour le service à distance.

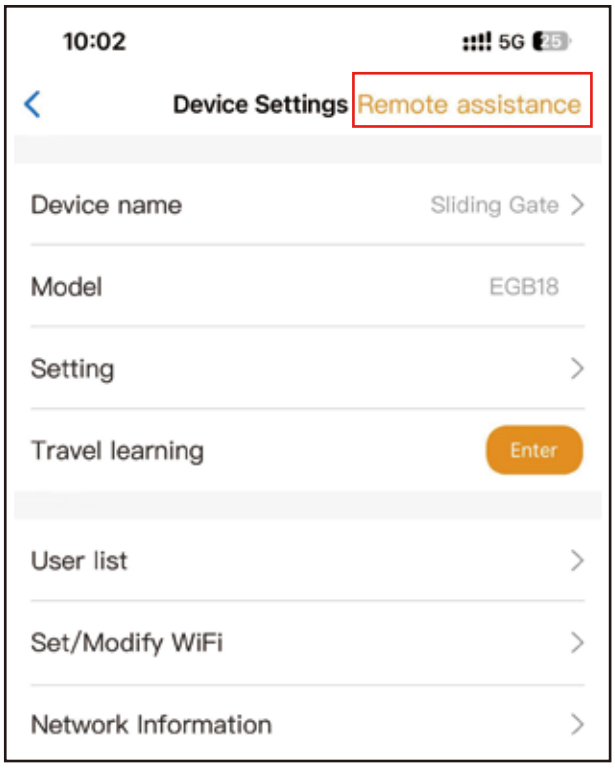

Fig 17

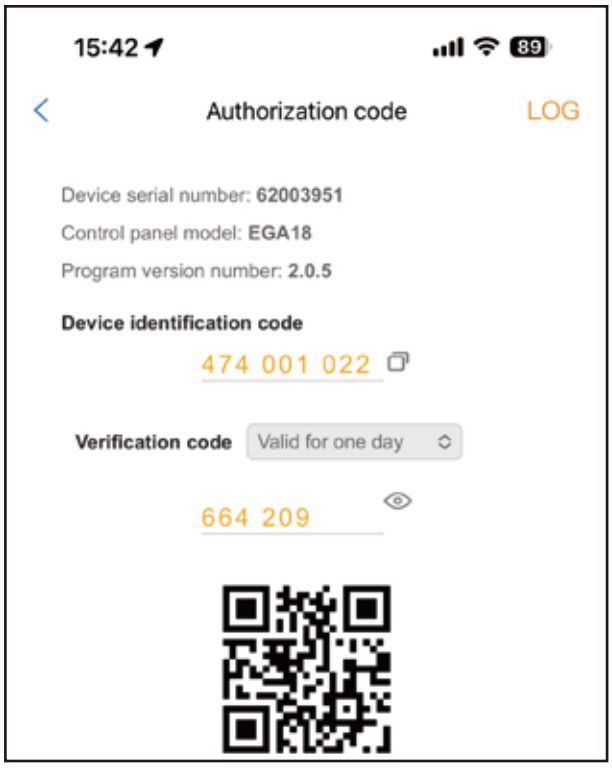

Fig 18

• Ajouter une carte USB / télécommande RF hors site

Lorsque l'utilisateur doit ajouter une télécommande RF ou une carte USB pour ouvrir le portail, vous pouvez utiliser la fonction

“Ajouter une carte USB / télécommande RF hors site” pour le faire, et scanner le code QR de la télécommande ou entrer le numéro d'identification de la carte USB. Il n'est pas nécessaire d'ouvrir le boîtier de contrôle pour les programmer.

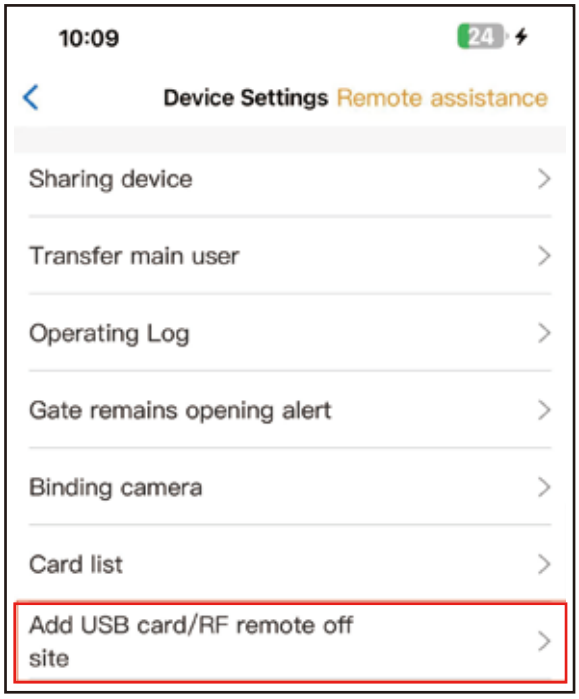

Fig 19

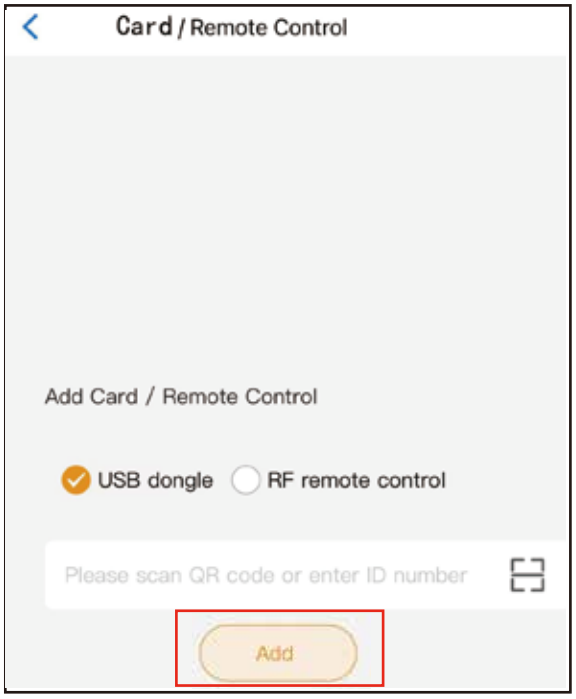

Fig 20

• Ajouter une carte USB/télécommande RF sur sit

Lorsque l'utilisateur a besoin d'ajouter une télécommande RF ou une carte de proximité USB pour ouvrir la porte, vous pouvez directement utiliser la fonction "Ajouter une carte USB/télécommande RF sur site", cliquer sur le bouton "Apprendre" et

cliquer sur "Démarrer l'apprentissage". Il n'est pas nécessaire d'ouvrir le boîtier de contrôle, et la carte de contrôle entrera dans l'état d'apprentissage de code, puis appuyez sur le bouton de la télécommande ou allumez la carte USB pour transmettre un signal.

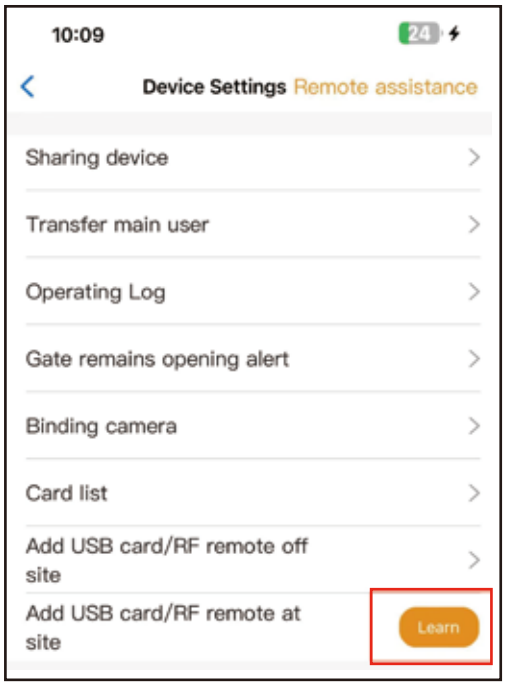

Fig 21

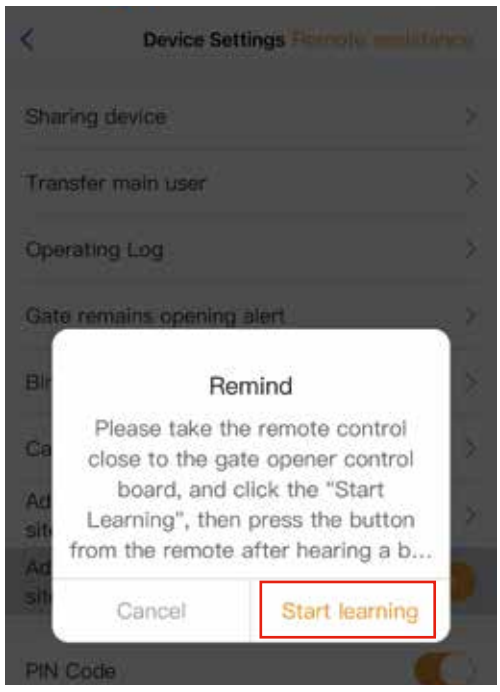

Fig 22

• Gestion de la carte USB et de la télécommande RF

La liste des cartes peut gérer votre carte USB et votre télécommande RF. L'utilisateur peut synchroniser toutes les cartes et les télécommandes à la liste des cartes pour gestion, et les supprimer lorsqu'elles ne sont plus nécessaires ou perdues.

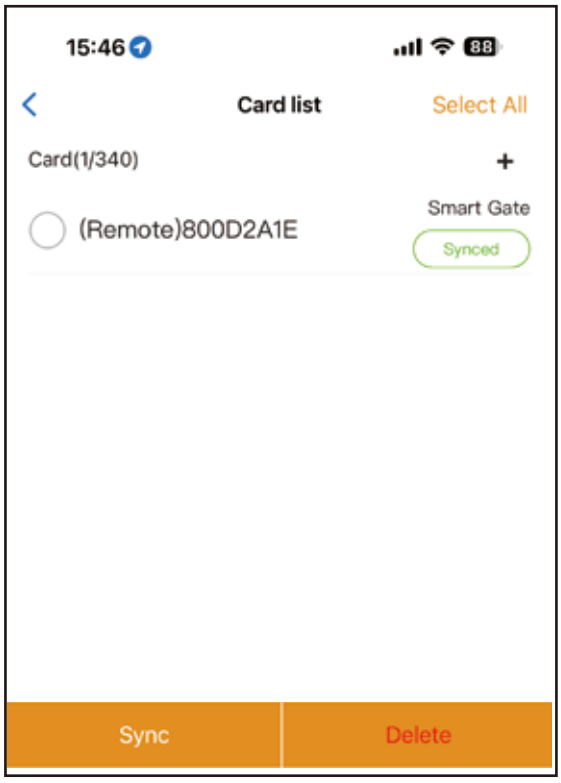

Fig 23

• Liaison avec la caméra

Étape 1. Ouvrez l'APP, sélectionnez l'appareil. Appuyez sur le “ dans le coin supérieur droit, puis sélectionnez “ Liaison caméra ” .

Étape 2. Sélectionnez la “ caméra IP ”, puis appuyez sur “ confirmer ” .

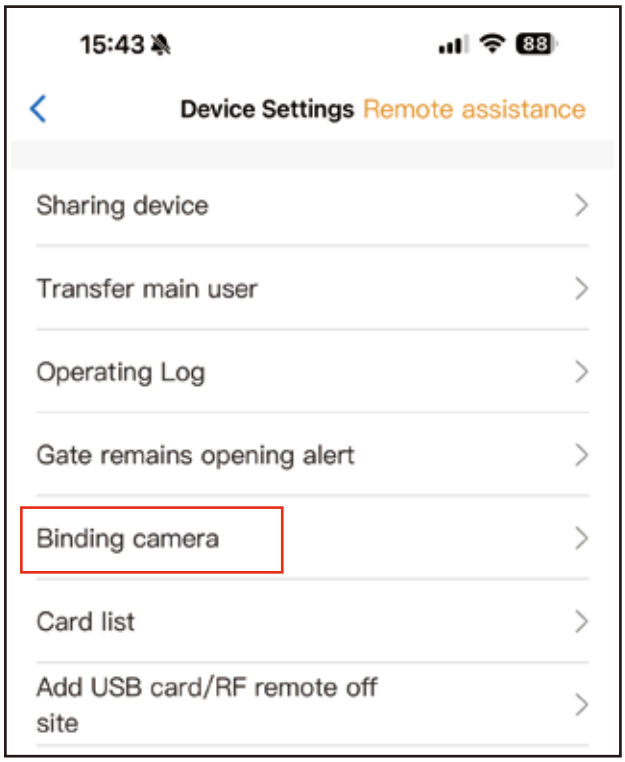

Fig 24

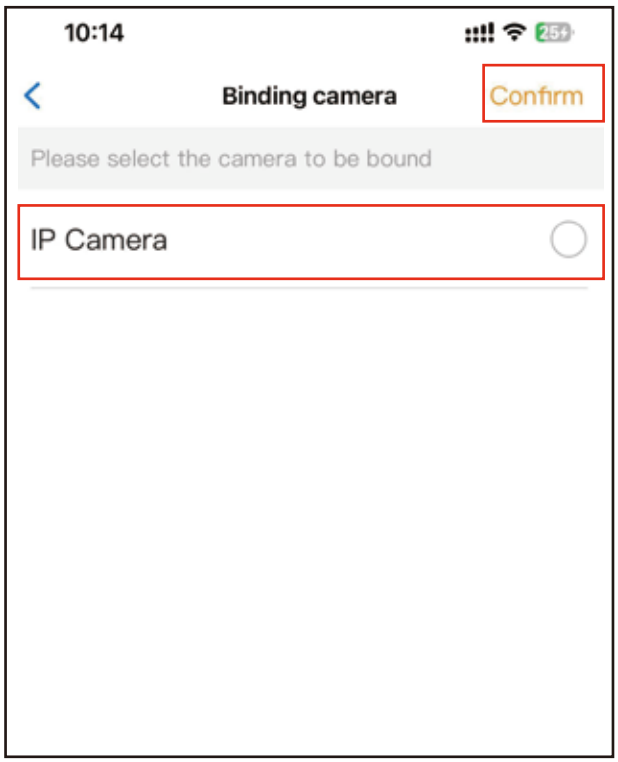

Fig 25

Dépannage

Problèmes	Causes possibles	Solutions habituelles
La porte ne s'ouvre pas ou ne se ferme pas normalement	Vérifiez l'état de l'embrayage, l'état d'alimentation est-il actif ?	Récupération
	LED d'état de puissance sans indication, et coupure de courant.	Allumez l'alimentation pour rétablir l'alimentation.
	Le fusible est grillé.	Vérifiez le fusible, changez le fusible s'il est grillé .
	Échec de la télécommande ou invalide.	Testez à nouveau la télécommande ou commandez une nouvelle télécommande.
	Il y a un défaut dans le câblage d'alimentation.	Éteignez, vérifiez le câblage d'alimentation.
	Dommages à tout composant électrique sur la carte de contrôle.	Faites remplacer le composant problématique par un nouveau identique. Si nécessaire, faites remplacer la carte de contrôle.
La porte est ouverte mais ne peut pas se fermer.	Il y a un défaut dans le câblage du moteur.	Éteignez, vérifiez le câblage du moteur.
	Il y a un défaut dans le câblage du capteur de photocellule.	Éteignez, vérifiez le câblage du capteur de photocellule.
	Il y a un défaut dans la position ou l'angle de montage du capteur de photocellule.	Assurez-vous que la position de montage de la photocellule peut être alignée mutuellement.
	Le capteur de photocellule est bloqué par des objets.	Retirez l'obstacle.
	La valeur de surintensité est faible.	Augmentez la valeur de surintensité.
La télécommande ne fonctionne pas	Niveau de batterie de la télécommande est bas.	Changez la batterie de la télécommande.
	Le programme de la télécommande n'a pas réussi.	Programmez à nouveau la télécommande.
Distance de travail de la télécommande réduite.	Interférences de l'environnement surrounding.	Redressez l'antenne de la carte de contrôle.
	Interférence provenant d'équipements utilisant la même fréquence.	Attendre d'éliminer l'interférence.
Appuyez sur le bouton OUVRIR ou FERMER, la porte ne bouge pas, le moteur fait du bruit.	Le condensateur est cassé.	Changer le condensateur.
	Le condensateur est mal connecté.	Vérifiez le câblage du condensateur. Reconnectez l'interface du condensateur et serrez-la avec un tournevis.
	Le mouvement de la porte n'est pas fluide.	Selon la situation réelle, ajustez le moteur ou la porte.

Problèmes	Causes possibles	Solutions habituelles
Le portail ne parvient pas à s'arrêter en posiiton ouverte ou fermée.	La position de montage de l'interrupteur à limite magnétique présente un problème.	Vérifiez si la distance entre l'interrupteur à limite magnétique et le moteur, ainsi que la hauteur de l'interrupteur à limite magnétique peuvent atteindre les exigences de montage.
	Il y a une panne dans le câblage de l'interrupteur à limite.	Débranchez l'interrupteur à limite du moteur et la détection de limite de la carte PCB de l'interface, puis rebranchez-les et fixez-les.



Avis & Commentaires

Vos commentaires et suggestions sont importants pour nous,
car ils nous aident à fournir le meilleur service possible.

Pour toute question concernant l'installation ou l'utilisation, veuillez nous contacter.

Veuillez inclure votre modèle de produit, la date et le lieu d'achat,
le numéro de commande et vos coordonnées.
Nous traiterons votre demande dans les plus brefs délais.

Email: smart03@x-house.net
Whatsapp: +86 13328529638

Scannez le code QR pour le manuel et les vidéos.