Motor para puertas correderas
Manual del usuari

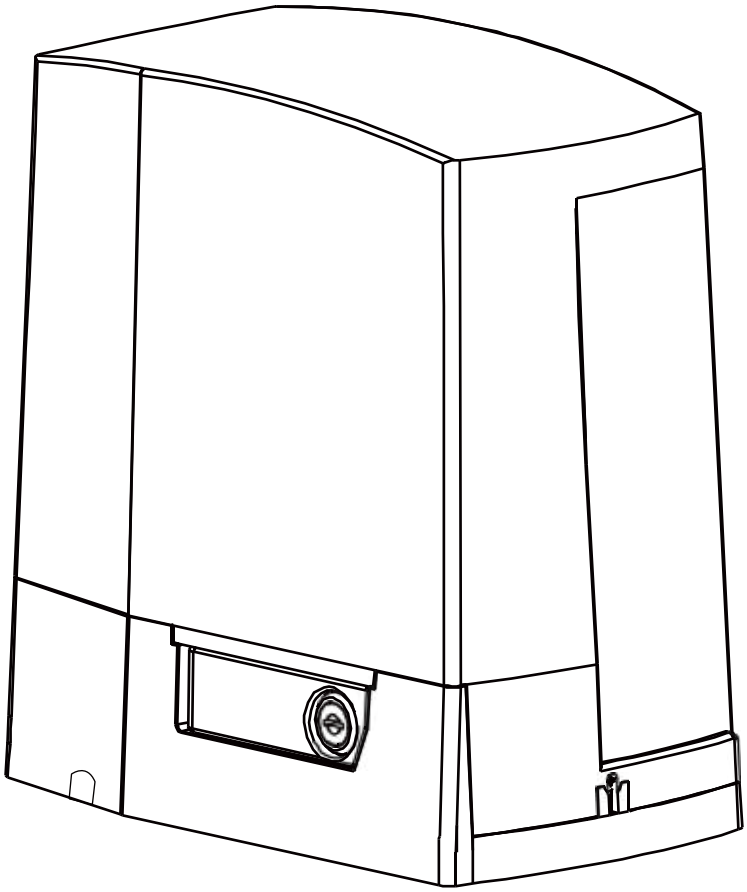

Email: smart03@x-house.net

- ★ Gracias por adquirir este producto
- ★ Por favor, lea y siga todas las advertencias, precauciones e instrucciones antes de la instalación y el uso
- ★ Se requieren revisiones periódicas del motor para garantizar un funcionamiento seguro
- ★ Guarde el manual para futuras consultas

Product Name	Slding Gate Operator
Manufacturer	Giant Alarm System Co.,Ltd
Address	CN-No. 37,Yangguang Road,Optoelectronic InformationIndustry Base, Quanzhou City, Fujian Province, China.
E-mail	smart03@x-house.net
EC REP	Name: Y & H S.R.L.
	Address: Via Gravina 21 MT matera,Trani,Puglia
	E-mail: itlyhsrl@gmail.com
WARNING: Read the manual before installation. Keep children and pets away. Disconnect power before maintenance.	
CE	Made in China

WARNING (EN)
Read the manual before installation. Keep children and pets away.
Disconnect power before maintenance.

WARNUNG (DE)
Vor Installation Anleitung lesen. Kinder & Haustiere fernhalten.
Vor Wartung Netz trennen.

ADVERTENCIA (ES)
Lea el manual antes de instalar. Mantenga niños y mascotas alejados.
Desconecte la corriente antes del mantenimiento.

AVERTISSEMENT (FR)
Lire le manuel avant l'installation. Tenir les enfants et les animaux à l'écart.
Couper l'alimentation avant l'entretien.

WAARSCHUWING (IT))
Leggere il manuale prima dell'installazione. Tenere lontani bambini e animali domestici.
Scollegare l'alimentazione prima della manutenzione.

WAARSCHUWING (NL)
Lees de handleiding vóór installatie. Houd kinderen en huisdieren uit de buurt.
Schakel de stroom uit vóór onderhoud.



Comentarios y reseñas

Sus comentarios y sugerencias son importantes para nosotros para brindarle el mejor servicio posible.

Si tiene preguntas sobre la instalación o el uso, contáctenos.

Por favor, incluya su modelo de producto, la fecha de compra, el número de pedido y sus datos de contacto. Nos ocuparemos de su solicitud lo antes posible.

Email: smart03@x-house.net
WhatsAppl: +86 13328529638

Escanee el código QR para ver el manual y el vídeo

Tabla de contenido

Seguridad general ···· 1

Preparación para la instalación ·· 2

Lista de piezas del abridor de puerta corredera ····· 3

Especificación técnica ····· 5

Características ····· 5

Descripción general de la instalación ····· 6

Tarjeta de control ····· 10

Control remoto ····· 14

Cómo programar o borrar el control remoto ····· 14

Descripción de la función de la tarjeta de control ····· 15

Configuración de los parámetros de la tarjeta de control···· 18

Cómo operar el abrepuertas ····· 20

Instrucciones de operación del abrepuertas inteligente ····· 20

Solución de problemas ····· 28

Contáctenos ····· 29

Seguridad general

Advertencia: El uso incorrecto o inadecuado de este producto puede causar daños a personas,animales o propiedades.

- Por favor, asegúrese de que el voltaje de entrada utilizado coincida con el voltaje de suministro del abrepuertas (AC220V±10%50Hz).
- Todas las modificaciones al cableado o la electricidad, y cualquier ajuste o mantenimiento a AC 220V DEBEN ser realizados por un electricista cualificado.
- Para evitar dañar las líneas de gas, electricidad u otras líneas de servicios subterráneos, contacte a la autoridad relevante ANTES de excavar.
- Todos los peligros potenciales y los puntos de pellizco expuestos de la puerta deben ser eliminados o protegidos antes de la instalación de este motor para puerta.
- Nunca monte ningún dispositivo que opere el motor de la puerta donde el usuario pueda alcanzar por encima, por debajo, alrededor o a través de la puerta para operar los controles. Estos deben colocarse al menos a 1.8 m de cualquier parte móvil de la puerta.
- Asegúrese de que el enchufe esté desconectado de la toma de corriente durante la instalación o el mantenimiento.
- Mantenga el control remoto y otros dispositivos de control fuera del alcance de los niños, para evitar la activación inv oluntaria.
- Nunca permita que nadie se cuelgue de la puerta mientras se mueve.
- Para garantizar la seguridad, antes de instalar el motor principal, asegúrese de que el tope final de la puerta y un tope de puerta estén montados en cada extremo del riel para evitar que la puerta se salga de la vía.
- Si es necesario, instale fotocélulas infrarrojas para detectar obstrucciones y prevenir lesiones o daños.
- Instruya a todos los usuarios sobre los sistemas de control proporcionados y la operación de apertura manual en caso de emergencia.
- No instale el producto en una atmósfera explosiva o donde exista peligro de inundación.
- Este producto fue diseñado y fabricado exclusivamente para el uso especificado en la presente documentación. Cualquier otro uso no especificado en esta documentación podría dañar el producto y ser peligroso.
- Utilice solo piezas originales para cualquier operación de mantenimiento o reparación. Declinamos toda responsabilidad con res pecto a la seguridad de la automatización y el correcto funcionamiento cuando se utilizan componentes de otros proveedores.
- El usuario debe evitar cualquier intento de realizar trabajos o reparaciones en el motor, y siempre debe solicitar la asistencia de personal cualificado.
- Este motor es adecuado para su uso en una sola puerta corredera.
- Cualquier cosa que no esté expresamente prevista en estas instrucciones no está permitida y anulará la garantía.
- Deseche todos los materiales de embalaje (plástico, cartón, poliestireno, etc.) de acuerdo con las directrices actuales.
- Guarde este manual.
- Si tiene alguna pregunta, póngase en contacto con nosotros por correo electrónico: **smart03@x-house.net** Todas sus inquietudes serán respondidas.

Preparación para la instalación

Antes de proceder a la instalación de su abridor, compruebe si la estructura de su puerta cumple con las normas actuales, especialmente en lo siguiente:
La pista deslizante de la puerta es lineal y horizontal, y las ruedas son adecuadas. la puerta debe montarse y moverse libremente. Compruebe que la estructura sea suficientemente fuerte y rígida. Asegúrese de que la puerta esté a plomo y nivelada. Los postes de la cerca deben montarse en hormigón. La puerta no se atasca ni se arrastra por el suelo. Los topes de apertura y cierre de la puerta están colocados.

ADVERTENCIA: Recuerde que los dispositivos de control están destinados a facilitar el funcionamiento de la puerta, pero no pueden resolver problemas debidos a defectos o deficiencias resultantes de la falta de una instalación o mantenimiento correctos. Saque el producto de su embalaje e inspecciónelo para detectar daños.En caso de que se dañe, póngase en contacto con su distribuidor. Recuerde desechar sus componentes (cartón, poliestireno, nailon, etc.) de acuerdo con las prescripciones vigentes.

Consulte las siguientes figuras para la instalación de la puerta.

No se recomienda utilizar el poste o la pared como tope, ya sea d irecta o indirectamente, para proteger el poste o la pared contra los golpes dañinos de la puerta corredera.

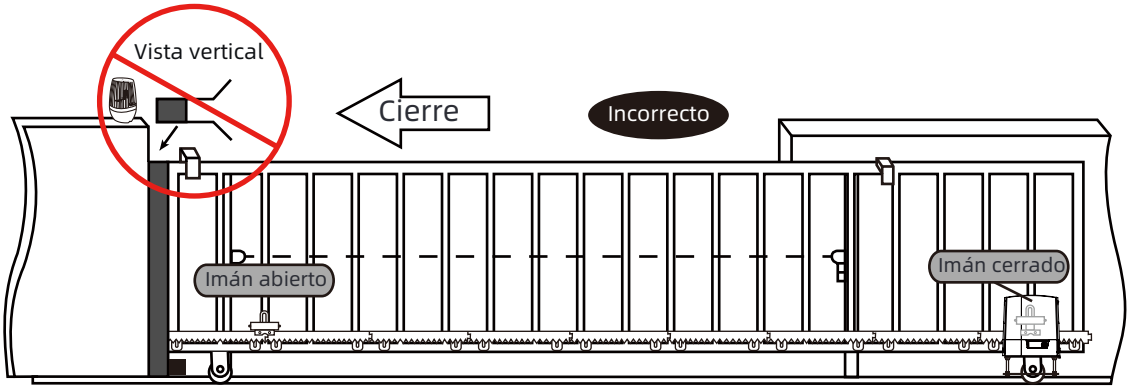

Por seguridad, se debe montar un tope positivo en los dos topes de la puerta de la guía del suelo.

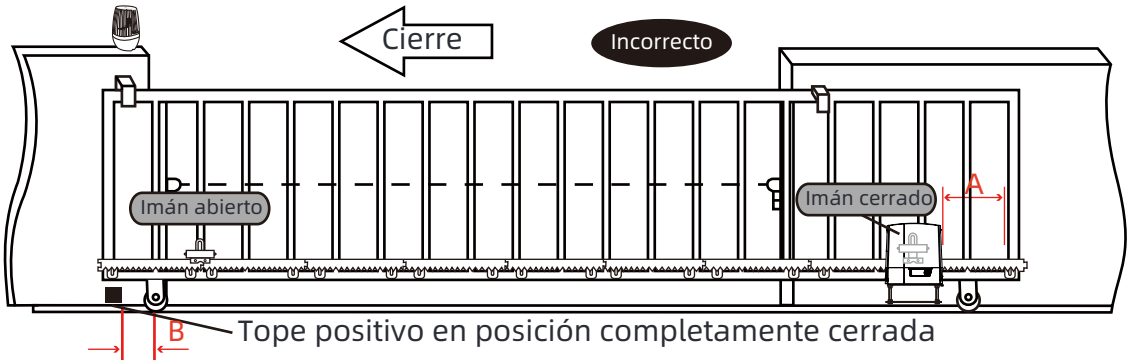

Mantenga una distancia de al menos 3” entre el operador y el soporte d e la cadena si el rodillo golpea el tope positivo en un accidente.

A-B≥3”

Se sugiere que haya una distancia de al menos 4” (10 cm) entre el borde de la puerta y la pared de l a puerta cuando la puerta esté completamente abierta.

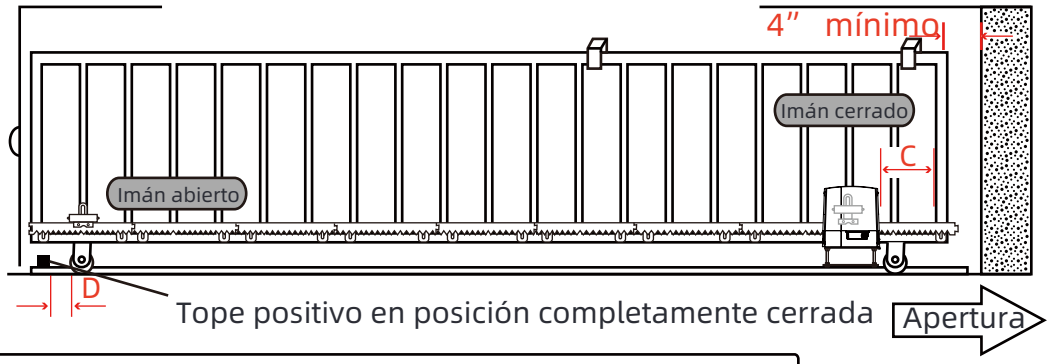

Mantenga una distancia de al menos 3” entre el operador y el soporte d e la cadena si el rodillo golpea el tope positivo en un accidente.

C-D≥3”

Lista de piezas del abridor de puerta corredera

Componentes principales			
Artículo	**Nombre**	**Cant.**	**Imagen**
1	Unidad Principal	1	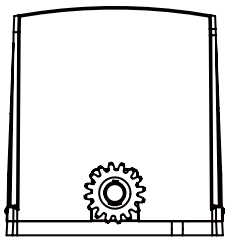
2	Tornillos del motor a la placa de montaje	4	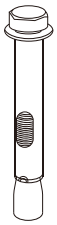
3	Llaves de embrague	2	
4	Mandos a distancia	2	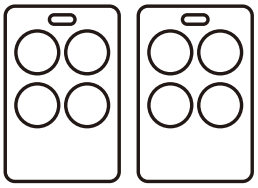

Componentes principales			
Artículo	**Nombre**	**Cant.**	**Imagen**
5	Cremallera de nylon	12	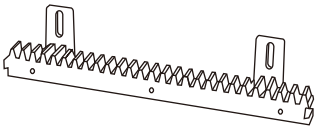
6	Placa de altura del m otor ajustable	1	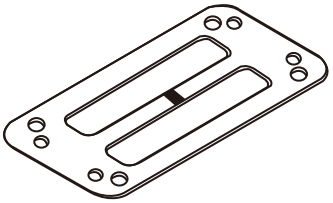
7	Espaciador plano para Altura ajustable	2	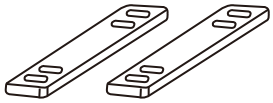
8	Tornillos de cabeza hexagonal	4	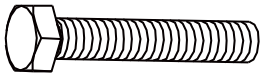
9	Tornillos	12	
10	Arandelas planas	4	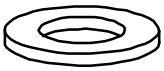
11	Arandela elástica	4	

Componentes del interruptor de límite magnético		
Nombre	**Cant.**	**Imagen**
Conjunto de límite magnético	1	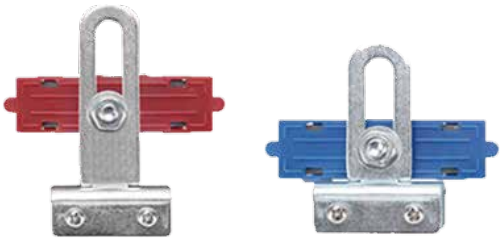

• Piezas de accesorios (incluidas en algunos modelos, se refiere al paquete real)

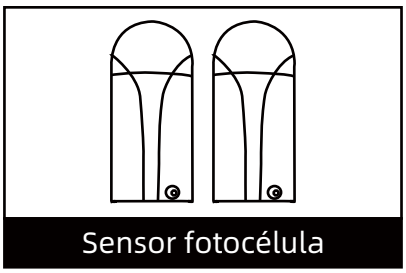

Sensor fotocélula

• Lista de piezas de accesorios opcionales

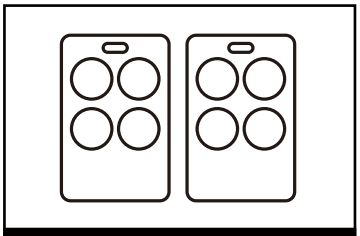

Control remoto

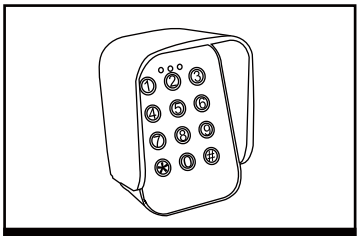

Teclado inalámbrico

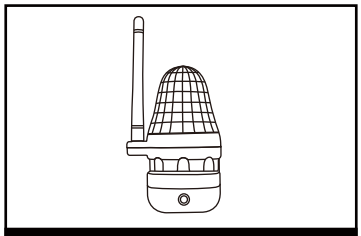

Lámpara de destello

Especificación técnica

Modelo	PYM-K1800	PYM-K2700
Peso máximo de la puerta	600kg	1000kg
Potencia del motor	370W	550W
Sensor fotocélula	Incluido (1 par)	
Fuente de alimentación	AC220V±10%50Hz	
Velocidad de movimiento de la puerta	40 ft/min	
Interruptor de límite	Interruptor de límite magnético	
Deber de trabajo	S2, 20 min	
Máx. Controles remotos emparejados	128	
Frecuencia	433.92 MHz（Custom Rolling Code）	
Temperatura de trabajo	-20°C ~ +70°C	

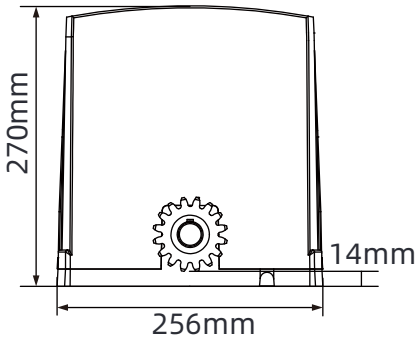

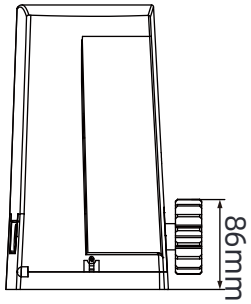

Características

- Diseño de apariencia elegante y panel de control integrado dentro del mecanismo, no se necesita controlador o receptor externo.
- Interruptor de límite incorporado que permite que el motor se apague una vez que finaliza el ciclo.
- Anulación manual incorporada con 2 llaves de liberación manual en caso de emergencia o fallo de alimentación.
- El motor está construido con engranajes totalmente metálicos que lo hacen duradero y de larga duración.
- Arranque suave y parada lenta
- Configuración de parámetros en la aplicación del teléfono inteligente, incluye detección de sobrecorriente, temporizador de cierre automático, función de botones remotos, etc
- Parada/Inversión en caso de obstrucción durante la apertura y el cierre de la puerta.
- Modo peatonal.
- Fácil instalación, estructura firme y sólida, conducción estable y fiable, lubricación permanente, bajo mantenimiento.

Descripción general de la instalación

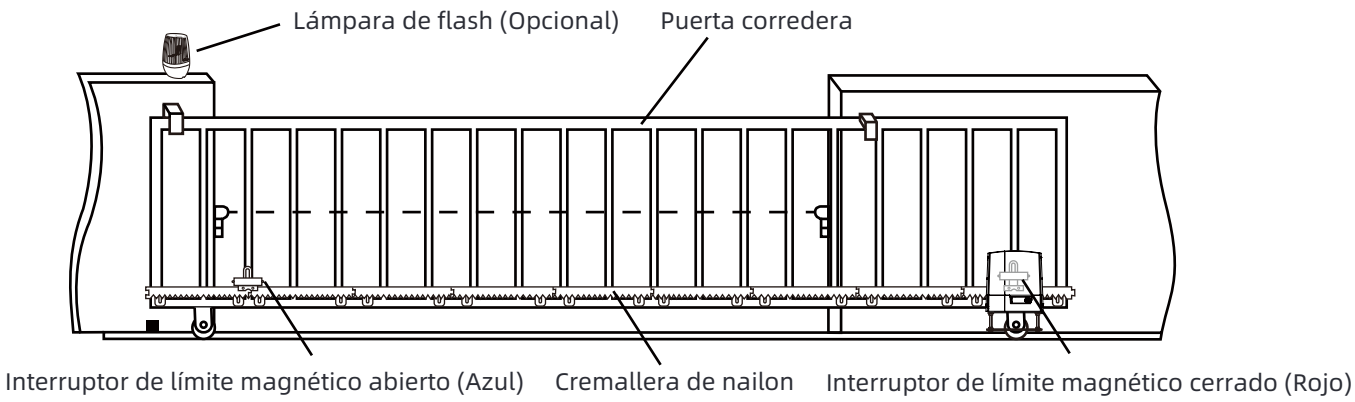

Diagrama 1

Cualquier trabajo realizado en el motor debe completarse con la alimentación apagada y el motor desconectado.

- **Diagrama de la posición de montaje del motor**

De forma predeterminada, el motor debe montarse en el lado derecho de la puerta. Y el motor d e la puerta abrirá la puerta de izquierda a derecha. (Consulte el diagrama 2)

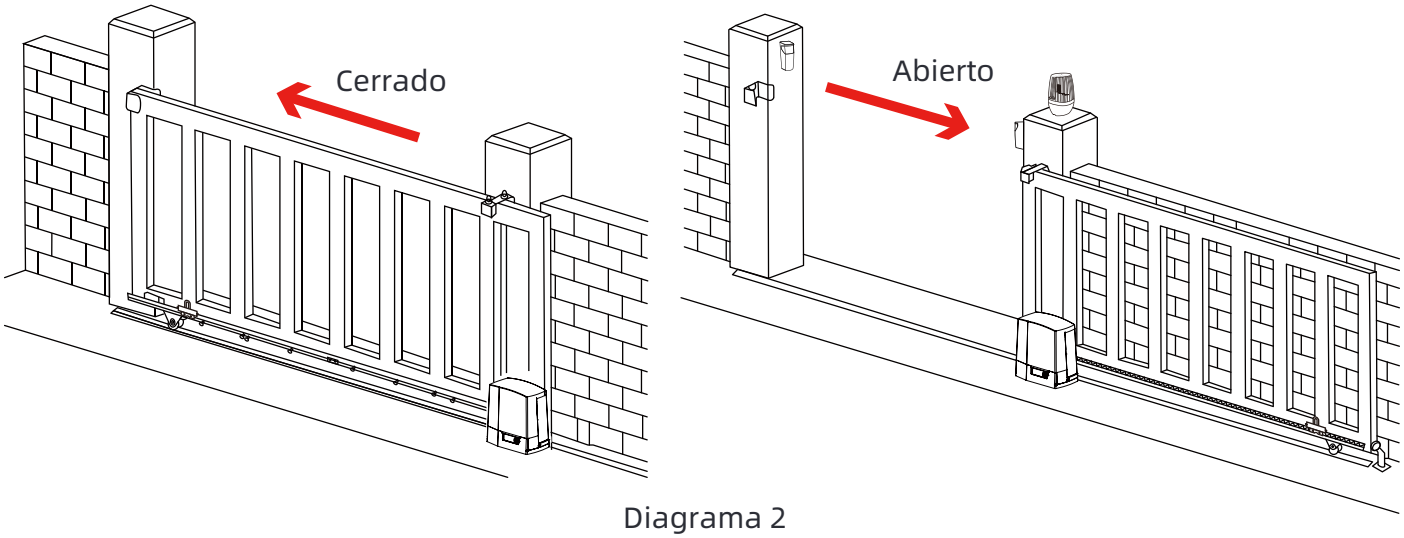

Diagrama 2

Si desea abrir la puerta de derecha a izquierda (consulte el diagrama 3), monte el motor en el lado izquierdo como se muestra. Ingrese al menú de la pantalla digital para configurar el valor del parámetro J2 de 0 a 1 y configure el valor F1 de 0 a 1. Eso le ayudará a cambiar la dirección de funcionamiento del motor.

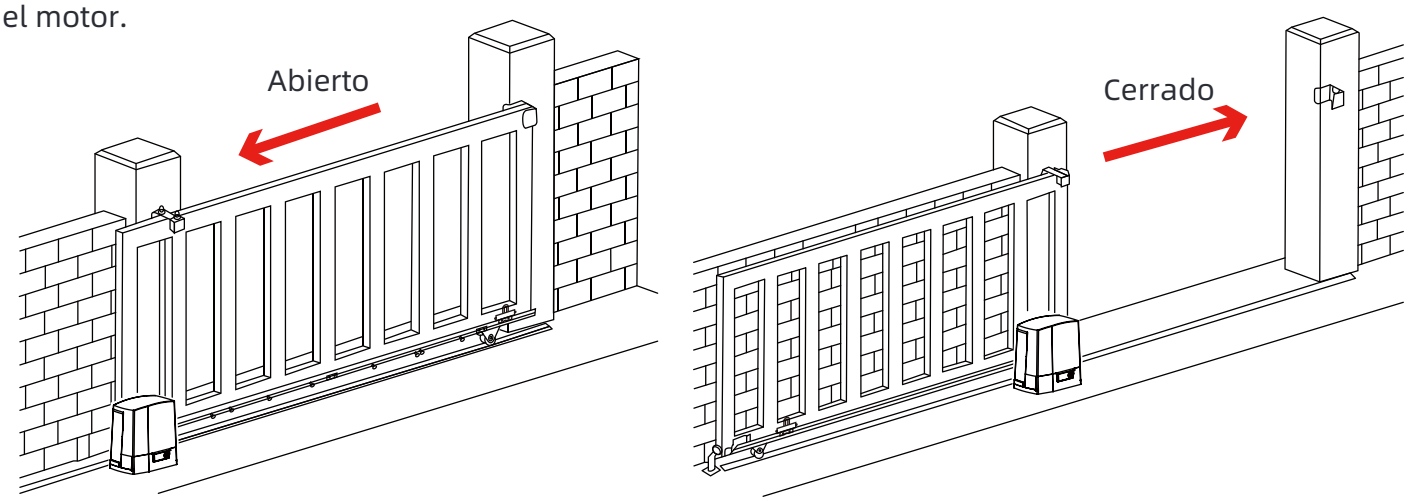

Diagrama 3

Paso 1. Preparación de la puerta

Asegúrese de que la puerta corredera esté instalada correctamente.Antes de instalar el abridor de puertas, empuje manualmente el panel de la puerta para verificar que esté nivelada y alineada, y que se deslice suavemente hacia adelante y hacia atrás.Los rodillos y las ruedas guía deben girar libremente, sin suciedad ni grasa. El riel debe estar nivelado, horizontal y bien fijado. Cualquier desalineación en la puerta afectará el rendimiento del abridor de puerta automático.

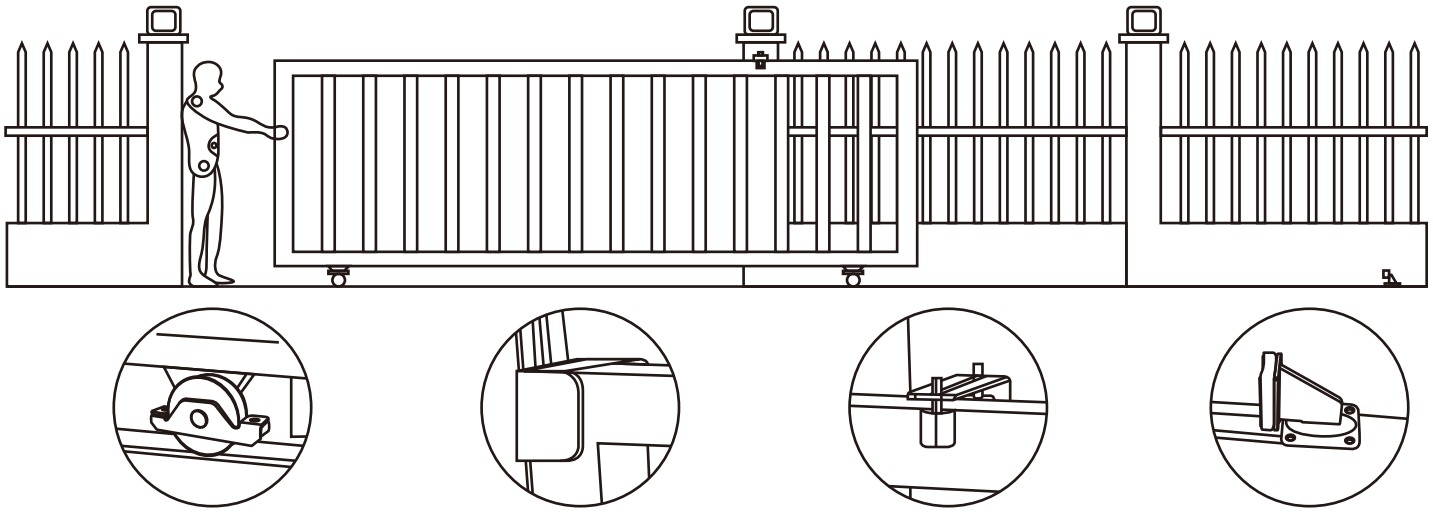

Riel de la puerta y ruedas del riel | Cierre final de la puerta | Rodillos guía de la puerta | Tope de puerta

Diagrama 4

La puerta debe deslizarse suavemente con la mano antes de intentar instalar el abrepuertas.

Paso 2. Instalación del motor

1. Desmonte la carcasa de plástico del motor antes de la instalación y guarde los sujetadores relevantes correctamente.
2. Prepare la línea de alimentación para la conexión de la placa de montaje y el motor.
3. Inserte la llave y abra la barra de liberación manual girándola 90° (Diagrama 5) para poner el motor en modo manual.Compruebe que el engranaje del motor gira libremente con la mano.

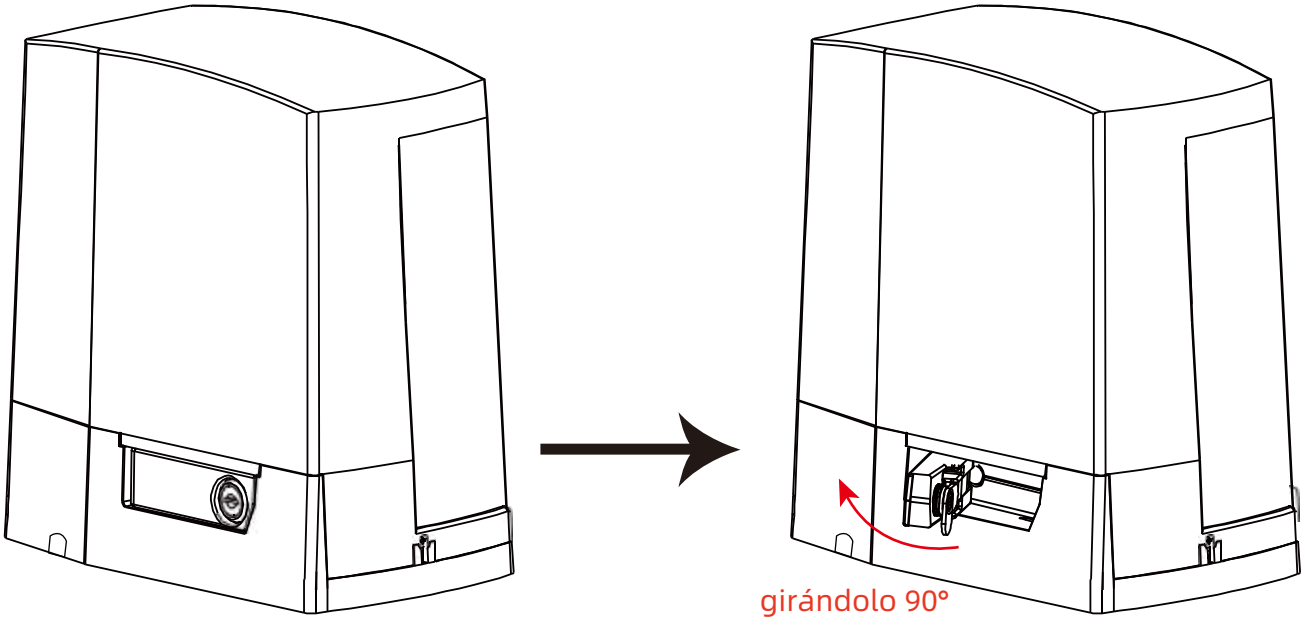

Inserte la llave. Gire 90 grados

Liberando el brazo en torsión, mueva 90 grados el operador de la puerta estará en estado de liberación

Diagrama 5

4. Ensamble la base de la placa ajustable si necesita usarla para ajustar la altura de montaje del motor para que coincida con la altura de instalación de la cremallera (ver diagrama 6)

5. Monte el motor en la placa de altura ajustable, asegurándose de que el cable de alimentación esté colocado en la ranura del e xtremo de la placa en la dirección del punto de alimentación, asegúrese de que no haya puntos de pellizco.

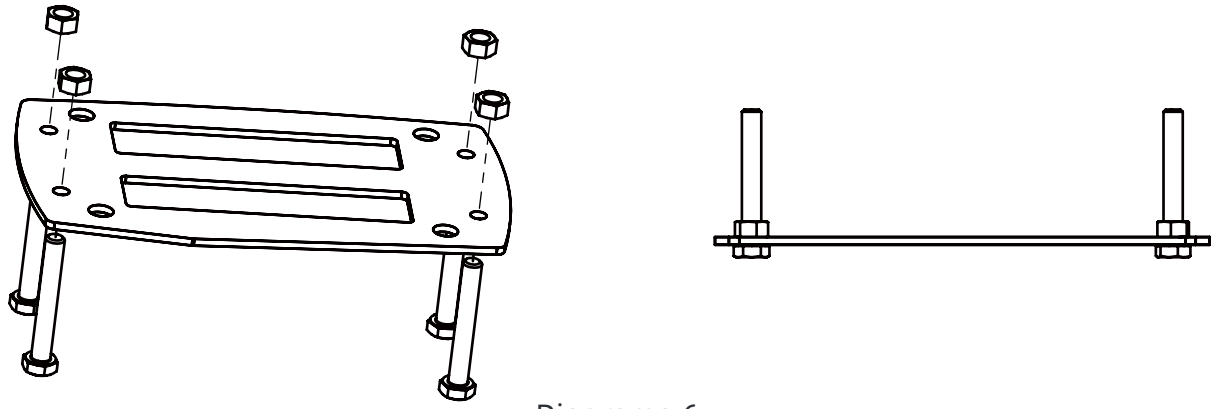

Diagrama 6

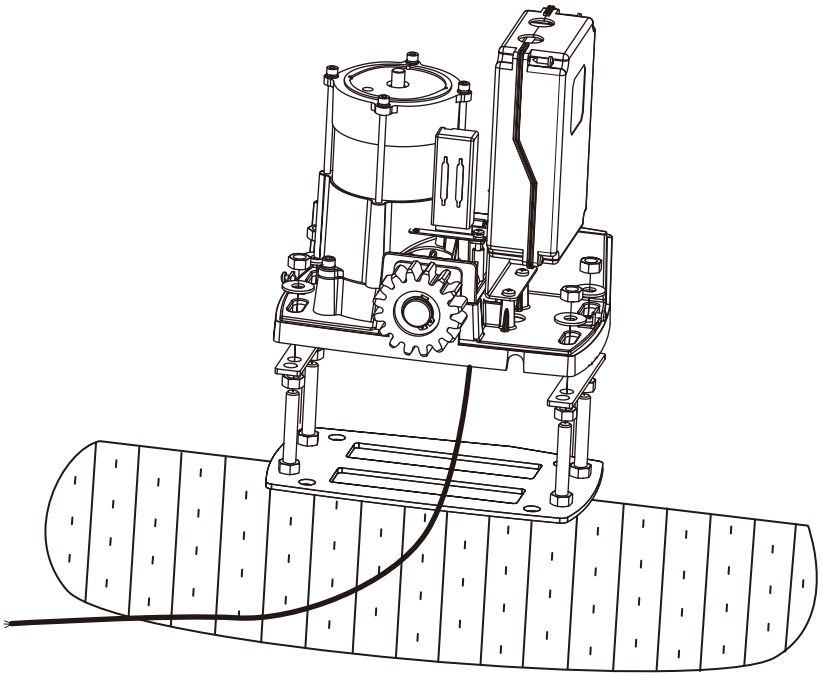

Diagrama 7

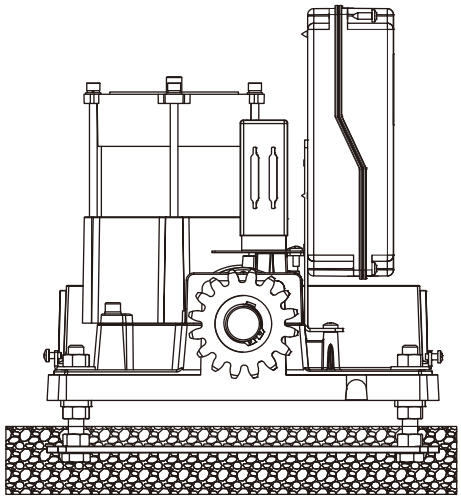

Diagrama 8

Paso 3. Instalación de la cremallera

1. Después de instalar el motor, los dientes delos estantes hacia abajo, luego colóquelo en el engranaje del motor y asegúrelos en la puerta con tornillos. Empuje la puerta manualmente para probar si el motor puede moverse suavemente. Si es así, apriete los tornillos para fijar la cremallera en la puerta.

2. La cremallera adopta el ensamblaje de la unidad, para evitar que la puerta funcione con vibraciones o se atasque, la cremallera y el juego de la junta deben corregirse. Sugiera usar esta forma (ver diagrama 9) con una pequeña corrección de la cremallera, después de conectar a la derecha con las cremalleras 1 y las cremalleras 2, luego fije las cremalleras 1 y 2. Hay ranuras de encaje en ambos extremos de la cremallera de nylon, simplemente encájela

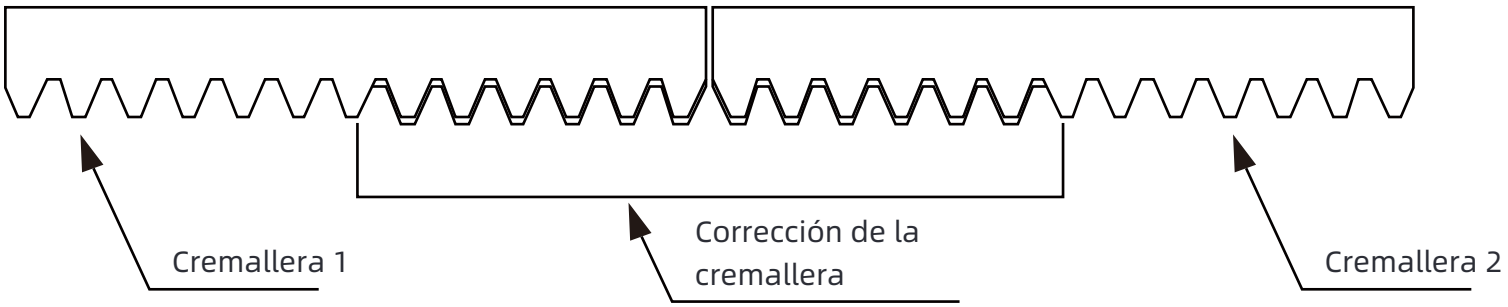

Diagrama 9

Paso 4. Instalación del interruptor de límite magnético de 2 piezas

Interruptor de límite magnético de 2 piezas suministrado de fábrica con soporte, son rojo y azul. Se deben instala r 2 soportes en cada extremo de la cremallera. Ver Diagrama 10.

Para instalar 2 interruptores de límite magnéticos y soportes en la posición correcta, suelte el embrague manu almente en el motor (vea el diagrama 5) y abra la puerta en posición manualmente.

- Instale el interruptor de límite magnético azul con el soporte en la cremallera y haga coincidir el interruptor de límite magnético del motor.
- Tire de la puerta a la posición central.
- Encienda el motor, presione el botón "Open" en el control remoto, el motor funcionará pero no accionará l a puerta y el LED indicador "Open" se encenderá en la placa de control.
- Abra la puerta en posición nuevamente manualmente, si el motor deja de funcionar al mismo tiempo, instale el interruptor de límite magnético azul correctamente. Si no, ajuste la posición del interruptor de límite azul (abierto) para asegurarse de que, mientras abre la puerta en posición nuevamente, el motor deje de funcionar. Apague el motor. Luego fije el soporte y apriete los tornillos.
- Cierre la puerta en posición nuevamente manualmente, si el motor deja de funcionar al mismo tiempo, instale el interruptor de límite magnético rojo (cerrado) correctamente. Si no, ajuste la posición del interruptor de límite rojo para asegurarse de que, mientras abre la puerta en posición nuevamente, el motor deje de funcionar. Apague el motor. Luego fije el soporte y apriete los tornillos
- Empuje la puerta a la posición central.
- Encienda el motor nuevamente, presione el botón "Close" en el control remoto, el motor funcionará pero no ac cionará la puerta y el LED indicador "Close" se encenderá en la placa de control.
- Cierre la puerta en posición nuevamente manualmente, si el motor deja de funcionar al mismo tiempo, instale el interruptor de límite magnético rojo (cerrado) correctamente. Si no, ajuste la posición del interruptor de límite rojo para asegurarse de que, mientras abre la puerta en posición nuevamente, el motor deje de funcionar. Apague el motor. Luego fije el soporte y apriete los tornillos.

Cuando esté satisfecho de que ambos interruptores de límite estén en la posición correcta, apague el motor, apriete los tornillos para fijar los 2 soportes en la cremallera e inserte la llave de liberación manual en el embrague y cierre la puerta del embrague. Encienda el motor, presione el control remoto para verificar que la puerta se abra y se cierre en posición. Ajuste el imán de límite si es necesario.

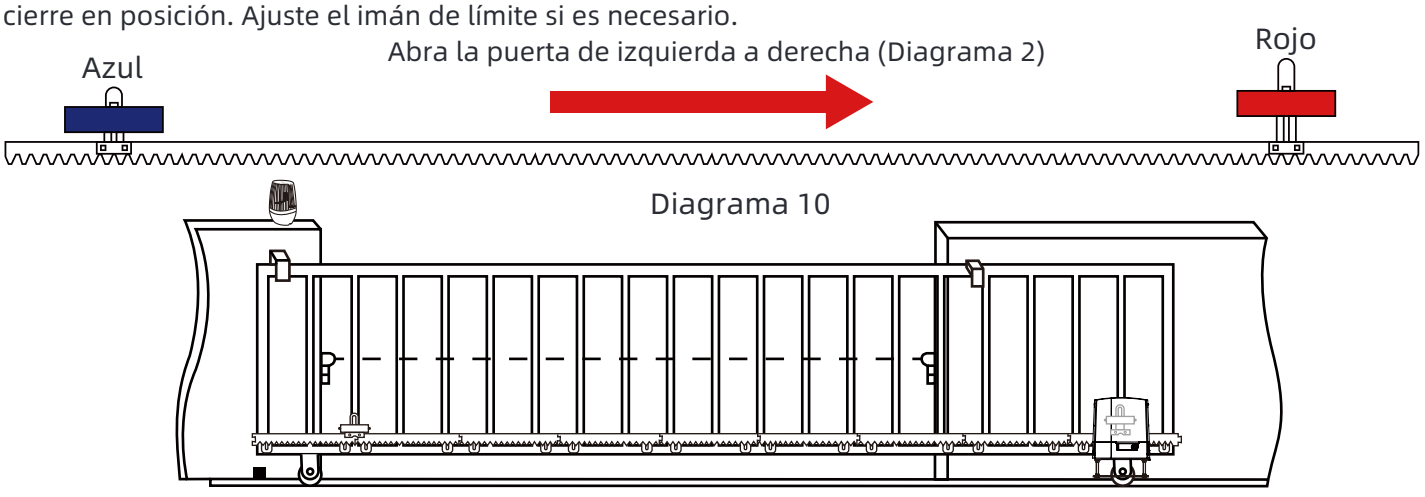

Diagrama 10

Tarjeta de control

- **Parámetros técnicos**

1. Fuente de alimentación: AC220V±10%50Hz
2. Aplicación: Abrepuertas corredera AC
3. Mando a distancia: Código variable
4. Memoria del mando a distancia: soporte máximo de 128 unidades.

- **Información del indicador LED**

1. Indicador de estado: Alimentación en la placa de control, el LED rojo permanecerá encendido.
2. Indicador de RF: Mientras el usuario está programando, retirando u operando el control remoto, parpadeará rápidamente.
3. Indicador inteligente: Mostrará el estado de trabajo del módulo inteligente.
4. Indicador de motor: Mientras la puerta se está abriendo, el LED azul se encenderá. Mientras se está cerrando, el LED rojo se encenderá.
5. Indicador de interruptor de límite: Mientras la puerta llega a la posición abierta, el LED azul se encenderá. Mientras llega a la posición cerrada, el LED rojo se encenderá.

- **Instrucciones de terminales y botones**

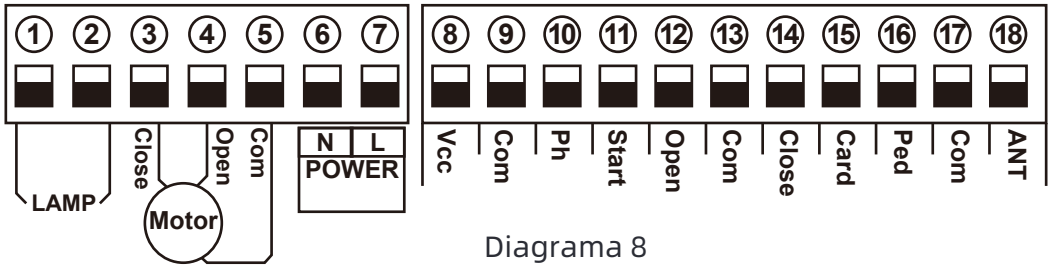

Diagrama 8

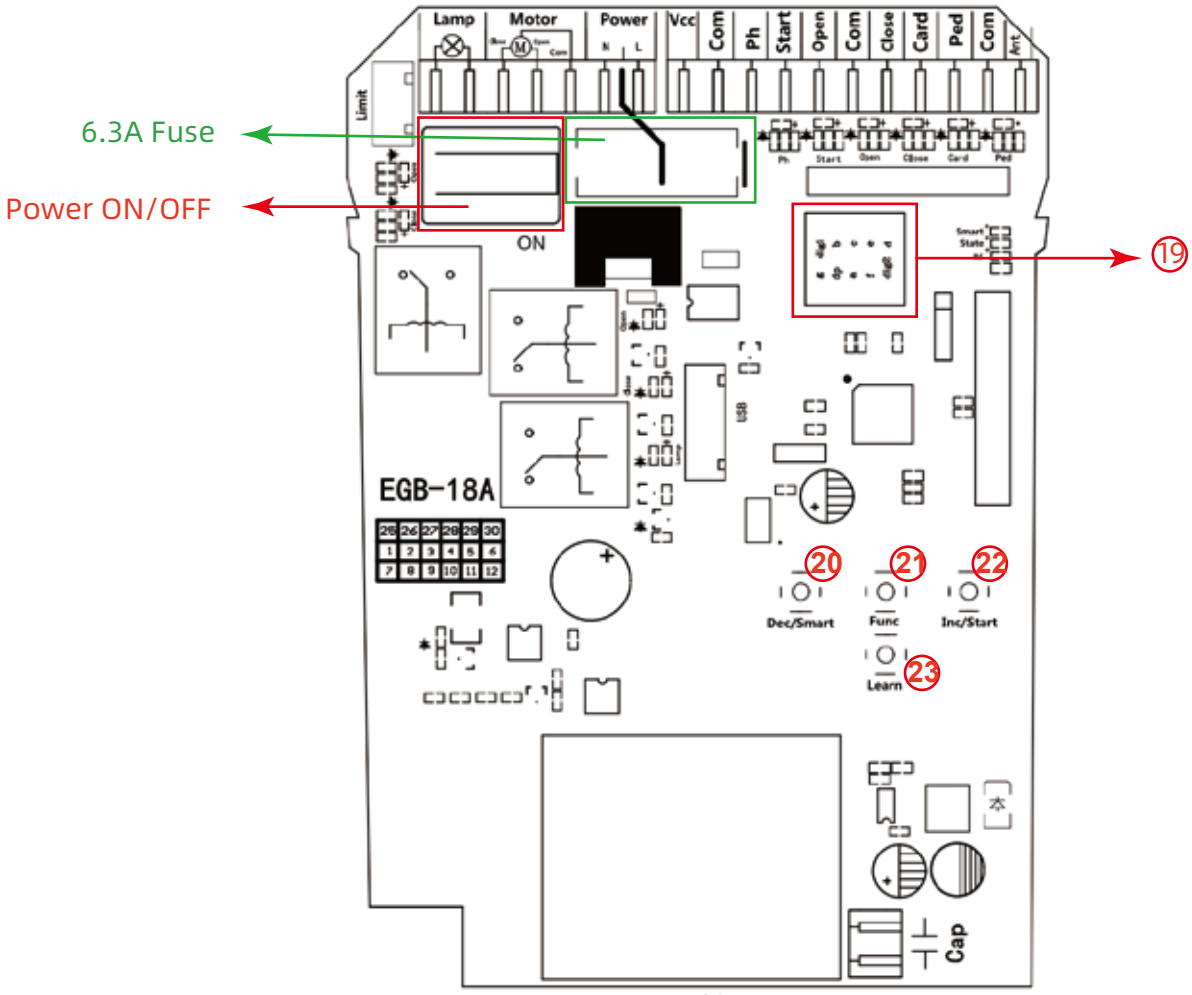

①&② **Lamp:** utilizada para conectar con la luz intermitente, el voltaje de salida es AC 110V/220V.
③&④&⑤ **Motor:** utilizado para conectar con el cable del motor de la puerta corredera.
⑥&⑦ **Power:** utilizada para conectar con la alimentación AC 110V/220V.
⑧ **Vcc:** Salida DC 12V utilizada para conectar con dispositivos externos, máx. 200mA.
⑨ **Com:** utilizado para conectar con el terminal COM o GND.
⑩ **Ph:** utilizado para conectar con el sensor de fotocélula.
⑪ **Start:** Es un interruptor de modo de control de un solo botón para controlar la puerta mediante "abrir-parar-cerrar-parar-abrir..." cíclicamente.
⑫ **Open:** utilizado para conectar con cualquier dispositivo externo que opere para abrir la puerta.
⑬ **Com:** utilizado para conectar con el terminal COM ao GND.
⑭ **Close:** se utiliza para conectar con cualquier dispositivo externo que opere para cerrar la puerta.
⑮ **Card:** se utiliza para conectar con cualquier dispositivo externo que opere para abrir la puerta.
⑯ **Ped:** Puerto de entrada de señal de modo peatonal (señal de apertura de puerta).
⑰ **Com:**se utiliza para conectar con el terminal COM o GND.
⑱ **ANT:** conexión de antena.
⑲ **Digital display:** Es para mostrarle los datos de configuración.
⑳ **DEC/SMART:** se utiliza para calcular la disminución de la configuración de los datos o para operar el módulo inteligente.
㉑ **FUN button:** Se utiliza para entrar en la configuración del menú y confirmar los datos.
㉒ **INC/START:** se utiliza para calcular el aumento de la configuración de los datos o para operar el modo de control de un solo botón.
㉓ **LEARN button:** Es para programar/borrar el control remoto.

· Diagrama de cableado del panel de control

1. Instale el motor en el lado derecho de la puerta

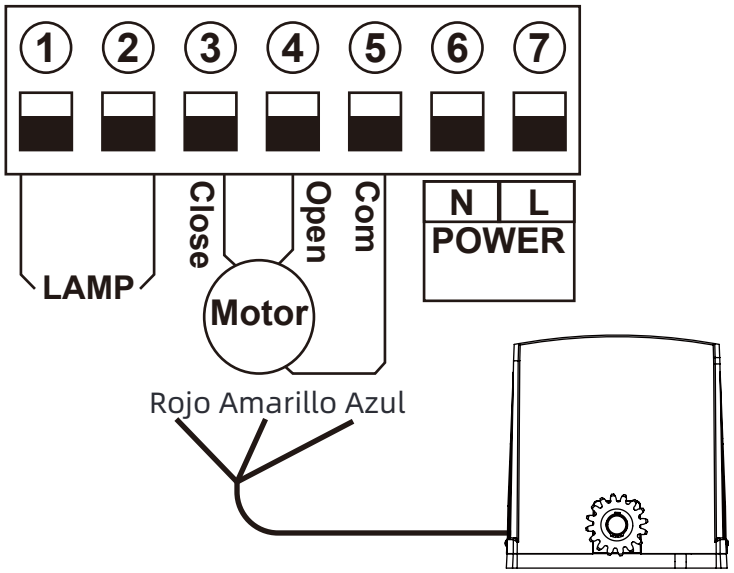

Terminal ③ , ④ determina la dirección de avance y retroceso del motor
Terminal ⑤ es para conectar con Com(GND)

Por favor, tenga en cuenta: ¡Nuestra configuración de fábrica es instalar el motor en el lado derecho de la puerta! Cuando desee instalar el motor en el lado izquierdo de la puerta, por favor, entre en el menú de la pantalla digital para establecer el parámetro J2 de 0 a 1 y establezca el valor F1 de 0 a 1. siga la operación en las páginas 17-18.

2. Conectar con la lámpara de destello

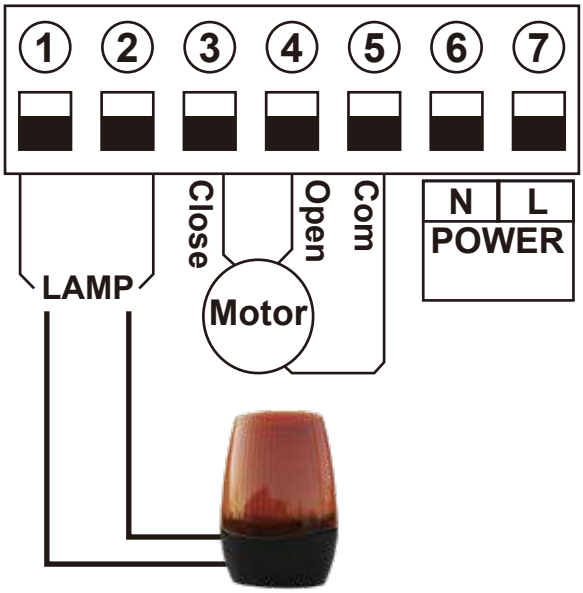

Terminal ① y ② es para conectar con la lámpara de destello.

3. Conectar con la barrera de seguridad

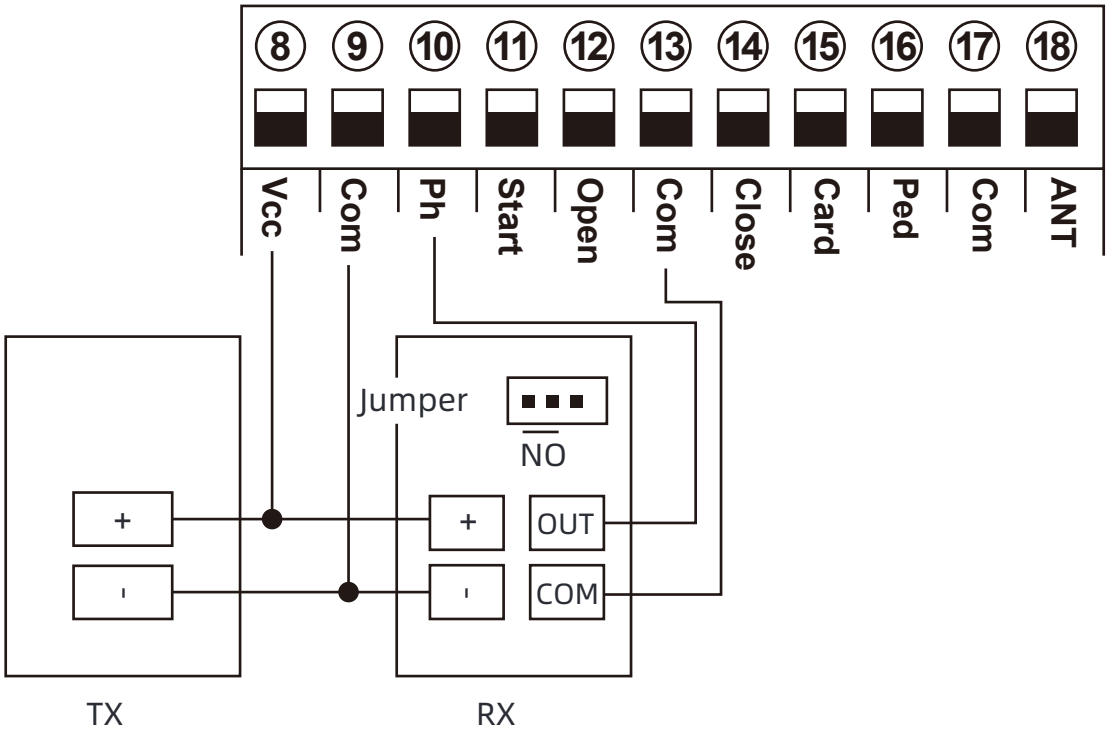

Conectar terminal ⑬ con el "**COM**" de la fotocélula RX.
Conectar terminal ⑩ con el **"OUT"** de la fotocélula RX.
Conecte el terminal ⑧ al **"+"** de la fotocélula RX y TX.
Conecte el terminal ⑨ al **"-"** de la fotocélula RX y TX.

4. Conectar con el terminal de inicio

El terminal de inicio se utiliza para conectar con algunos dispositivos externos, como pulsadores, teclados cableados, r eceptores, etc. Controla la puerta en modo "abrir-parar-cerrar-parar..."

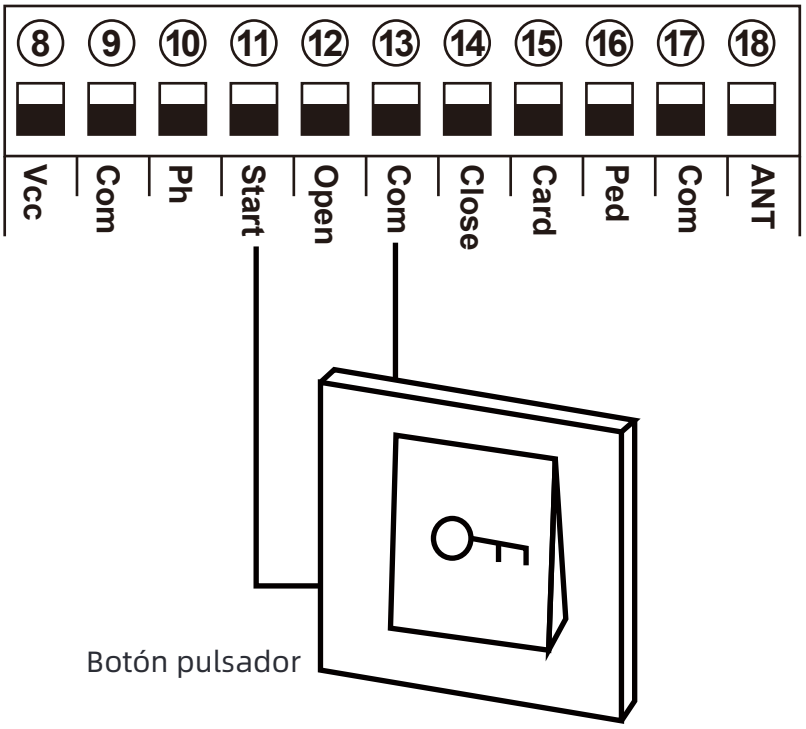

Terminal ⑪ y ⑬ son para conectar con el pulsador.
¡Nota! Si conecta la tarjeta de banda magnética o el teclado cableado, etc., también debe conectar con ⑧ Vcc y ⑨ Com para obtener la fuente de alimentación.

5. Conectar con tarjeta de banda magnética



El terminal ⑮ es solo para abrir la puerta, para dispositivos externos como tarjetas de banda magnética, teclados cableados, etc.
Los terminales ⑮ y ⑬ son para conectar con la tarjeta de banda magnética.
Los terminales ⑧ y ⑨ son para suministrar la alimentación a la tarjeta de banda magnética.

6. Conectar con el detector de bucle

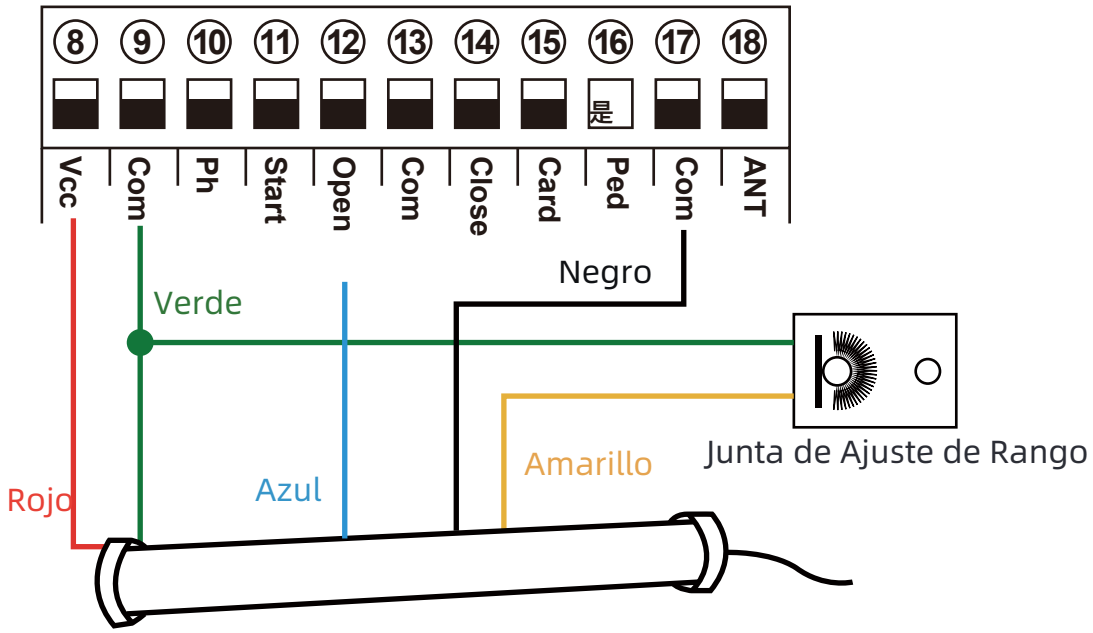

7. Información del cable del detector de bucle:

Definición del cable de 5 núcleos:

ROJO→ Voltaje de entrada (+)
VERDE→Tierra/Común (-)
NEGRO → Común del relé
AZUL→ Normalmente abierto del relé
AMARILLO → Potenciómetro de ajuste de rango (POT)

Cable rojo: conectar con el terminal ⑧.
Cable verde: conectar con el terminal ⑨ y la placa de ajuste de rango.
Cable negro: conectar con el terminal ⑰.
Cable azul: conectar con el terminal ⑫.
Cable amarillo: conectar con el potenciómetro de ajuste de rango.

Control remoto

Cada control remoto tiene 4 botones, se pueden configurar con diferentes modos de trabajo de forma independiente
a través del menú de pantalla digital L1, L2, L3 y L4,

0: Sin función.
1: Abrir-Parar-Cerrar...
2: Modo peatonal.
3: Abrir solamente.
4: Cerrar solamente.
5: Detener solamente.
6: Desactivar el cierre automático mediante el control remoto.

Cómo programar o borrar el control remoto

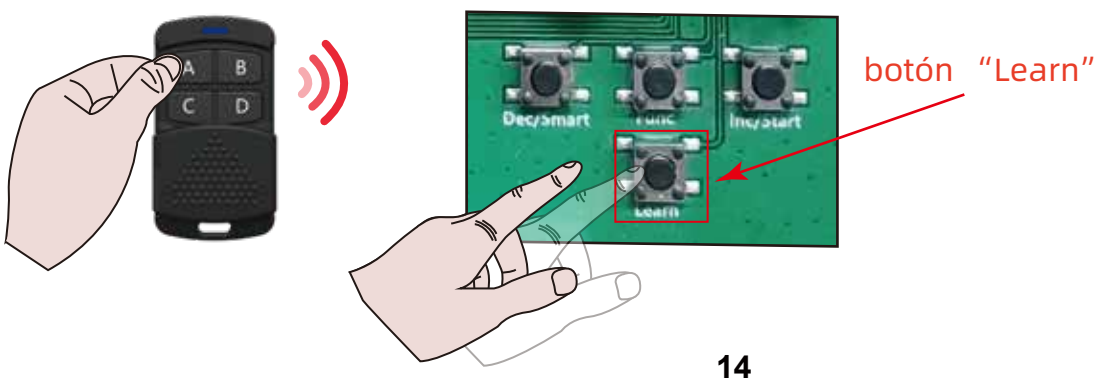

● Programar el control remoto: Presione el botón de Presione el botón "Learn" durante al menos 1 segundo y luego suéltelo, el indicador LED se iluminará. Ahora el usuario debe presionar el botón del control remoto, y el zumbador suena un pitido corto, lo que significa que la programación se realizó correctamente, y el LED digital mostrará la cantidad de controles remotos que se aprendieron.
Después de que el usuario presione el botón de aprendizaje, dentro de los 8 segundos, si el controlador no recibe la señal del control remoto, el indicador LED del controlador se apagará y saldrá del estado de aprendizaje de código.

Nota: Debido a que la pantalla digital solo puede mostrar dos números digitales, si el controlador ya aprendió más de 99 controles remotos, desde el control remoto número 100, la pantalla digital mostrará A para reemplazar las decenas y centenas. Por ejemplo, el control remoto número 100 mostrará A0, y el control remoto número 101 mostrará A1. Si el controlador ya aprendió más de 109 controles remotos, desde el control remoto número 110, la pantalla digital mostrará b para reemplazar las decenas y centenas. Por ejemplo, el control remoto número 110 mostrará b0. Y el control remoto número 120 mostrará C0.

Capacidad máxima: 128 mandos a distancia. Si el LED digital muestra "- -" con un pitido corto del zumbador5 veces, entonces significa que no se pueden aprender más mandos a distancia.

● Borrar el mando a distancia: Mantenga pulsado el botón de aprendizaje durante 6 segundos, hasta que el zumbador emita un sonido largo pitido, luego suelte el botón y la pantalla digital mostrará "00". Ahora todos los mandos a distancia no pueden controlar la puerta.

Descripcion de la funcion de la tarjeta de control

Artículo	Descripción
Encender	Después de que se encienda la placa de control, sonará el zumbador y el Menú mostrará el número de modelo y la versión, y el LED indicador de estado se encenderá.
Indicador LED de apertura/cierre de la puerta	Mientras el abrepuertas funciona normalmente, abrir la puerta encenderá el azul, cerrar la puerta encenderá el rojo.
Aprendizaje automático de recorrido	El motor recién instalado necesita operar el aprendizaje automático de recorrido una vez antes de que las velocidades alta y baja puedan asignarse normalmente. Después de completar el aprendizaje automático de recorrido, el motor de la puerta asignará automáticamente la velocidad alta y baja.Las velocidades alta y baja para abrir y cerrar se pueden configurar a través del menú de la pantalla digital 1. Antes de comenzar el aprendizaje automático de recorrido, la puerta debe estar completamente cerrada. 2. Ingrese al menú, seleccione Pr, configure 5 y confirme para iniciar el aprendizaje automático de recorrido. 3. La puerta se abrirá y cerrará automáticamente para recordar el tiempo de recorrido. 4. Configuración del tiempo de funcionamiento a baja velocidad del motor para abrir y cerrar por separado mediante el menú.Durante el proceso, si ocurre algún control, como activar el control RF, el puerto PED/Ph, e tc., el aprendizaje automático de recorrido se interrumpirá y la operación de aprendizaje de be reiniciarse. Si el aprendizaje automático de recorrido falla a la mitad, el zumbador sonará dos veces, y el zumbador emitirá un pitido largo si el aprendizaje es exitoso.Cuanto mayor sea el valor, más tiempo de funcionamiento a baja velocidad.
Ajuste de velocidad lenta tiempo de funcionamiento	Después de completar el aprendizaje de viaje automático, el abre-puertas establecerá automáticamente el tiempo de funcionamiento a velocidad lenta para abrir y cerrar de 0 a 5 niveles. Cuanto mayor es el valor, más tiempo de funcionamiento a velocidad lenta. 0 significa que no hay tiempo de funcionamiento a velocidad lenta.

Sobrecarga de corriente	La función de sobrecorriente puede lograr un coche anti-aplastamiento. Mientras la puerta se está abriendo, detecta la sobrecorriente y se detiene. Si la puerta se está cerrando y detecta la sobrecorriente, el usuario puede establecer diferentes modos de respuesta a través del menú de la pantalla digital. 0: retroceder a la posición abierta. 1: invertir para abrir la puerta durante 1 segundo. 2: invertir para abrir la puerta durante 3 segundos. 3: detener. Ajuste de sobrecorriente para abrir y cerrar la puerta mediante el menú de la pantalla digital.
Modo de interruptor de límite	1. Cuando la puerta está completamente abierta/cerrada y activa el interruptor de límite, el motor se detendrá automáticamente. 2. Para evitar el rebasamiento causado por la inercia del motor de la puerta después de alcanzar la posición abierta o cerrada, la fábrica configuró el menú J1 para ajustar la reacción de parada distancia después de que el motor esté en el límite abierto y cerrado 3. La placa de control admite el funcionamiento con interruptores de límite NO y NC, y puede configurar el modo de interruptor de límite de modo NO y NC a través del menú de la pantalla digital. 4. La placa de control puede cambiar la dirección del límite mediante el menú de la pantalla digital. La placa de control puede cambiar la dirección del límite mediante el menú de la pantalla digital.Cuando el menú muestra “Lr” significa que el interruptor de límite detecta un error (error de límite).
Modo de haz de seguridad	Establezca el modo de haz de seguridad mediante el menú, el modo predeterminado es 1, es el modo de apertura normal. 1. Mientras la puerta se está cerrando, active el puerto Ph, la puerta se revertirá para abrirse. 2. Si se establece el temporizador de cierre automático después de la apertura completa, después de que la señal del haz de seguridad se haya ido, la puerta se cerrará automáticamente. 3. Si la señal del haz de seguridad existe, la acción de cierre de la puerta no se ejecutará y el temporizad or de cierre automático después de la apertura completa siempre se restablecerá.
Temporizador de cierre automático para apertura completa	1. La función de cierre automático solo se activa después de que la puerta se abre por completo. 2. Configure el temporizador de cierre automático para la apertura completa a través del menú de la pantalla digital. 3. Cuando el temporizador de cierre automático comienza la cuenta regresiva, el LED de ESTADO parpadea rá una vez por segundo. 4. Cuando la puerta está completamente abierta y en la cuenta regresiva para el cierre, hay un bot ón en el control remoto que se usa para cancelar el comando de cierre automático, el usuario pued e operarlo para cancelar el temporizador de cierre automático. Nota: La cancelación solo cancela esta vez, y la puerta puede cerrarse automáticamente la próxima vez cuando se abre por completo.
Modo de lámpara de destello	Configure el modo de trabajo de la lámpara a través del menú de la pantalla digital. Modo 0: La luz intermitente y el motor operarán y se detendrán al mismo tiempo. Modo 1: La luz intermitente se apagará 30 segundos después de que se detenga el motor. NOTA: No importa si elige el modo 0 o el modo 1, cuando la puerta está en la estatua de cuenta reg resiva del temporizador de cierre automático, la lámpara también se encenderá.
Protección de tiempo máximo de trabaj o del motor	Si el motor funciona a alta velocidad y durante más de 90 segundos o funciona a baja velocidad y durante más de 30 segundos, el motor dejará de funcionar como protección.
Ajuste del termina l de inicio	Configure el terminal de inicio con diferentes funciones a través del menú 0: Abrir-Parar-Cerrar.....(valor predeterminado de fábrica) 1: Abrir peatonal-Parar-Cerrar. 3: Solo cerrar. 2: Solo abrir. 4: Solo parar

Ajuste del terminal d e apertura	Configure el terminal de inicio con diferentes funciones a través del menú 0: Abrir-Parar-Cerrar... 1: Peatonal Abrir-Parar-Cerrar... 3: Solo cerrar. 2: Solo abrir. (predeterminado de fábrica) 4: Solo parar.
Ajuste del terminal de cierre	Establezca el cierre del terminal con diferentes funciones a través del menú. 0: Abrir-Parar-Cerrar... 1: Peatonal Abrir-Parar-Cerrar.... 3: Solo cerrar. (predeterminado de fábrica) 2: Abrir solamente. 4: Solo parar
Configuración del terminal de tarjetanal de tarjeta	Configure el terminal de inicio con diferentes funciones a través del menú 0: Abrir-Parar-Cerrar..... 2: Solo abrir. (predeterminado de fábrica) 1: Peatonal Abrir-Parar-Cerrar... 3: Solo cerrar. 4: Solo parar. Después de operar el modo 2 para abrir la puerta completamente, la puerta activará el temporizador de cierre automát ico después de pasar la tarjeta. Establecer el temporizador de cierre automático para deslizar la tarjeta a través del menú.
Modo peatonal	El botón remoto y el terminal peatonal pueden activar el modo peatonal, la puerta se abrirá parcia lmente y luego se detendrá, no se abrirá completamente. El modo es conveniente para que el usuario entre y salga caminando. El modo peatonal funciona con “abrir-parar-cerrar...” . Configure el temporizador del modo peatonal y el temporizador de cierre automático para el modo peatonal a través del menú.
Actualizar el sistema de l a placa de control mediante dispositivo USB	1. Antes de actualizar el sistema, confirme que el documento del disco U sea FAT32 o no. Si no, formatee el disco U como FAT32. 2. Copie el archivo de actualización en el directorio raíz del disco U y nómbrelo EGB-18.bin. 3. Inserte el disco U en el módulo de actualización y luego conecte el módulo de act ualización al puerto USB. 4. Ingrese al menú, seleccione la PU y configure 5, y confirme. En este momento, el sistema se reiniciará, el tubo digital mostrará UP y comenzará la actualización. Una vez que se complete la actualización, se reiniciará automáticamente.

Configuracion de los parametros de la tarjeta de control

● Mantenga presionado el botón **[FUN]** durante 3 segundos, y la pantalla digital indicará “A0” , luego suelteel botón, ahora el menú se puede configurar en **[INC+]** y **[DEC-]** para aumentar y disminuir números o valores.

● Después de ajustar el valor, presione el botón **[FUN]** para almacenar los datos, y el zumbador emitirá un pitido una vez para mostrar que el almacenamiento se realizó correctamente.

Una vez que haya terminado la configuración del menú, presione el botón **[LEARN]** para salir de la c onfiguración del menú y cerrar la pantalla.

Artículo	Descripción de la función	Valor	Valor predeterminado de fábrica	Explicación
A0	Valor de ajuste de sobrecorriente de arranque a alta velocidad	0-20 nivel	10	Apertura de la configuración de sobrecorriente en alta velocidad, cuanto mayor sea el valor, más difícil será que el motor se detenga.Ajuste del valor de 0 a 20.
A1	Ajuste de sobrecorriente de cierre en alta velocidad	0-20 nivel	10	Ajuste de sobrecorriente de cierre a alta velocidad, cuanto mayor sea el valor, más difícil será detener el motor.Valor de ajuste de 0-20.
A8	Sensibilidad de sobrecorriente	0-3 nivel	0	Cuanto mayor sea el valor, mayor será el tiempo de detecci ón de sobrecorriente. Valor de ajuste de 0-3.

Artículo	Descripción de la función	Valor	Valor predeterminado de fábrica	Explicación
A9	Reacción de sobrecorriente	0-3	0	Ajuste de la reacción de sobrecorriente de la puerta: 0: Retroceder hasta el final. 1: Retroceda 1 segundo y deténgase. 2: Retroceda 3 segundos y deténgase. 3: Detener.
b0	Ajuste de velocidad lenta tiempo de funcionamiento para la apertura	0-5 nivel	2	Se utiliza para ajustar el tiempo de funcionamiento a baja velocidad de la apertura de la puerta, la puerta funcionará a baja velocidad dentro de este ajuste, luego cambiará a alta velocidad con el resto de su recorrido. Ajuste de 0 a 5 segundos.
b1	Ajuste de velocidad lenta tiempo de funcionamiento para el cierre	0-5 nivel	2	Se utiliza para ajustar el tiempo de funcionamiento a baja velocidad delcierre de la puerta, la puerta funcionará a baja velocidaddentro de este ajuste, luego cambiará a alta velocidad con el resto de su recorrido. Ajuste de 0 a 5 segundos.
C0	Temporizador de cierre automático para la apertura completa	0-99s	0	Ajustable de 0 a 99 segundos.0 indica que el dispositivo no se apagará automáticamente cuando se active al pasar la tarjeta.
C1	Temporizador de cierre automático para tarjeta de deslizamiento	0-99s	0	0 significa que no hay modo peatonal No hay cierre automático para la activación de la tarjeta de deslizamiento.
E0	Modo peatonal	0-15s	6	0 significa que no hay cierre automático para el modo peatonal
E1	Temporizador de cierre automático para modo peatonal	0-99s	0	0 significa que no hay cierre automático para el modo peatonal
F0	Modo de interruptor de límite	0-1	1	0：Modo NC. 1：Modo NO.
F1	Cambiar la dirección del límite	0-1	0	0: Dirección predeterminada. 1: Cambiar dirección.
F2	Modo de haz de seguridad	0-1	1	0：Modo NC. 1：Modo NO.
F3	Modo de lámpara de destello	0-1	0	0: La luz intermitente y el motor operarán y se detendrán al mismo tiempo. 1: La luz intermitente se apagará 30 segundos después de que el motor se detenga.
G0	Configuración del terminal de inicio	0-4	0	0: Abrir-parar-cerrar... 1: Modo peatonal abrir-parar-cerrar... 2: Abrir solamente. 3: Cerrar solamente. 4: Parar solamente.
G1	Ajuste del terminal de tarjeta	0-4	2	0: Abrir-parar-cerrar... 1: Modo peatonal abrir-parar-cerrar... 2: Abrir solamente. 3: Cerrar solamente. 4: Detener solamente.
G2	Ajuste del terminal de apertura	0-4	2	0: Abrir-parar-cerrar... 1: Modo peatonal abrir-parar-cerrar... 2: Abrir solamente. 3: Cerrar solamente. 4: Detener solamente.
G5	Configuración del terminal de cierre	0-4	3	0: Abrir-parar-cerrar... 1: Modo peatonal abrir-parar-cerrar... 2: Abrir solamente. 3: Cerrar solamente. 4: Parar solamente.

Artículo	Descripción de la función	Valor	Valor predeterminado de fábrica	Explicación
U1	Distancia de reacción de para da en límite abierto o cerr ado	0-5	0	Ajuste de 0 a 5. Cuanto mayor sea el valor, más abruptamente se detendrá la puerta.
U2	Cambiar la dirección de operación del motor	0-1	0	0: Dirección predeterminada. 1: Cambiar dirección
L1	Función del botón A (Control remoto)	0-6	1	0: Sin función. 1: Abrir-parar-cerrar... 2: Modo peatonal. 3: Abrir solamente. 4: Cerrar solamente. 5: Parar solamente. 6: Desactivar el cierre automático mediante el control remoto.
L2	Función del botón B (Control remoto)	0-6	0	0: Sin función. 1: Abrir-parar-cerrar... 2: Modo peatonal. 3: Abrir solamente. 4: Cerrar solamente. 5: Parar solamente. 6: Desactivar el cierre automático mediante el control remoto.
L3	Función del botón C (Control remoto)	0-6	0	0: Sin función. 1: Abrir-parar-cerrar... 2: Modo peatonal. 3: Abrir solamente. 4: Cerrar solamente. 5: Solo detener. 6: Desactivar el cierre automático a través del control remoto.
L4	Función del botón D (Control remoto)	0-6	0	0: Sin función. 1: Abrir-parar-cerrar... 2: Modo peatonal. 3: Abrir solamente. 4: Cerrar solamente. 5: Solo detener. 6: Desactivar el cierre automático a través del control remoto.
Pr	Activar el aprendizaje automático de recorrido	0-10	0	Ajuste de 0 a 10. Ajustar a 5 activará el aprendizaje automático de viaje. 0 significa sin aprendizaje automático de viaje.
Pu	Actualizar el sistema mediante dispositivo USB	0-10	0	Ajuste de 0 a 10. Ajustar a 5 activará la actualizacióndel sistema. 0 significa sin actualización del sistema.
Po	Restablecimiento de fábrica	0-10	0	Ajuste de 0 a 10. Ajustar a 5 activará la operación de restablecimiento. 0 significa sin restablecimiento.

Mostrar información de la pantalla digital de la placa de control

1. Cuando la puerta comience a abrirse, la pantalla digital mostrará **"OP"**
2. Cuando la puerta comience a cerrarse, la pantalla digital mostrará **"CL"**
3. Después de que la puerta deje de moverse, la pantalla digital mostrará **"--"**
4. Cuando la puerta se mueve al límite de apertura total, la pantalla digital mostrará **"LO"**
5. Cuando la puerta se mueve hasta el límite de cierre completo, la pantalla digital mostrará **"LC"**
6. Cuando el modo PED está activado, la pantalla digital mostrará **"PD"**
7. Después de que el motor active la protección contra sobrecarga, la pantalla digital mostrará **"OH"**
8. Después de que la fotocélula se active, la pantalla digital mostrará "PH"
9. Después de que el bucle se active, la pantalla digital mostrará **"LP"**
10. Cuando el interruptor de límite se rompe o tiene un error, la pantalla digital mostrará **"Lr"**
11. Cancele el cierre automático, la pantalla digital mostrará **"CC"**

Cómo operar el abrepuertas

Instrucción de operación del control remoto

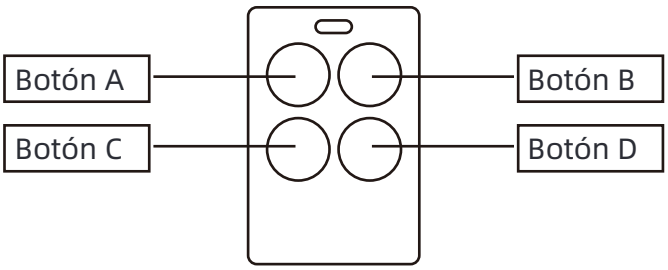

Cada control remoto tiene 4 botones, el botón A predeterminado de fábrica operará el abridor de puerta con abrir - detener - cerrar... y otros botones no tienen función. Si desea restablecer la función del botón, siga la configuración de los parámetros de la placa de control en la página 19

Instrucciones de operación del abrepuertas inteligente

Busque “XHouse IOT” y descárguelo de Google Play o App Store

PARA Android e IOS

O escanee este código QR para descargar la aplicación “Xhouse IOT” e instálela. Registre la cuenta para “Xhouse IOT” e inicie sesión.

● Añadir el dispositivo

Paso 1. Encienda el dispositivo, abra la APP. Pulse el “⊕” en la esquina superior derecha para añadir el dispositivo, luego seleccione la “Puerta corredera” que tiene un ciclo naranja en la esquina superior derecha. (Fig. 1 y 2)

★ Si hay un ciclo gris en la esquina superior derecha, eso significa que el dispositivo ya se ha añadido. El usuario necesita mantener pulsado el botón “Dec/Smart” durante unos 5 segundos en la placa de control, y luego repetir el paso 1.

★ Si aparece un mensaje que dice “Por favor, entre en el modo de red de distribución y añada dispositivos”, el usuario necesita presione y mantenga presionado el botón “Dec/Smart” durante aproximadamente 5 segundos en el panel de control, luego repita el paso 1.

Paso 2. Seleccione el Wi-Fi, haga clic en “Conectar” e introduzca la contraseña. (Fig. 3) (Si no hay Wi-Fi disponible, se puede con ectar. El usuario también puede seleccionar “Añadir Bluetooth” y utilizar la función Bluetooth para controlar la puerta de fo rma cercana. Por favor, siga el paso 4).

Paso 3. Dispositivo añadido correctamente. El usuario puede modificar el nombre del dispositivo y el botón desde el “⚙” en la esquina superior derecha. (Fig. 5)

Paso 4: Añadir Bluetooth: Cuando se utiliza el control en modo Bluetooth, la aplicación móvil debe estar cerca del dispositivo dent ro del alcance de Bluetooth para conectarse y controlar, y solo el teléfono de un usuario puede estar conectado a la vez.(Fig. 3 y 4).

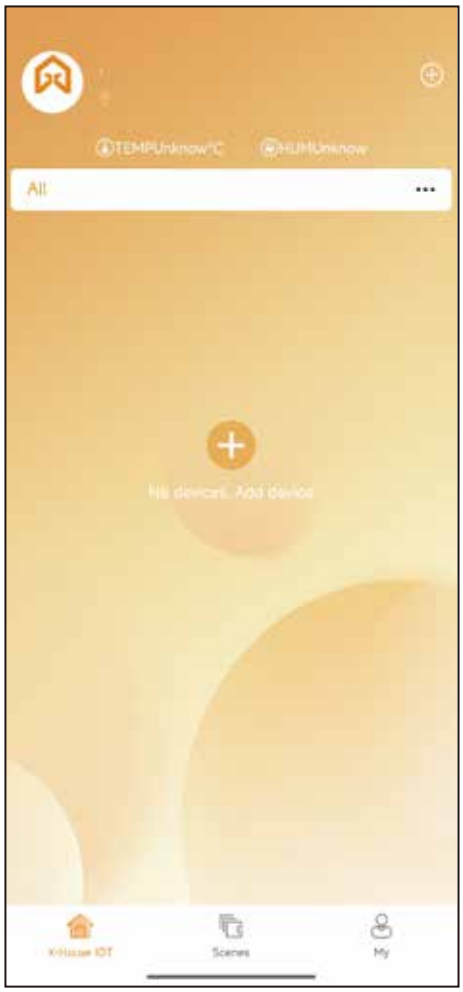

Fig 1



Fig 2

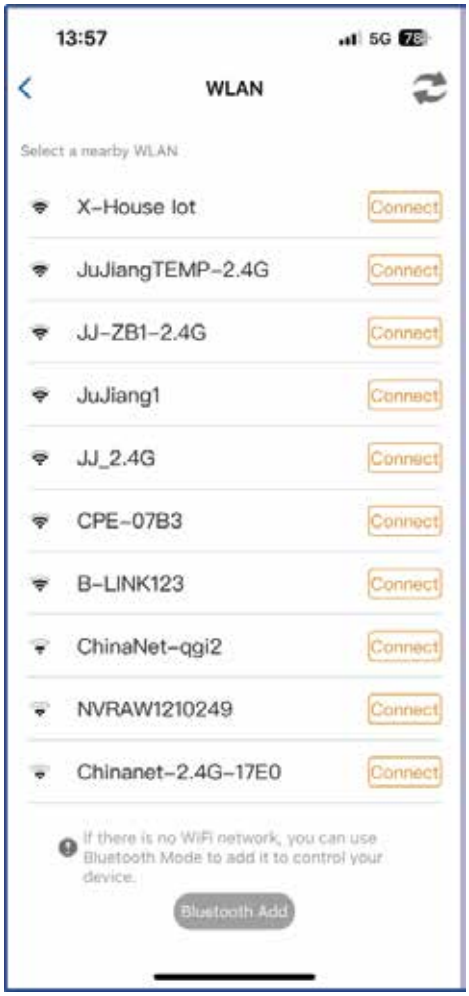

Fig 3

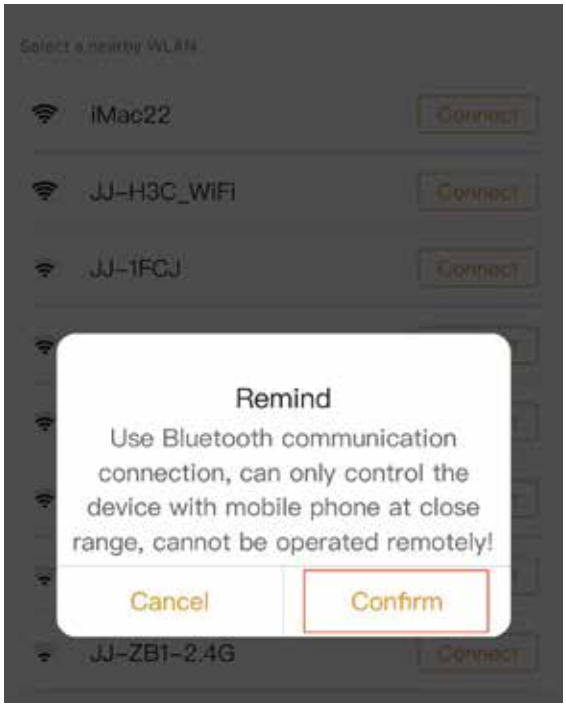

Fig 4

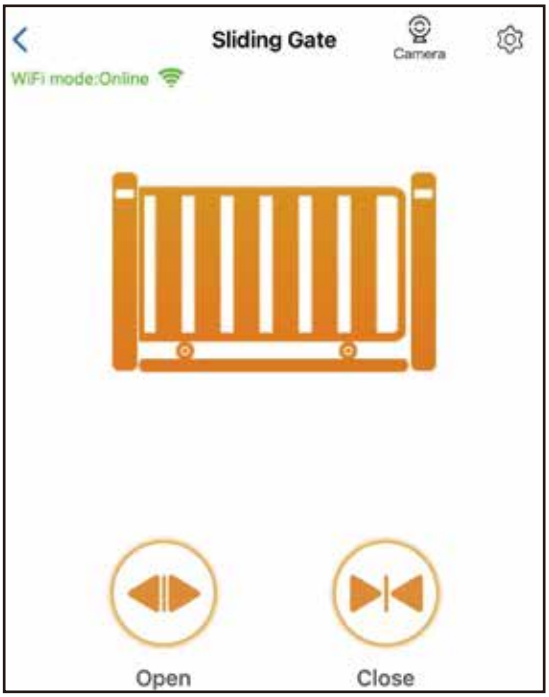

Fig 5

● El dispositivo admite el modo de trabajo WIFI y Bluetooth

★ Cuando el dispositivo está conectado a la red WiFi con éxito, admite el control remoto y la configuración del dispositivo a través de la aplicación del teléfono móvil. (Fig. 5)

★ Cuando el dispositivo está fuera de línea o el teléfono móvil no tiene red, si el usuario está cerca del dispositivo a menos de 10 metros, y abre la aplicación, cambiará automáticamente al modo Bluetooth para controlar el dispositivo. (Fig. 6)

★ El dispositivo establecerá una conexión Bluetooth con el teléfono móvil para lograr un control Bluetooth de corto alcance (solo el teléfono móvil de un usuario puede establecer una conexión Bluetooth al mismo tiempo)



Fig 5



Fig 6

● Cambiar la red WiFi o el modo Bluetooth

Si el usuario necesita cambiar para usar una nueva red WiFi o quiere cambiar el modo de control del mo do Bluetooth al modo WiFi, siga los pasos.

Paso 1. Seleccione el dispositivo, presione el " ⚙ " en la esquina superior derecha. Haga clic en "Configurar/Modificar WiFi". (Fig. 7)

Paso 2. Seleccione la nueva WiFi y conéctese a ella. Y haga clic en "Actualizar". (Fig. 8)

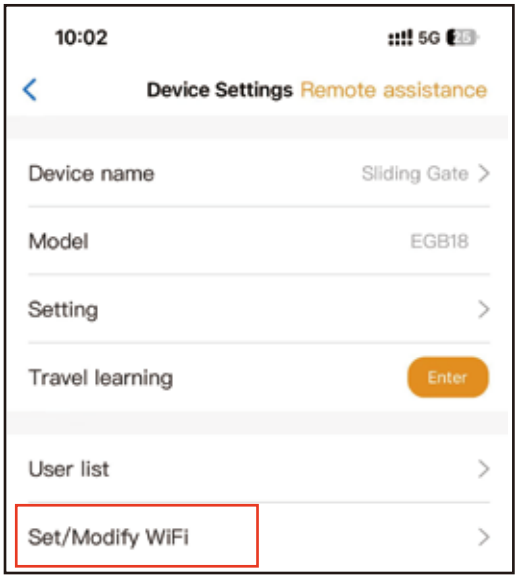

Fig. 7



Fig. 8

● Compartir el dispositivo

Paso 1. Abra la APP, seleccione el dispositivo. Presione el “⚙” en la esquina superior derecha, luego seleccione “Comparti r dispositivo”, w creará un código QR. (Fig. 9)
Paso 2. El nuevo usuario descarga la APP y la abre, presione “Escanear” en la esquina superior derecha para escanear el código QR. (Fig. 10)

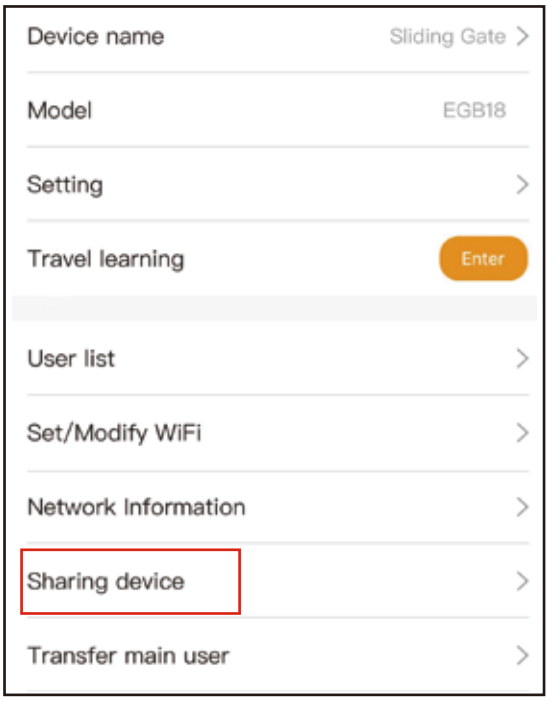

Fig 9



Fig 10

● Ajustes del dispositivo

El usuario puede establecer los parámetros desde la APP para la placa de control.
Paso 1. Seleccione el dispositivo, presione el “⚙” en la esquina superior derecha. Haga clic en “ Setting ” . (Fig 11)
Paso 2. Establezca los parámetros en la APP. (Fig 12)
Nota: Mientras el usuario desea establecer los parámetros, el dispositivo debe conectarse con el Wi-Fi. Si no,el usuario necesita usar la función Bluetooth y colocar la aplicación del teléfono tan cerca como el dispositivo para establecer los parámetros. Después de terminar, haga clic en el botón “Sync” .

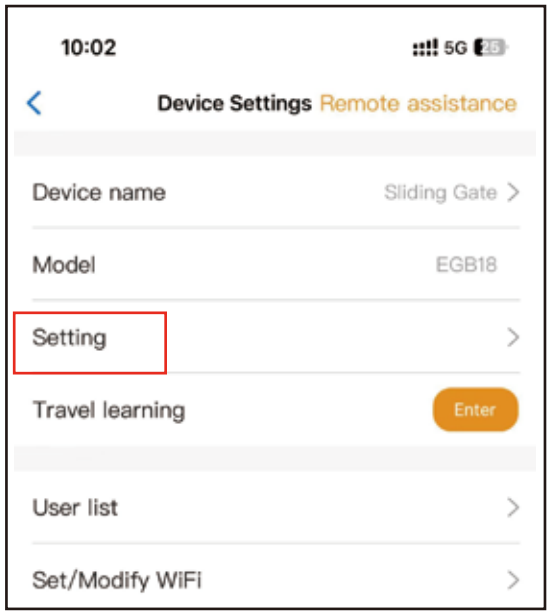

Fig 11

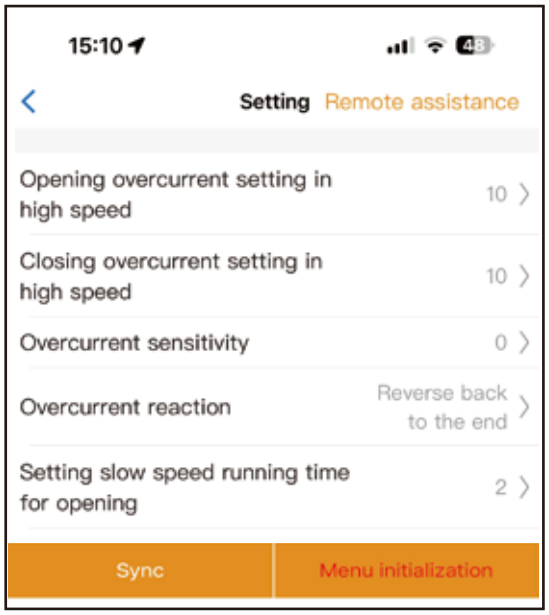

Fig 12

● Configuración de la función del botón de control remoto

El usuario puede configurar la función del botón remoto en la APP para la placa de control.
Paso 1. Seleccione el dispositivo, presione el "⚙" en la esquina superior derecha.
Haga clic en "Configuración" .Paso 2. Seleccione "Configurar botón de control remoto" en la APP.

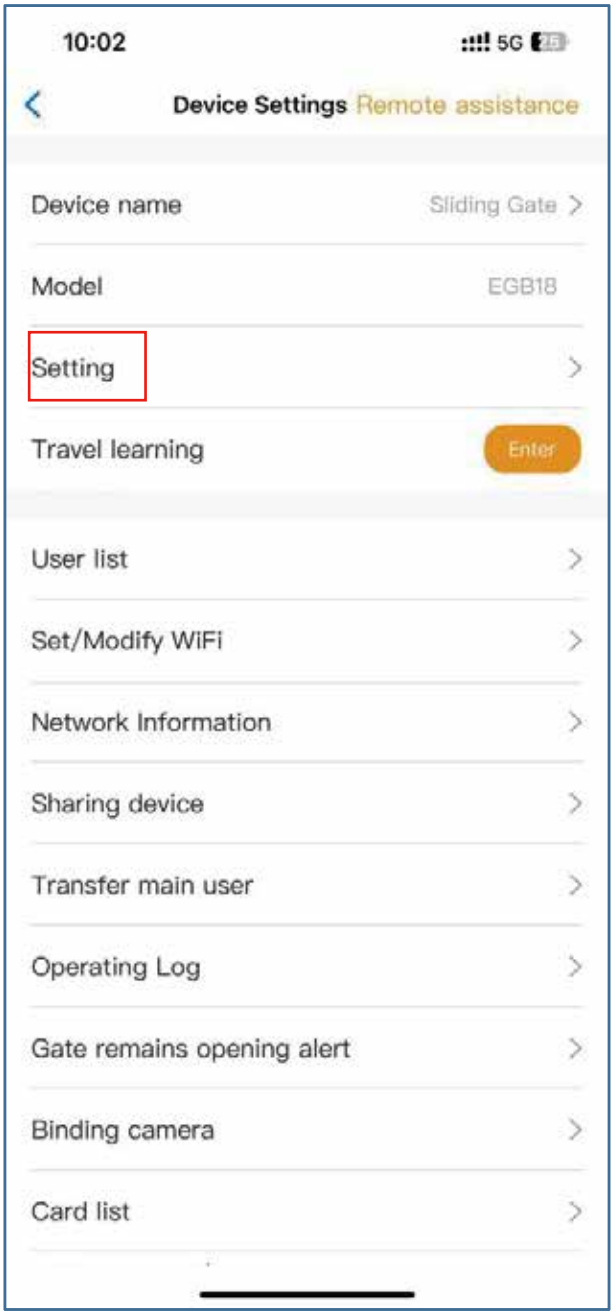

Fig. 13

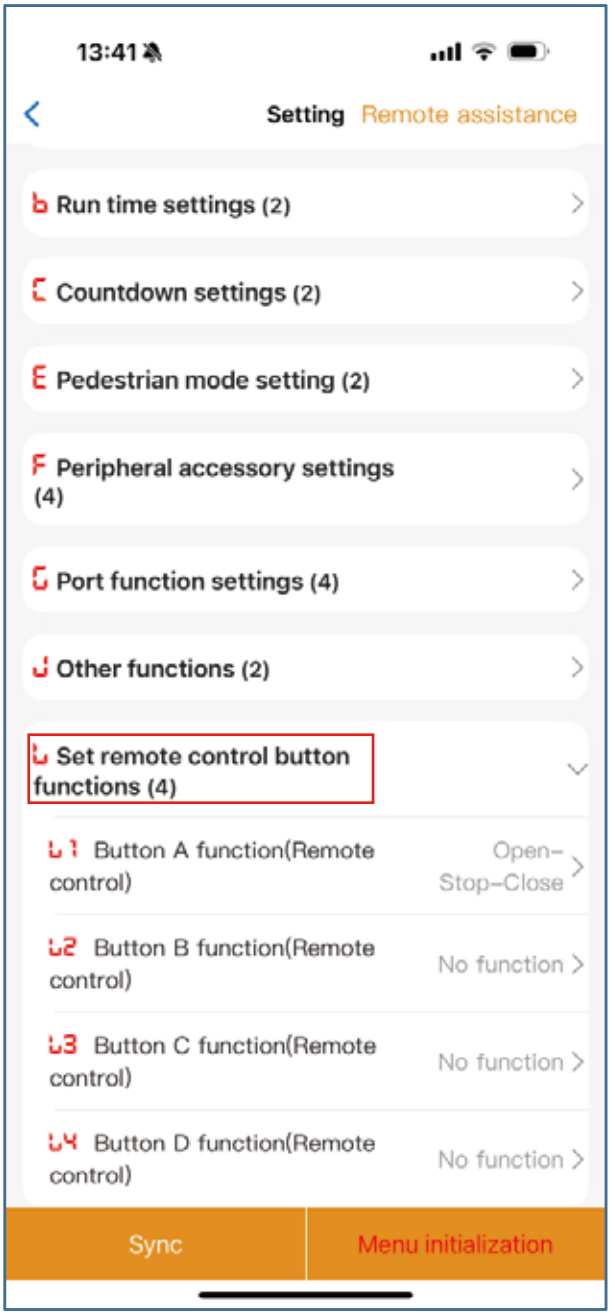

Fig. 14

● Solicitar ser ingeniero

Cuando el equipo de su cliente falla, puede resolver el problema mediante la “Asistencia Remota”. Por lo tanto, primero debe solicitar ser ingeniero en la APP. Haga clic en “Mi” en la parte inferior de la APP, seleccione “Solicitar ser ingeniero”, ingrese la información para “Confirmar la solicitud”.

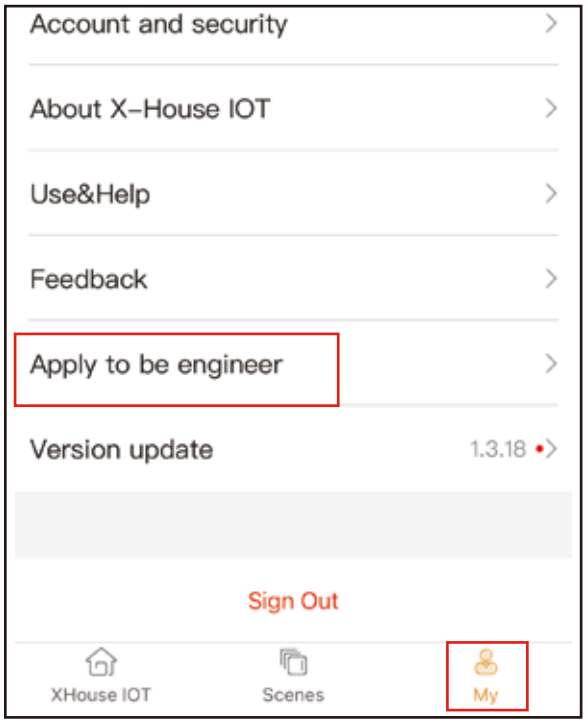

Fig 15

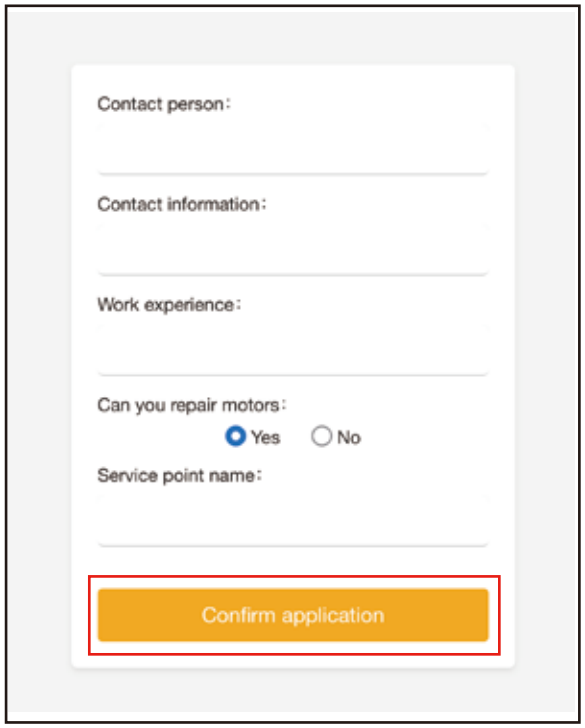

Fig 16

● Asistencia remota

Cuando su equipo falla, la configuración de los parámetros debe reajustarse. En este momento, puede iniciar directamente el botón “Asistencia Remota” y compartir el código QR o el código de verificación con su proveedor de servicios de instalación para el servicio remoto.

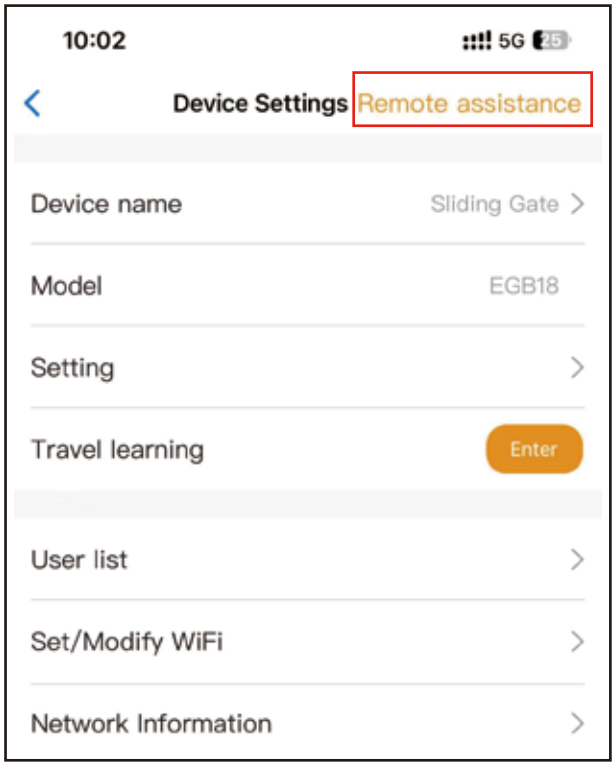

Fig 17

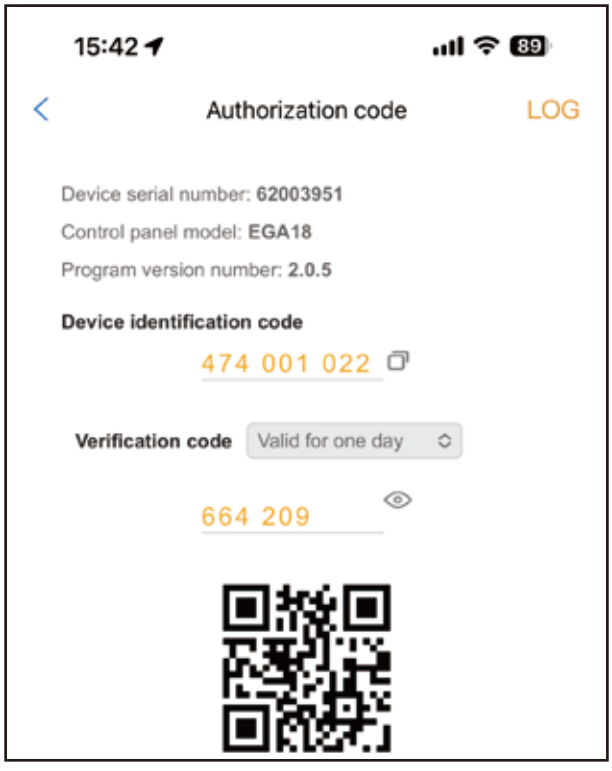

Fig 18

● Añadir tarjeta USB / control remoto RF fuera del sitio

Cuando el usuario necesita añadir un control remoto RF o una tarjeta USB para abrir la puerta, puede utilizar la función “Añadir tarjeta USB / RF remoto fuera del sitio” para hacerlo, y escanear el código QR desde el control remoto o introducir el número de ID para la tarjeta USB. No es necesario abrir la caja de control para programarlos.

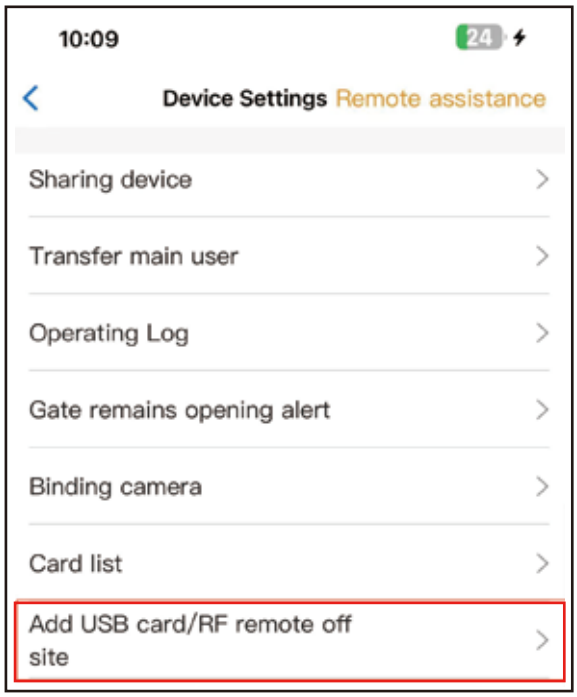

Fig 19

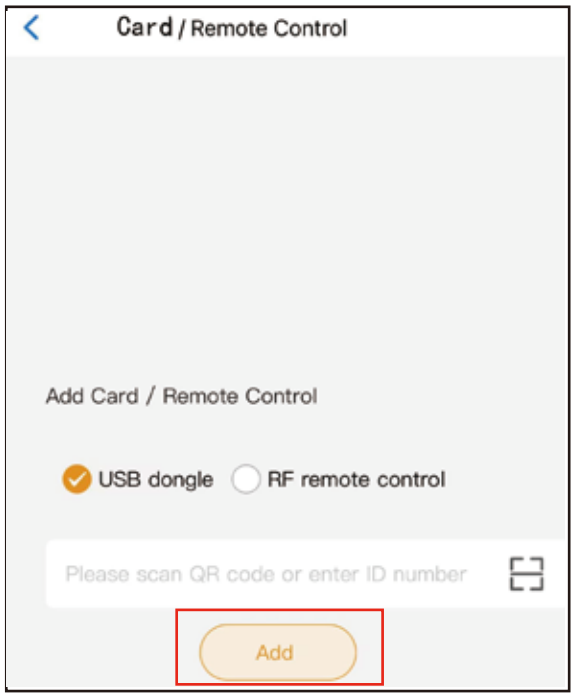

Fig 20

● Añadir tarjeta USB/RF remoto en el sitio

Cuando el usuario necesita añadir un control remoto RF o una tarjeta de proximidad USB para abrir la puerta, puede utilizar directamente la función "Añadir tarjeta USB/RF remoto en el sitio", hacer clic en el botón "Aprender" y hacer clic en “Iniciar aprendizaje”. No es necesario abrir la caja de control, y la placa de control entrará en el estado de aprendizaje de código y luego presionar el botón del control remoto o encender la tarjeta USB para transmitir una señal.

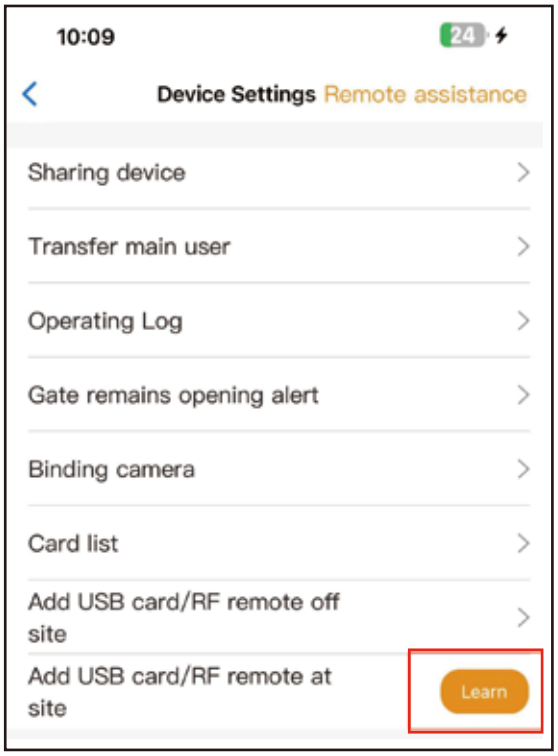

Fig 21

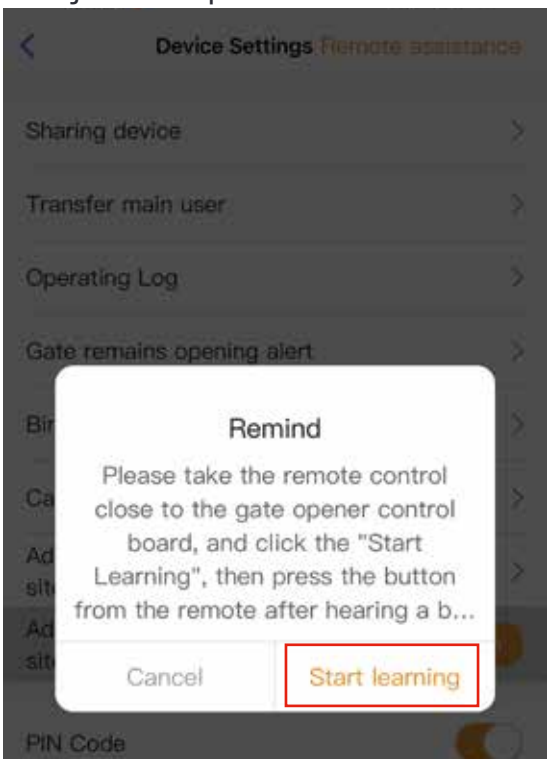

Fig 22

● Gestión de la tarjeta USB y el control remoto RF

La lista de tarjetas puede gestionar su tarjeta USB y control remoto RF. El usuario puede sincronizar todas las tarjetas y mandos a distancia a la lista de tarjetas para la gestión, y eliminarlo cuando ya no sean necesarios o se pierdan.

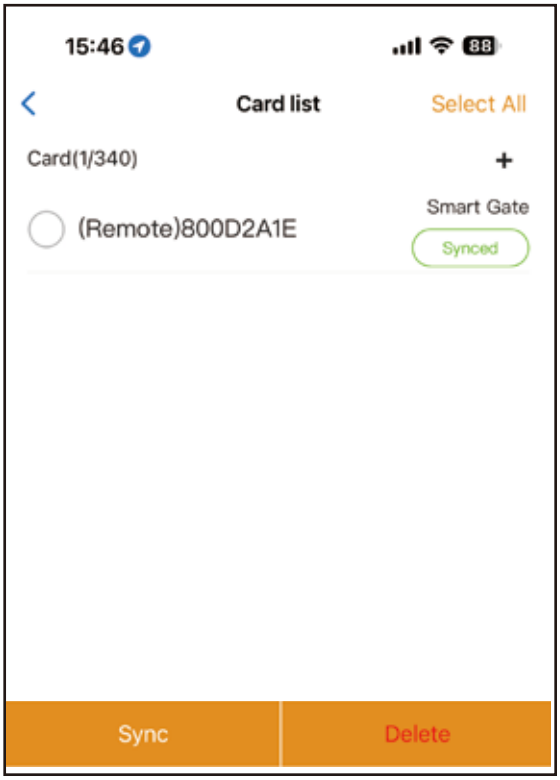

Fig 23

● Vinculación con la cámara

Paso 1. Abra la APP, seleccione el dispositivo. Pulse el "⚙" en la esquina superior derecha, luego seleccione "Vinculación con la cámara".

Paso 2. Seleccione la "cámara IP" y pulse "confirmar".

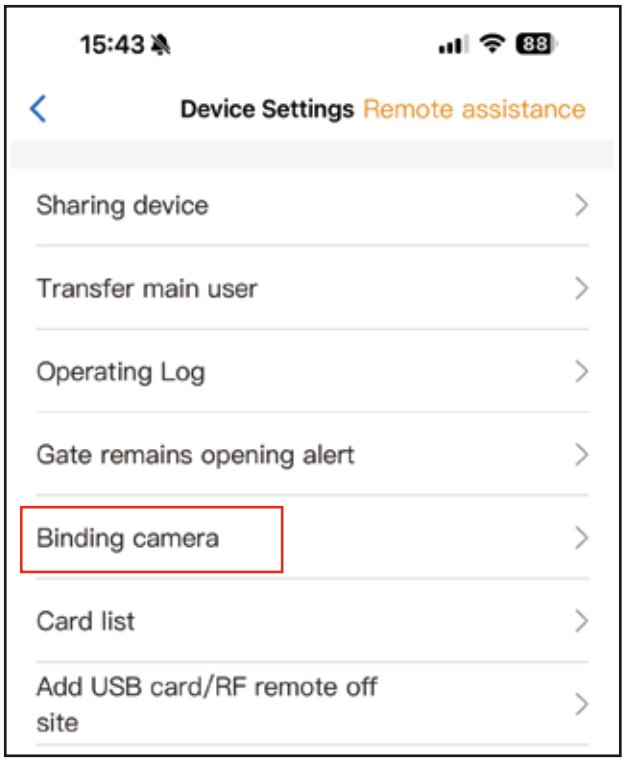

Fig 24

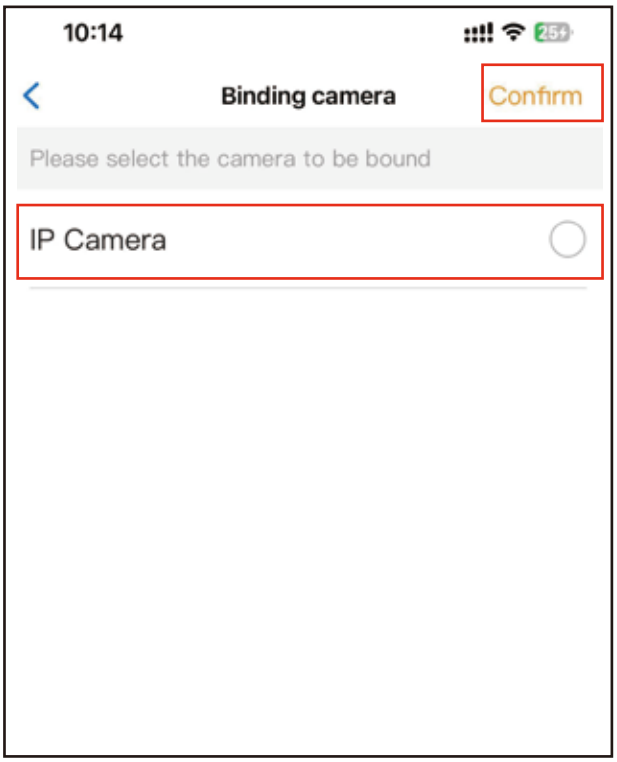

Fig 25

Solución de problemas

Problemas	Causas posibles	Soluciones habituales
La puerta no se abre o cie rra normalmente	Compruebe los estados del embrague, ¿estado accionad o por motor o no?	Recuperación
	El LED de estado de energía no indica nada y se disp ara la energía.	Encienda la fuente de alimentación para restaurar la energía.
	El fusible está quemado.	Compruebe el fusible, cámbielo si está que mado.
	Fallo o no válido del control remoto.	Pruebe el control remoto nuevamente o solicite un nuevo control remoto.
	Hay una falla en el cableado de alimentación.	Apague la alimentación, revise el cableado de alimentación.
	Daños a cualquier componente eléctrico en la placa de control.	Haga que el componente problemático s ea reemplazado por uno nuevo idéntico.Si es necesario, haga que se reemplace la placa de control.
La puerta está abierta pero no se puede cerrar.	Hay una falla en el cableado del motor.	Apague la alimentación, revise el cableado del motor.
	Hay una falla en el cableado del sensor de la fot océlula.	Apague la alimentación, revise el cableado del sensor de la fo tocélula.
	Hay una falla en la posición o el ángulo de mo ntaje del sensor de la fotocélula.	Asegúrese de que la posición de montaje de la foto célula pueda estar alineada mutuamente.
	El sensor de la fotocélula está bloqueado por objetos.	Retire el obstáculo.
	El valor de sobrecorriente es pequeño.	Aumente el valor de sobrecorriente.
El control remot o no funciona	El nivel de batería del control remoto es b ajo.	Cambie la batería del control remoto.
	La programación del control remoto no se rea lizó correctamente.	Programa el control remoto de nuevo.
Distancia de trabajo del control remoto reducida	Interferencia del entorno ci rcundante.	Enderece la antena de la placa de control.
	Interferencia de equipos que utilizan la mi sma frecuencia.	Espere a eliminar la interferencia.
Presione el botón ABRIR o CERRAR, la puerta no se mueve, el motor hace ruido	El condensador está roto.	Cambiar el condensador.
	El capacitor está mal conectado.	Compruebe el cableado del condensador.Vuelva a conectar la interfaz del condensador y apriétel a con un De acuerdo con la situación real, destornillador.
	El movimiento de la puerta no es suave.	ajuste el motor o la puerta.

Problemas	Causas posibles	Soluciones habituales
La puerta no se detien e en la posición abierta o cerrada.	La posición de montaje del interruptor de límit e magnético tiene problemas.	Compruebe si la distancia entre el interr uptor de límite magnético y el motor, y l a altura del interruptor de límite magnét co pueden alcanzar el requisito de montaje.i
	Hay una falla en el cableado del interruptor d e límite.	Interruptor de límite del motor y la detecc ón de límite de la placa PCB de la interfaz desconectados, insértelos y fíjelos. i



Comentarios y reseñas

Sus comentarios y sugerencias son importantes para nosotros para brindarle el mejor servicio posible.

Si tiene preguntas sobre la instalación o el uso, contáctenos.

Por favor, incluya su modelo de producto, la fecha de compra, el número de pedido y sus datos de contacto. Nos ocuparemos de su solicitud lo antes posible.

Email: smart03@x-house.net

WhatsAppl: +86 13328529638

Escanee el código QR para ver el manual y el vídeo